# 建築物無障礙設施設計
# 規範條文與解說2

王武烈建築師 104.07.17
現任：台北市建築師公會第16屆理事
台北市無障礙環境推動委員會委員
台北市政府公共建築物行動不便者使用設施
改善諮詢及審查小組委員
中華民國全國建築師公會第13屆理事
曾任：台北市、台灣省建築師公會歷屆理、監事
中華民國建築師公會全國聯合會第10屆理事
行政院社會福利推動委員會第5屆委員

# 第五章 廁所盥洗室

■ 重點

1. 入口：無障礙通路可到達、入口寬度及門操作性
2. 廁所尺寸：迴轉空間150公分以上、馬桶可動扶手側淨寬70 公分以上 ，
3. 扶手：不可影響輪椅乘坐者移位及使用
4. 馬桶：一般座式馬桶、沖水按鍵及衛生紙位置
5. 求助鈴：設兩處求助鈴

# 原有廁所改善

# 504 廁所

- 重點

1. 入口：無障礙通路可到達、入口寬度及門操作性
2. 廁所尺寸：迴轉空間150公分以上、馬桶有一側淨寬70公分以上★
3. 扶手：不可影響輪椅乘坐者移位及使用
4. 馬桶：一般座式馬桶、沖水按鍵及衛生紙位置
5. 求助鈴：設兩處求助鈴

# 504.2 廁所

1.迴轉直徑150公分 2.標準馬桶 3.扶手（靠牆固定；掀起式）★

4.馬桶一側邊淨寬70公分 5.馬桶靠背 6.沖水按鍵位置7.求助鈴

4. 扶手：左右兩側應設置扶手。

5. 迴轉空間：廁所內具有直徑150公分之迴轉空間。

6. 求助鈴：至少設置兩處求助鈴。

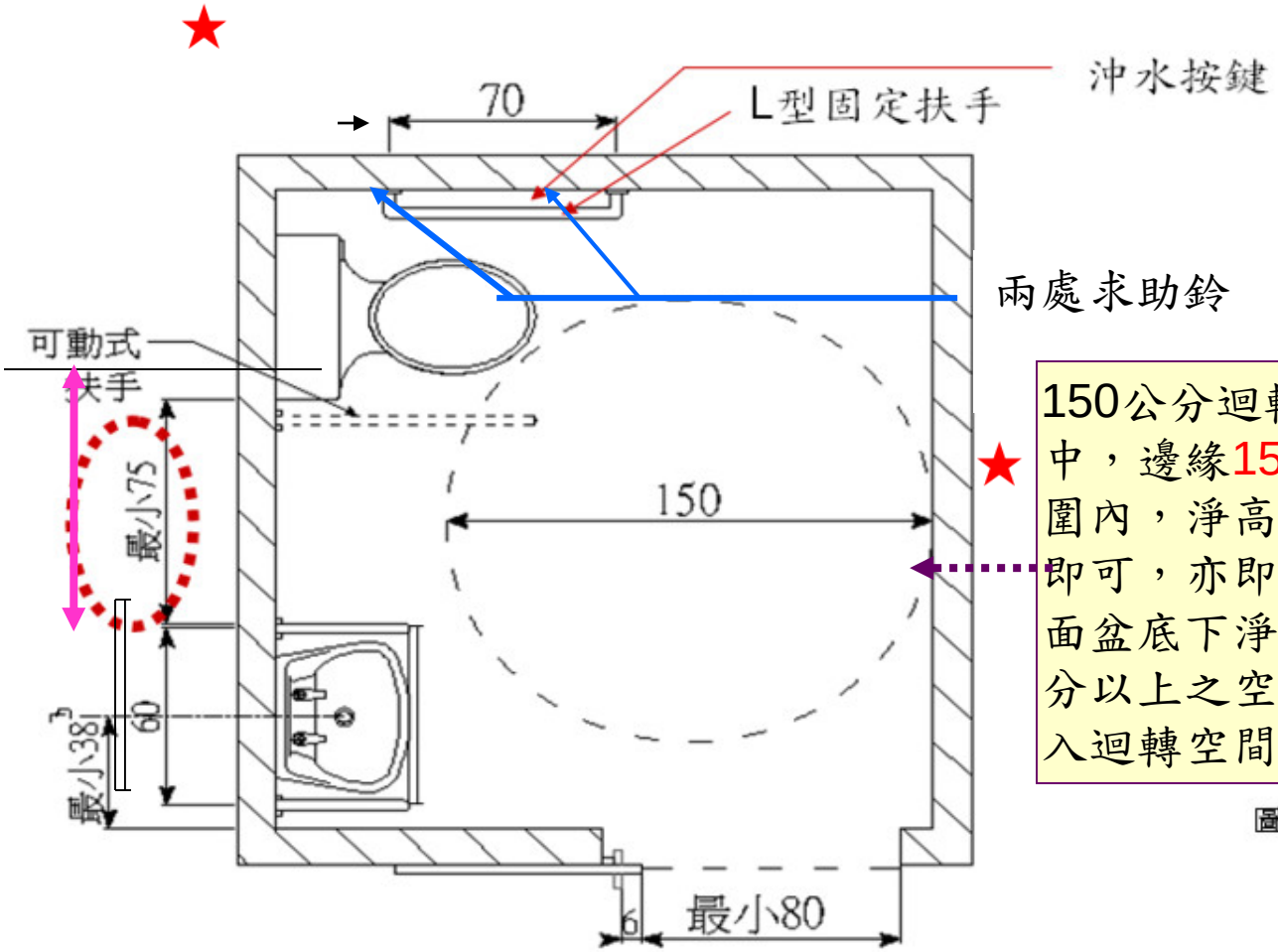


150公分迴轉空間中，邊緣15公分範圍內，淨高65公分即可，亦即可將洗面盆底下淨高65公分以上之空間，劃入迴轉空間。

圖50

# 開門無法進入的平台

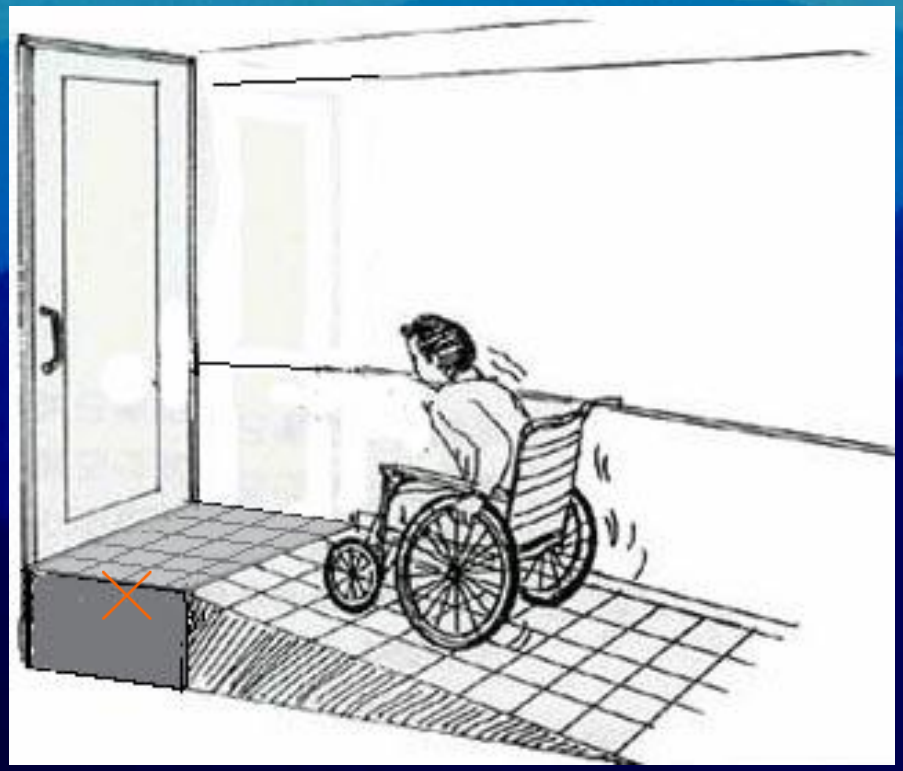

# 半截式蝴蝶葉鉸鏈彈簧門

不友善的彈簧們會彈回來打到人

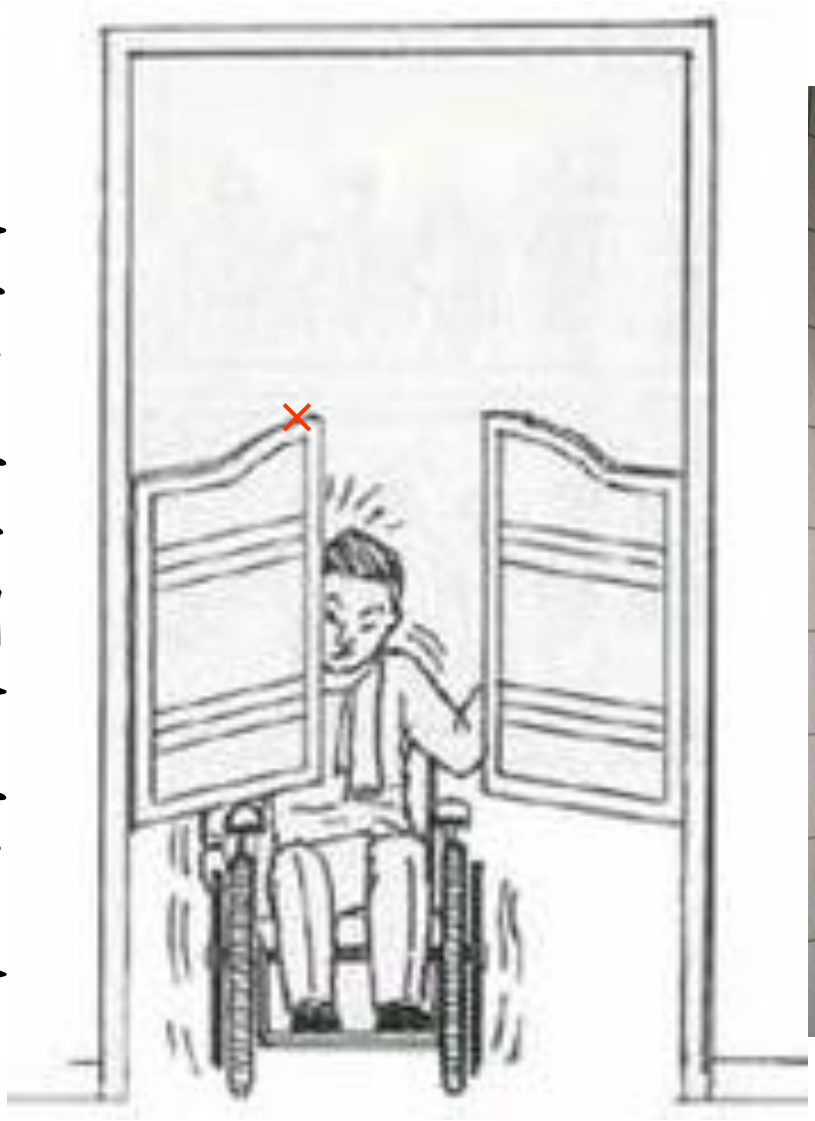

# 不如以布簾隔絕視線

# 喇叭鎖改為水平鎖

# 開關應離牆角30公分

Thank you for keeping the toilet clean
行こう！飛ぼう！関空！
使用後は外側の 閉 ボタンで
ドアを閉めて下さい。
Please use the outside CLOSE
button to close the door after
each use.
開
OPEN
閉
CLOSE

開
OPEN
閉
CLOSE

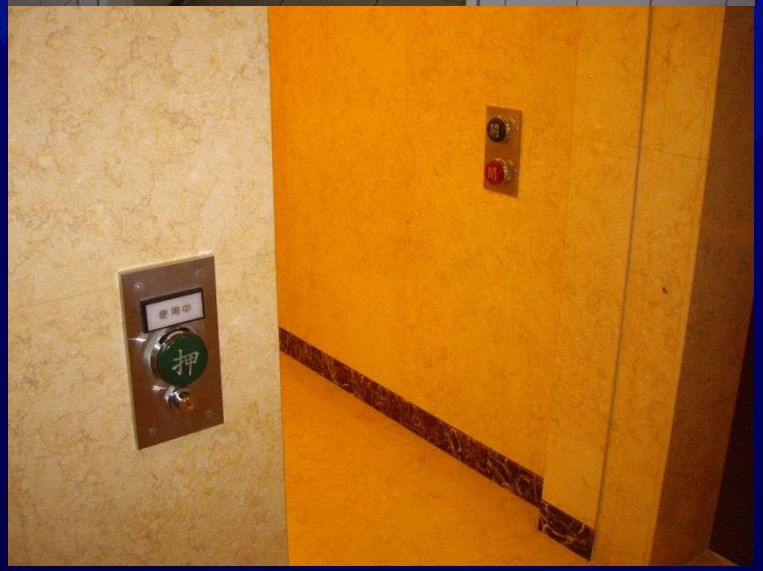
使用中
押

# 廁所盥洗室

內政部100.5.2營署建管字第1000803049號訂定，自中華民國100年7月1日生效

## 無障礙廁所盥洗室：

引導標誌位置、迴轉空間、出入口(含門淨寬、門把、門檔位置)、鏡子、求助鈴位置、馬桶(含淨空間、高度、沖水控制、靠背)、馬桶扶手(含型式、位置及尺寸)、洗臉盆(含位置、高度、深度、水龍頭開關型式、扶手)廁所盥洗室外部設置求助鈴警示燈之位置；

## ★一般廁所內：

小便器(型式、位置、尺寸、扶手、淨空間)

## 浴室：

迴轉空間、浴缸或淋浴間位置、扶手、淋浴間坐椅、淋浴間空間、水龍頭位置、求助鈴位置

# 錯誤的設計

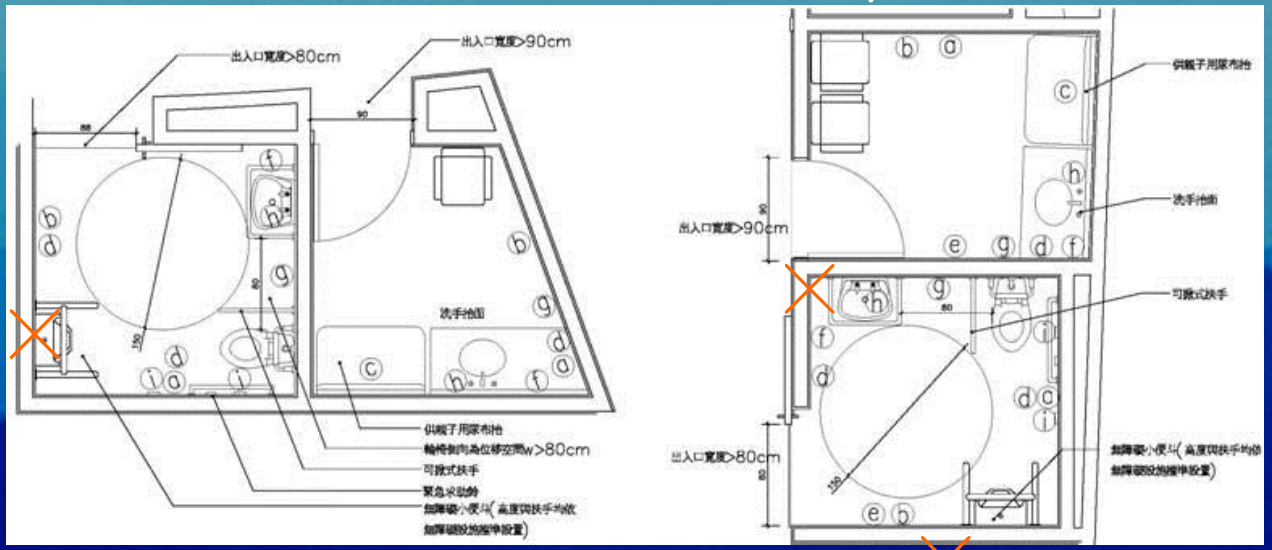
出入口寬度>80cm
出入口寬度>90cm
洗手台面
供親子用尿布台
輪椅側向為位移空間w>80cm
可掀式扶手
緊急求助鈴
出入口寬度>90cm
出入口寬度>80cm
供親子用尿布台
洗手台面
可掀式扶手

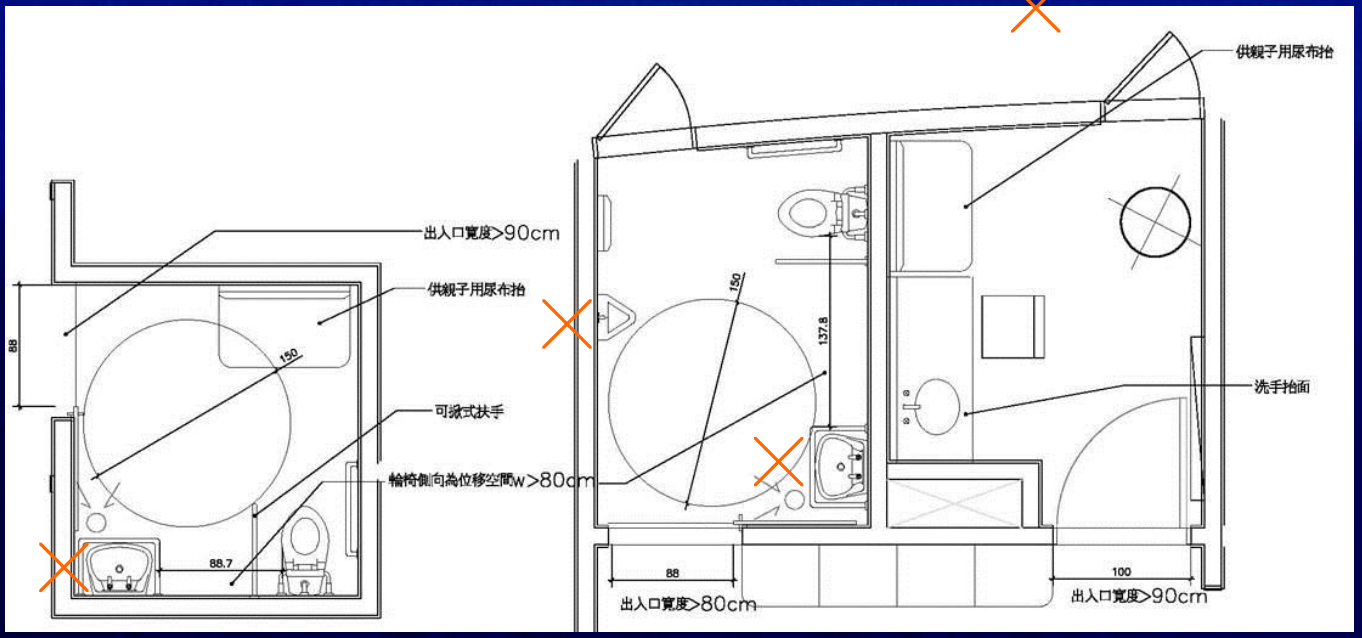
出入口寬度>90cm
供親子用尿布台
可掀式扶手
輪椅側向為位移空間w>80cm
88
150
88.7
供親子用尿布台
150
137.8
洗手台面
88
出入口寬度>80cm
100
出入口寬度>90cm

# 中性廁所 UD

50米
公共厕所
PUBLIC TOILETS

Toilet
for All

Mr. Crazy

Community Toilet Scheme
LONDON BOROUGH OF
RICHMOND UPON THAMES

RESTROOM

# 無分別廁所

# 無障礙流動廁所 UD

# 廁間門標示

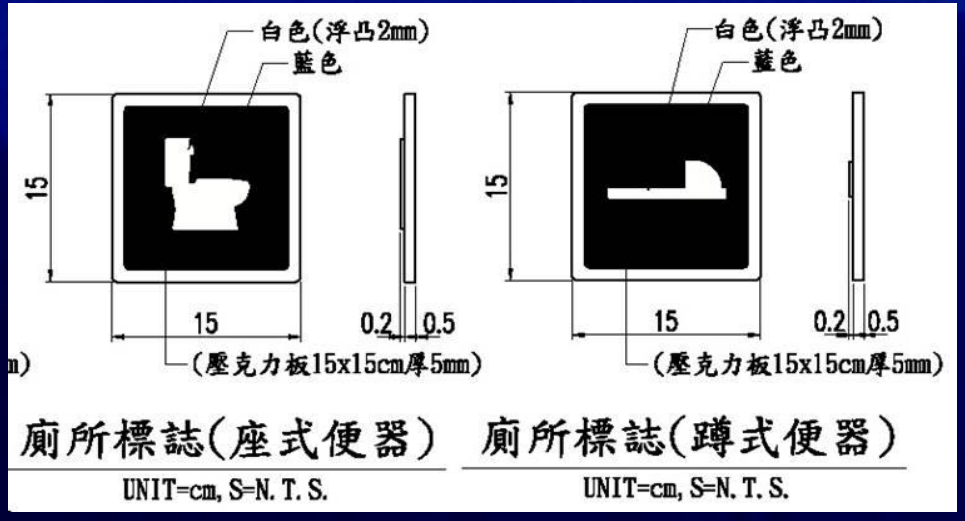
白色(浮凸2mm)
藍色
15
15
0.2
0.5
(壓克力板15x15cm厚5mm)
廁所標誌(座式便器)
UNIT=cm, S=N. T. S.
白色(浮凸2mm)
藍色
15
15
0.2
0.5
(壓克力板15x15cm厚5mm)
廁所標誌(蹲式便器)
UNIT=cm, S=N. T. S.

# 最新公廁設計要求

**99.10.20北市都建字第09963766100號函**

圖 2-1 廁所之識別標誌

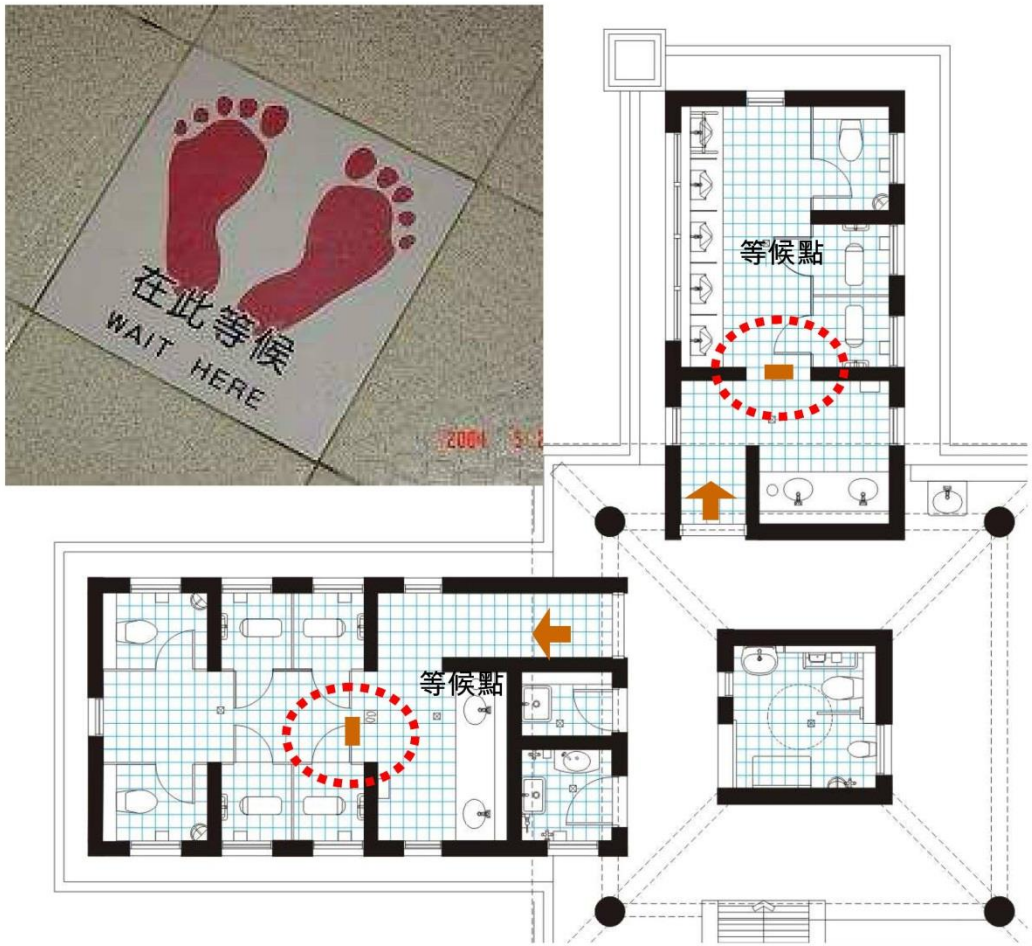


圖 2-3 標示等候線地磚之案例(二二八公園公廁)

# 迂迴通道免設門扇

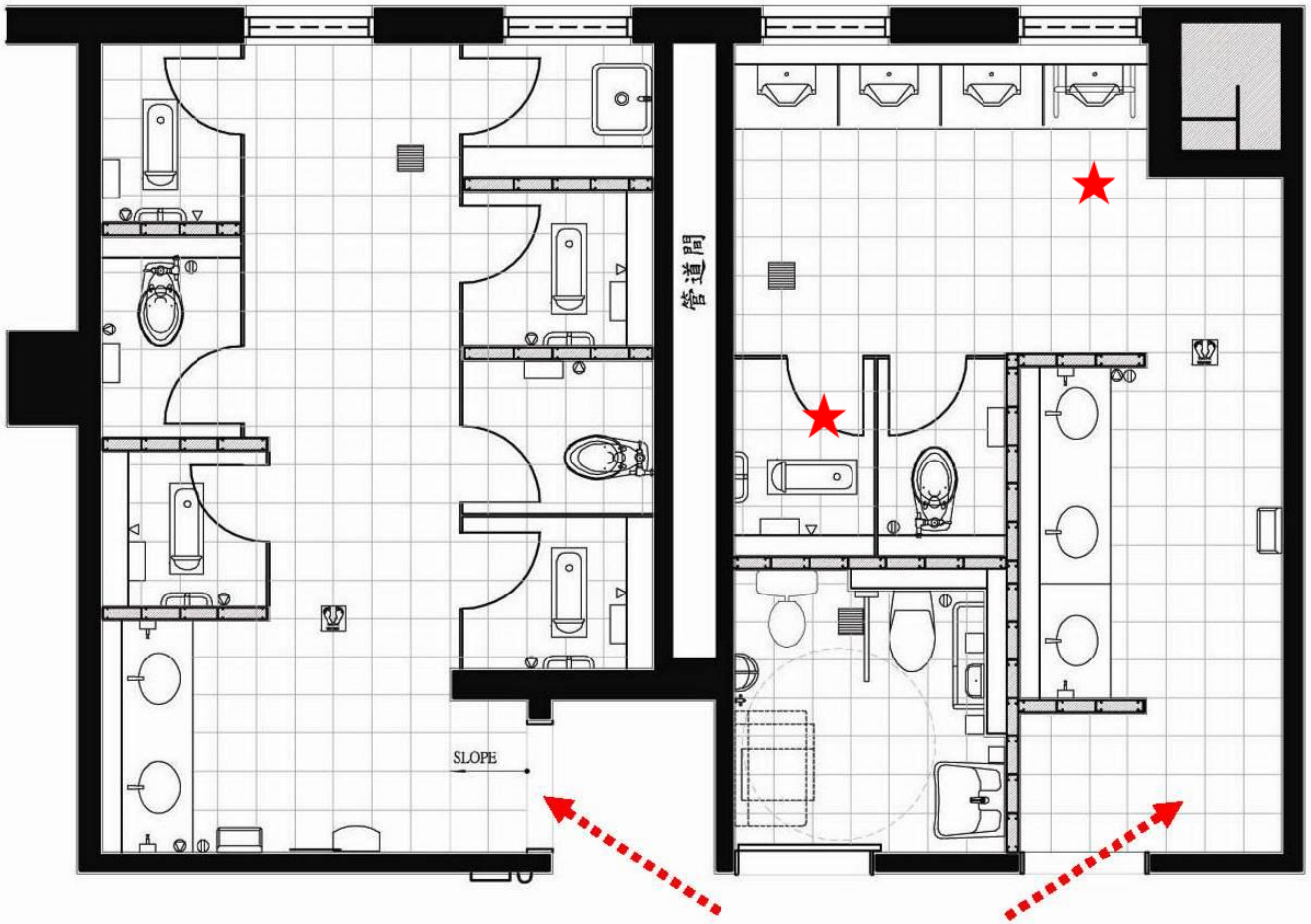


圖 2-2 不設入口門扇而以迂迴通道取代之設計案例
(台北捷運木柵線南京東路站廁所)

# 坐式馬桶廁間 分散至一般廁間

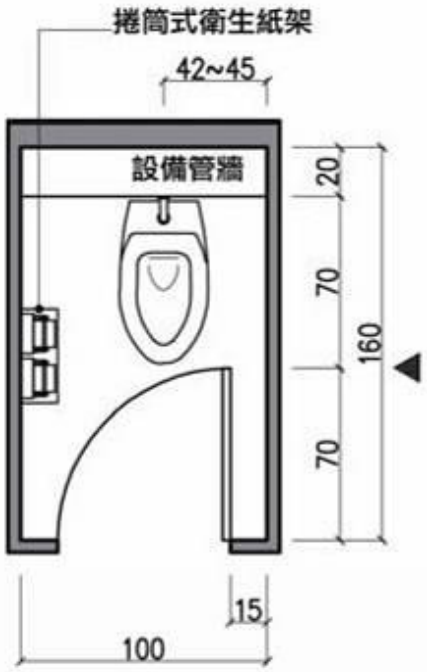


圖 3-1 一般之坐式廁間尺寸

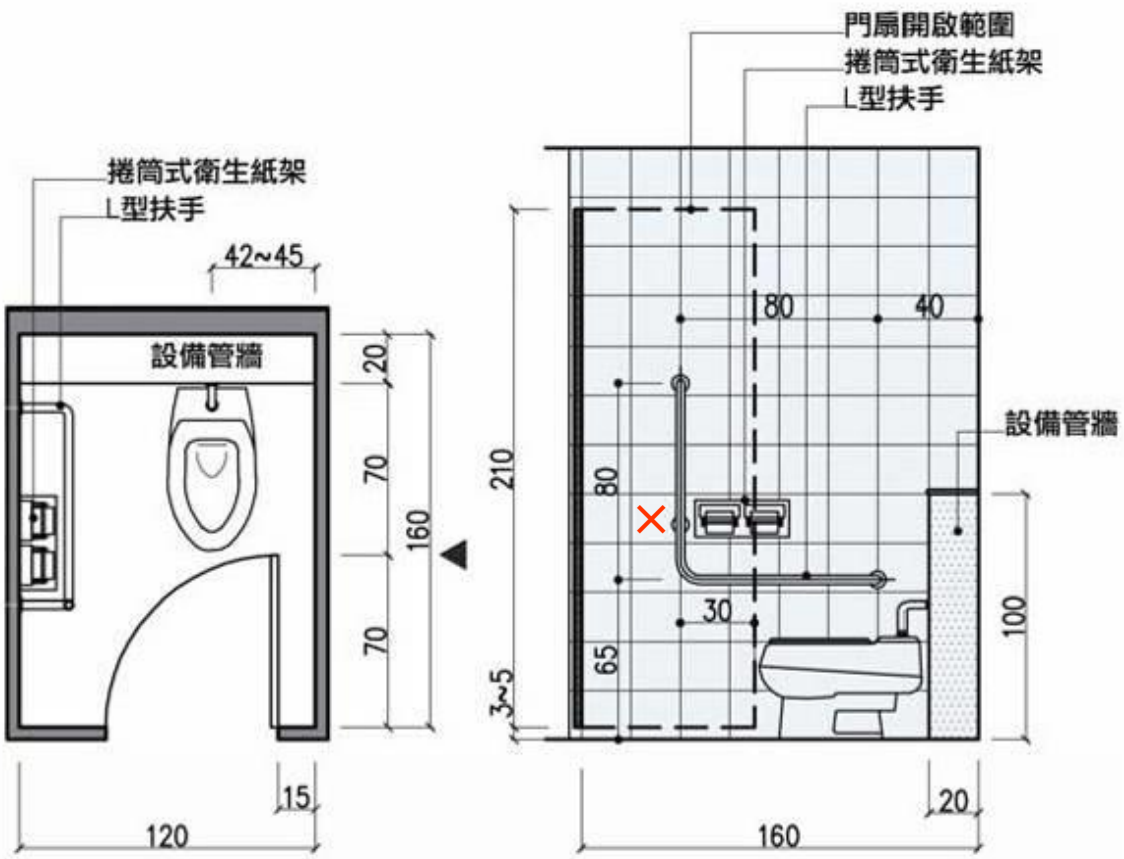


圖 3-2 理想之坐式廁間尺寸

# 蹲式馬桶廁間

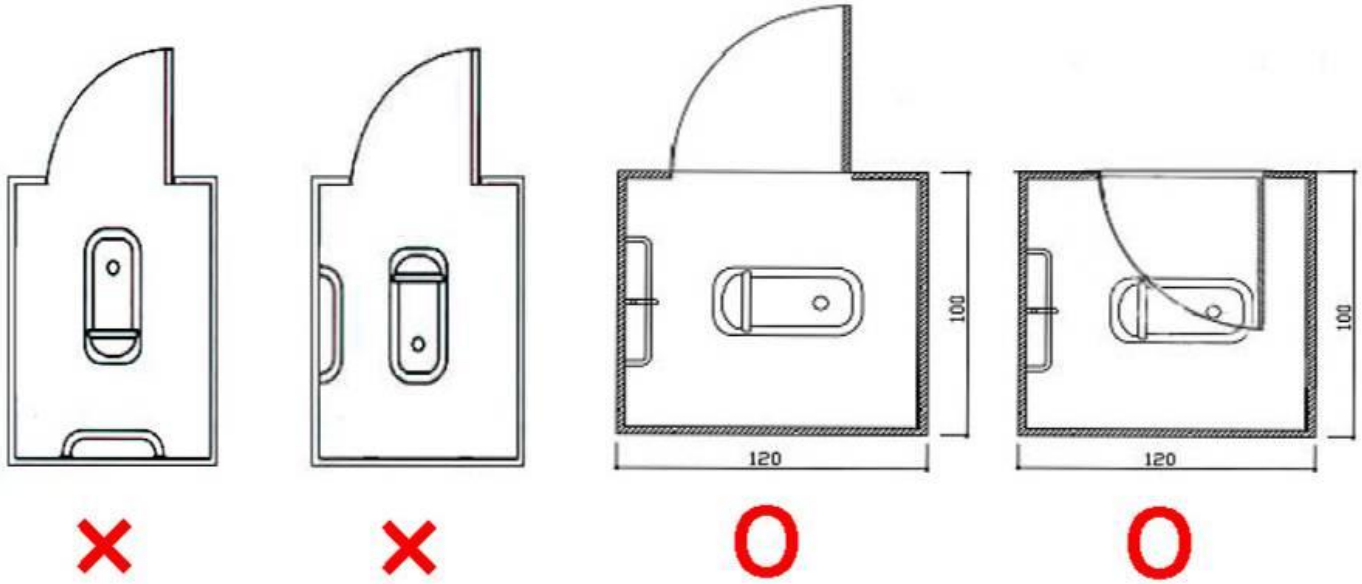


圖 3-6 蹲式便器設置方向應與門平行

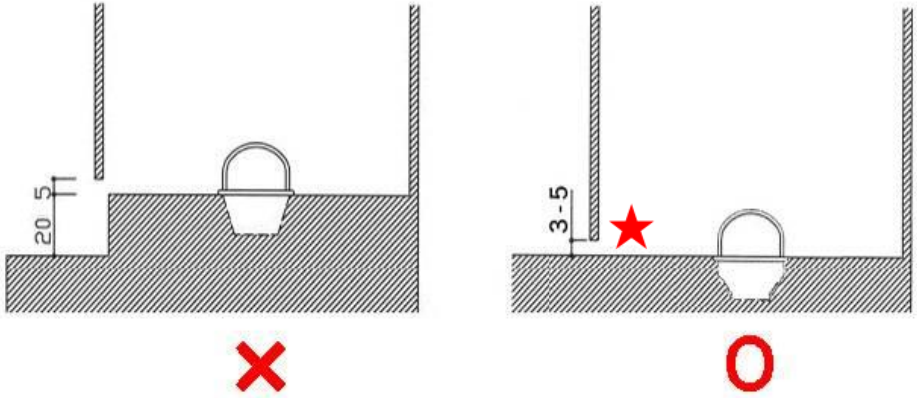


圖 3-8 廁間不可有高低差

# 蹲式便器扶手

>>有效克服公廁骯髒的難題
防污除臭抗菌的公廁空間
世大淨CERABO陶板，即可有效克服難題。

CERABO
世大淨CERABO陶板

# 蹲式便器扶手

# 嬰兒安全座椅

為方便帶嬰兒之男性、女性如廁，可於男、女廁所之坐式廁間中加設置嬰兒安全座椅，座椅形式不宜採方形而應採用圓形，以免兒童蹬上方形椅角跌下之險，如圖3-16所示。

圖 3-16 廁間設置嬰兒安全座椅

# 幼兒座椅、換尿布檯

嬰兒親子座椅
Toilet with baby seat
Koala Bear Kare
Child Protection Seat

2006. 12. 15

# 大安公園廁所換裝板

# 506 小便器

1. 空間大小2. 扶手3. 小便器高度4. 小便器清潔維護

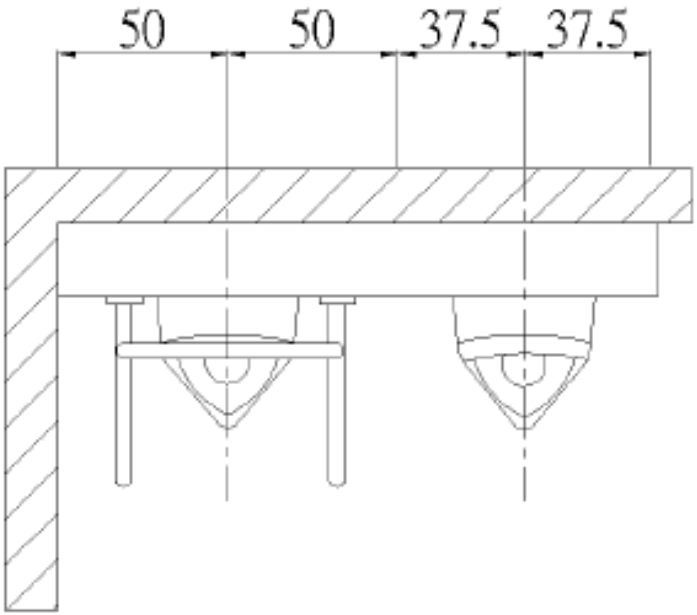


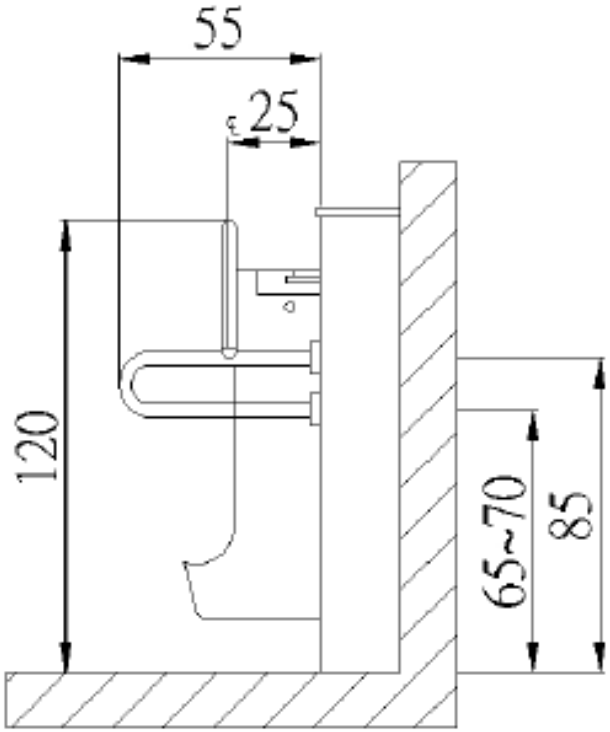

# 506.1位置

一般廁所設有小便器者，應設置無障礙小便器，無障礙小便器應設置於廁所入口便捷之處。

# 506.3高度

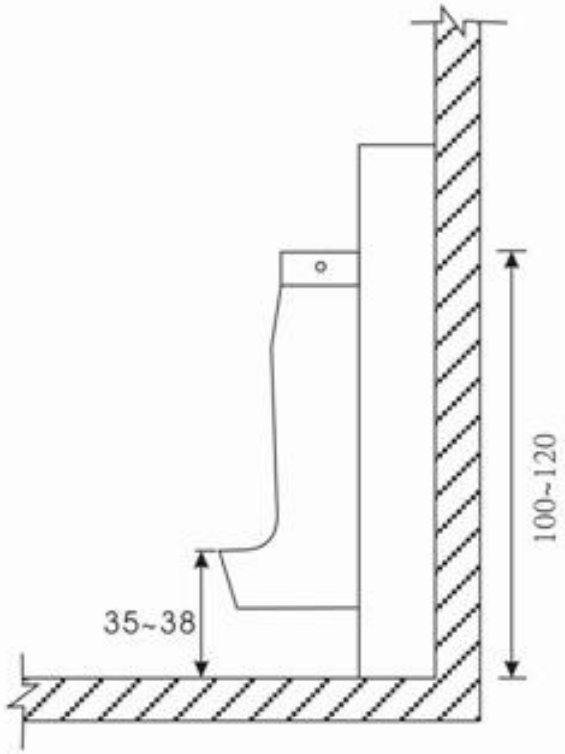


圖 506.3

小便器之突端距地板面應為35-38公分。小便器頂部距樓地板面為100-120公分（圖506.3）。

# 無障礙小便斗設在一般廁所內

# 立式小便斗、扶手

小便斗底部與地面留有空間，方便清潔不會殘留尿垢而發臭

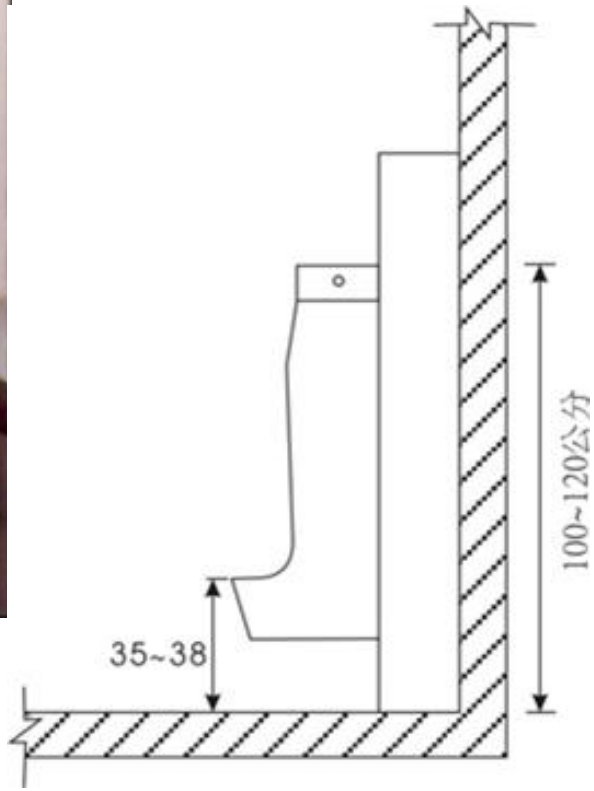


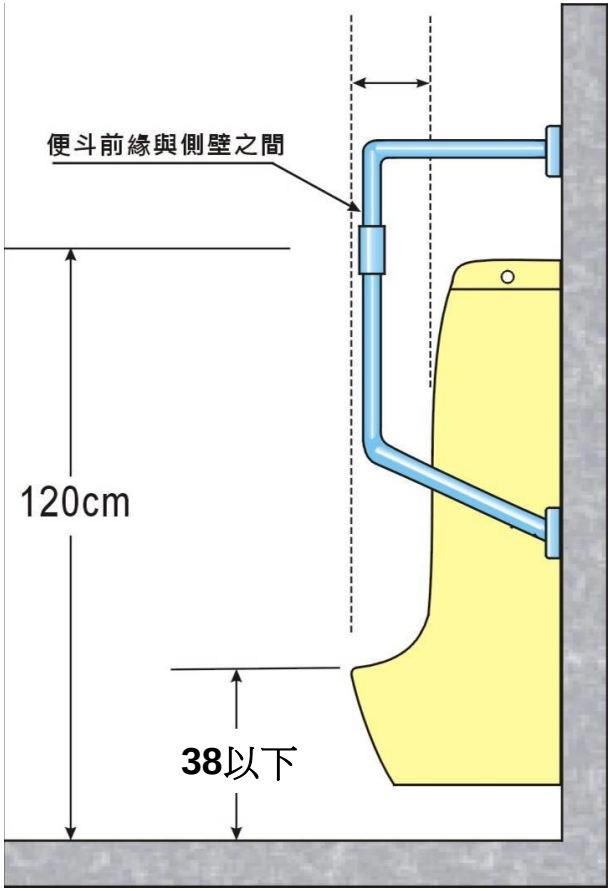


一般小便斗漏尿口的高度不要超過38~35公分，以利輪椅使用者漏尿及方便小孩使用

# 老人滴尿状況

①老化度１
40歳を過ぎると手の振り方が激しくなる。
②老化度２
さらに老化が進むと腰を振るようになる。
③老化度３
60歳前後でひざを曲げて足腰を振る。
④老化度４
ズボンを少し下げないと排尿できなくなる。

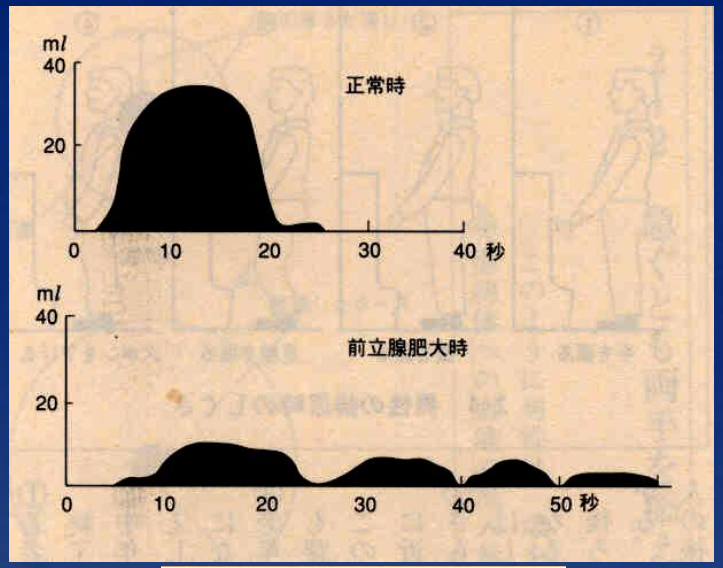
ml
40
20
正常時
0
10
20
30
40 秒
ml
40
20
前立腺肥大時
0
10
20
30
40
50 秒

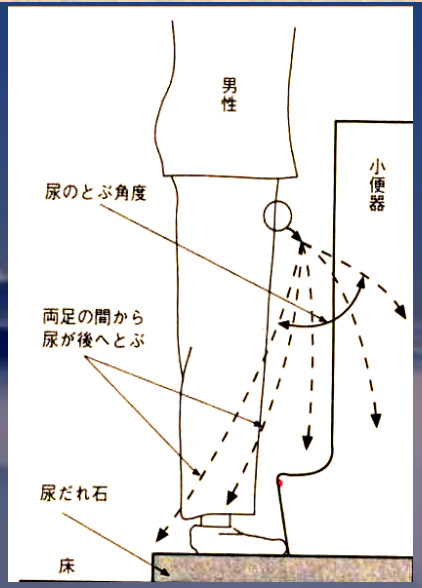
男性
小便器
尿のとぶ角度
両足の間から尿が後へとぶ
尿だれ石
床

# 請指出錯在哪裡？

# 小便斗優缺點比較

# 小便斗的選擇 廠商並不專業

# 盛滴尿口

# 盛滴尿口

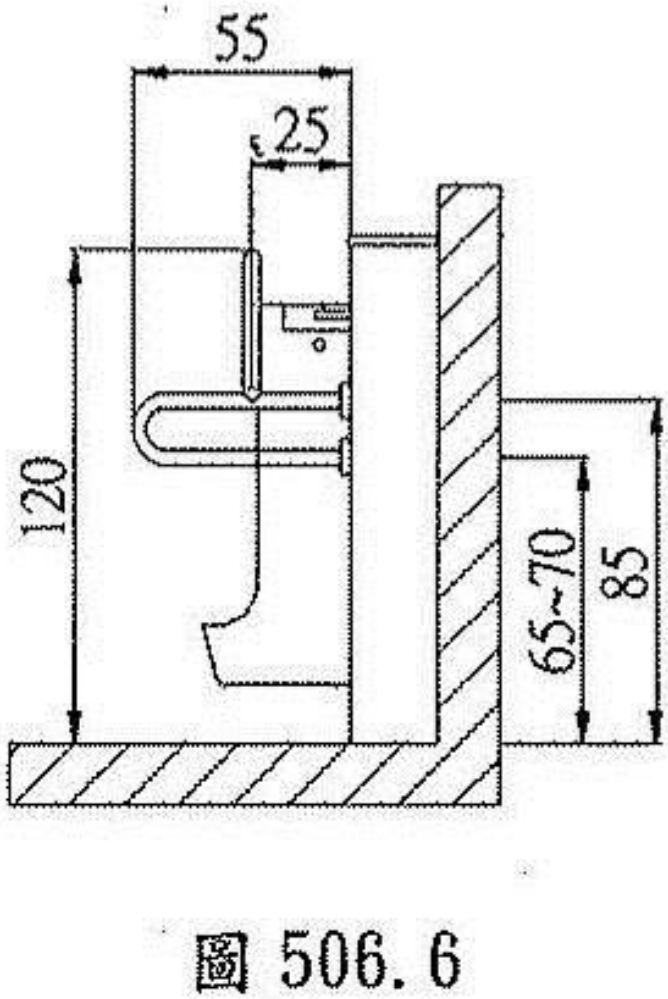


圖 506.6

# 小便斗配置

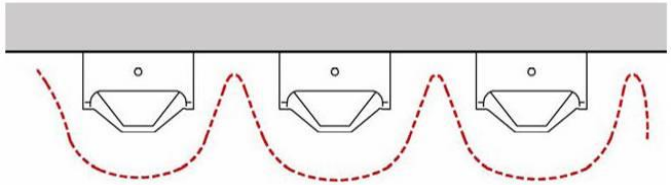

圖 3-24 落地式便器死角多不易清潔

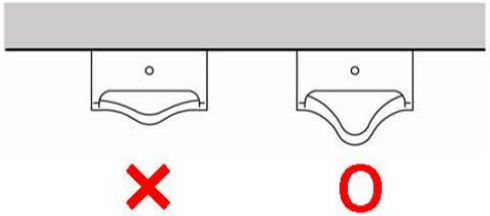


圖 3-25 小便器接尿口應選用尖凸形

圖 3-26 小便器下方之清掃空間

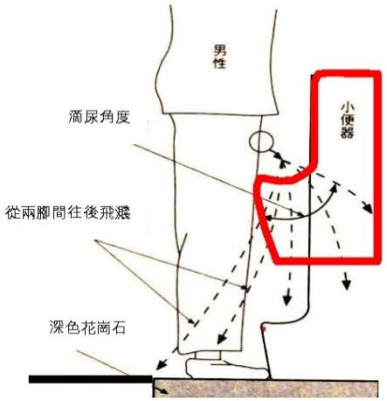


圖 3-27 抬高小便器高度改善滴尿情形

圖 3-28 小便器設置案例

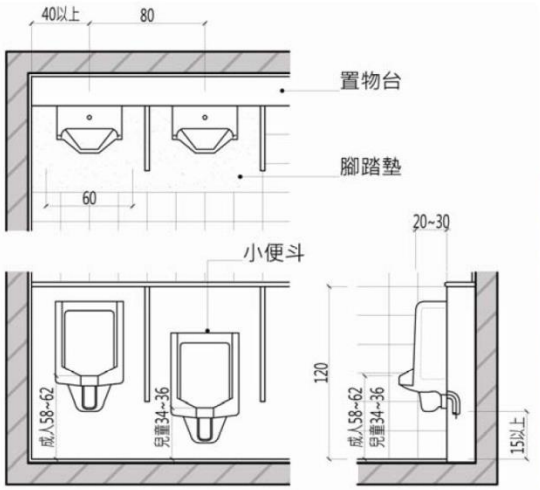


圖 3-29 小便器設置之適宜間距

圖 3-30 成人、兒童小便器應分開設置

# 一般廁所無障礙洗臉檯、小便斗設計

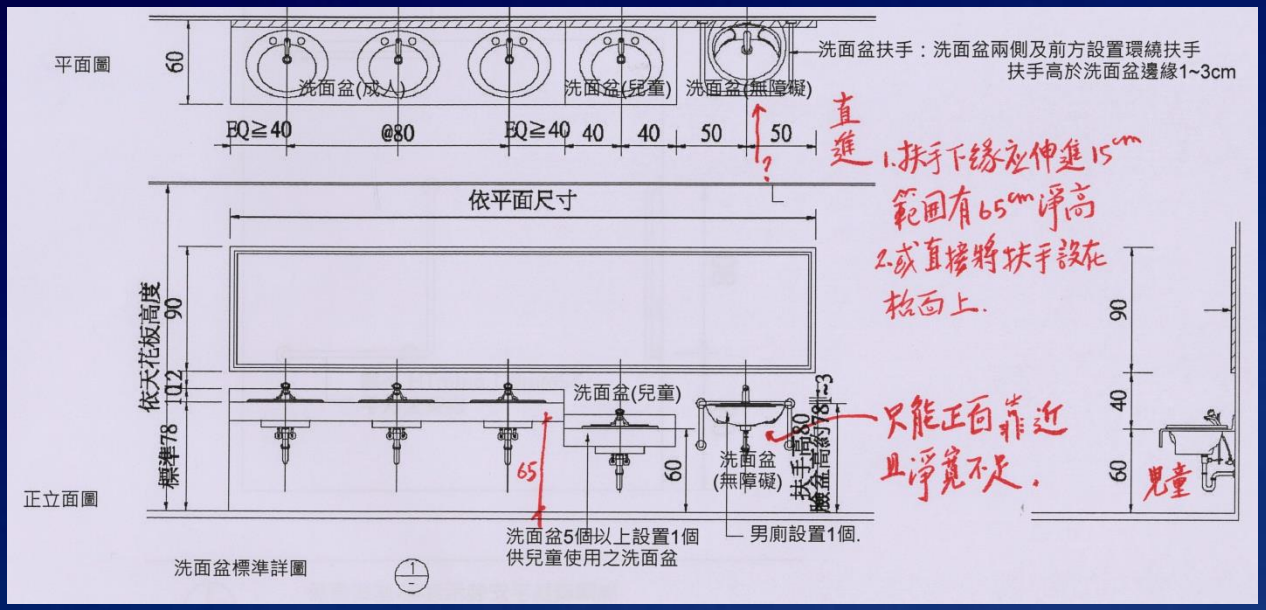


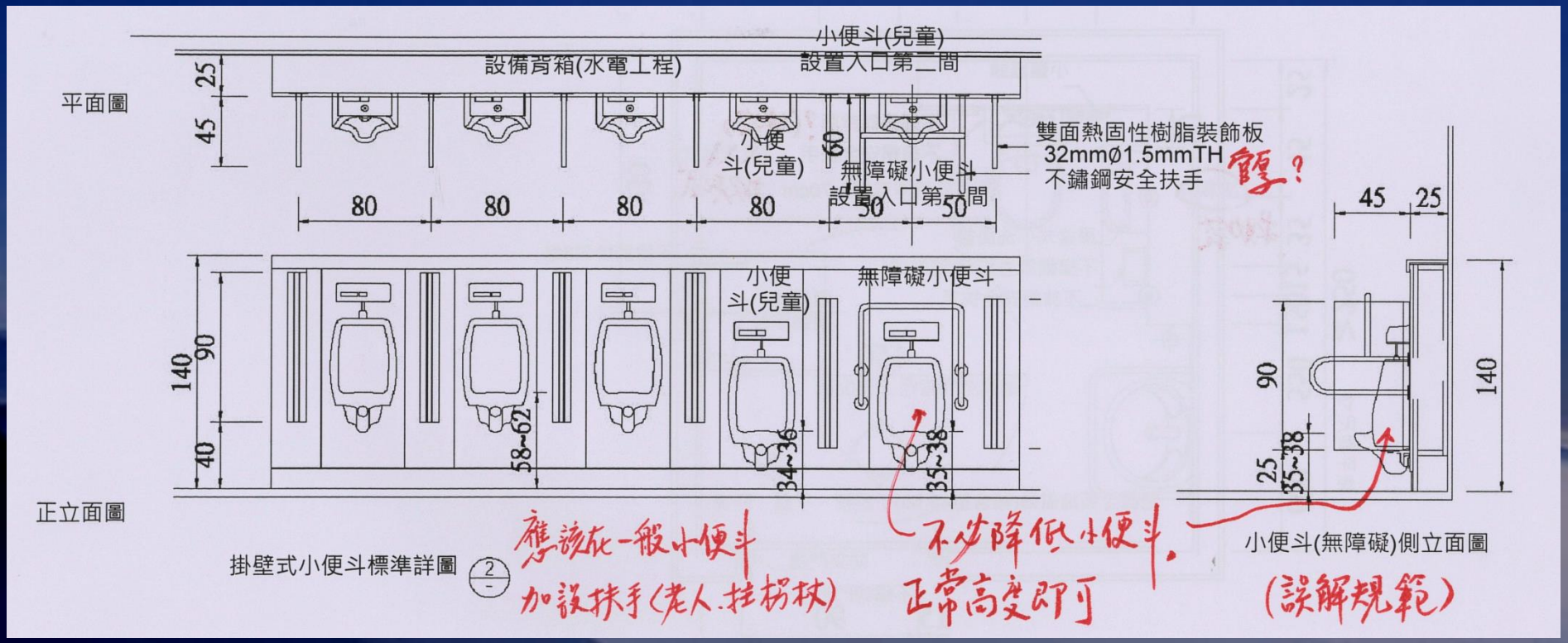

# 裝錯位置的扶手

# 還有缺點嗎？

# 降低小便斗的必要

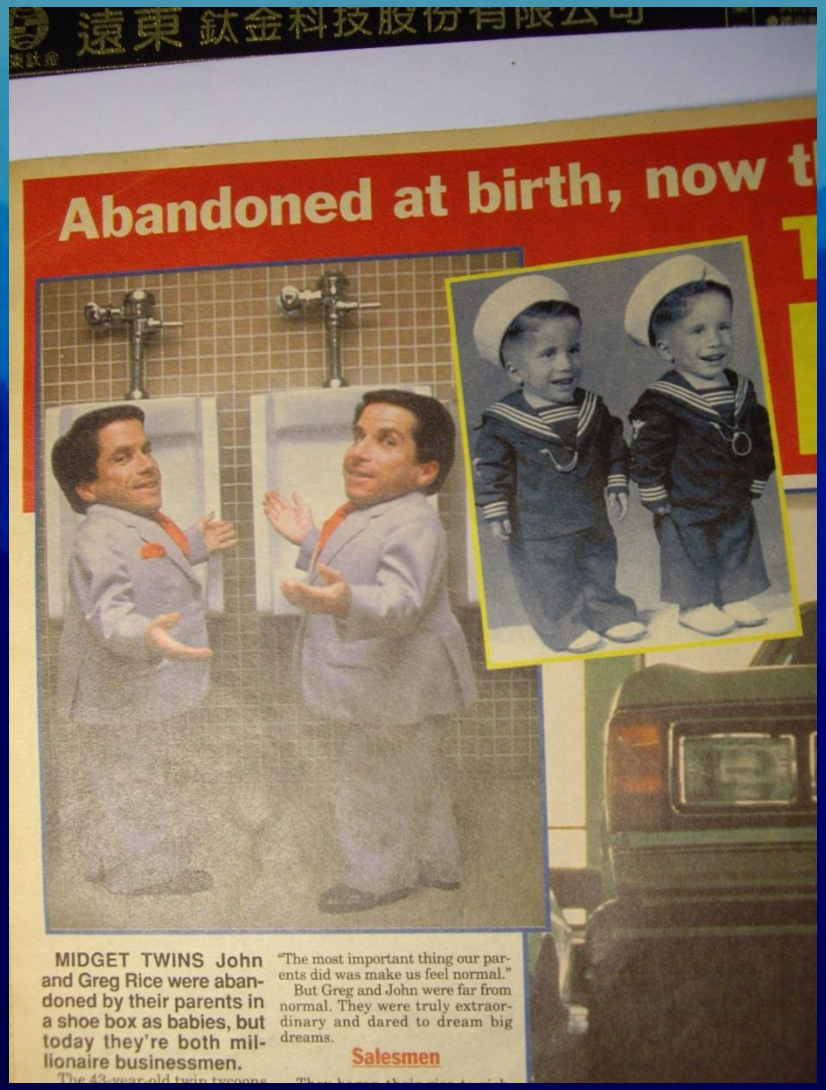
遠東鈦金科技股份有限公司
Abandoned at birth, now t
MIDGET TWINS John and Greg Rice were abandoned by their parents in a shoe box as babies, but today they're both millionaire businessmen.
"The most important thing our parents did was make us feel normal."
But Greg and John were far from normal. They were truly extraordinary and dared to dream big dreams.
Salesmen

# 設計考量

供高齡者及供行動不便者（乘輪椅者）使用之小便器設置方式得參考下列圖示。

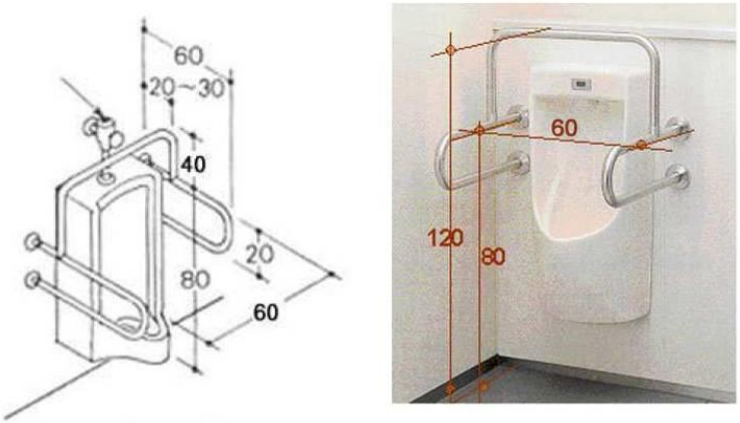


圖 3-36 供高齡者使用之小便器設置方式

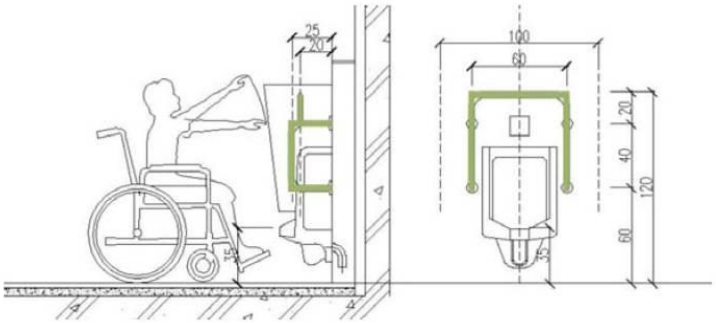


圖 3-37 供輪椅者使用之小便器設置方式

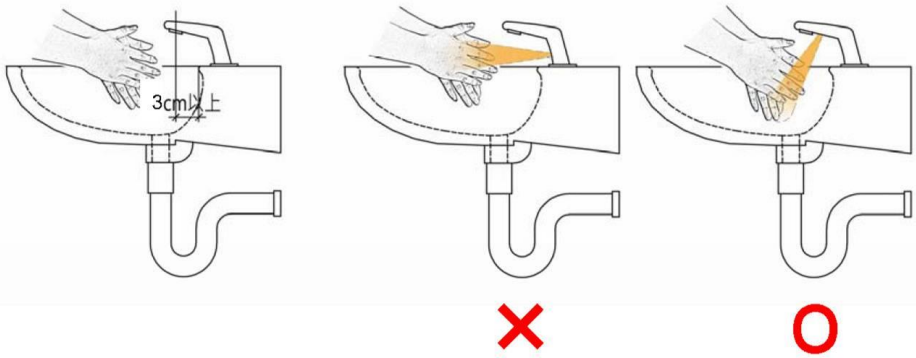


圖 3-42 水龍頭出水處

圖 3-43 水龍頭感應器應選用直下型

圖 3-46 供行動不便者使用廁所之便器側牆設備及洗面盆

# 廁所清理

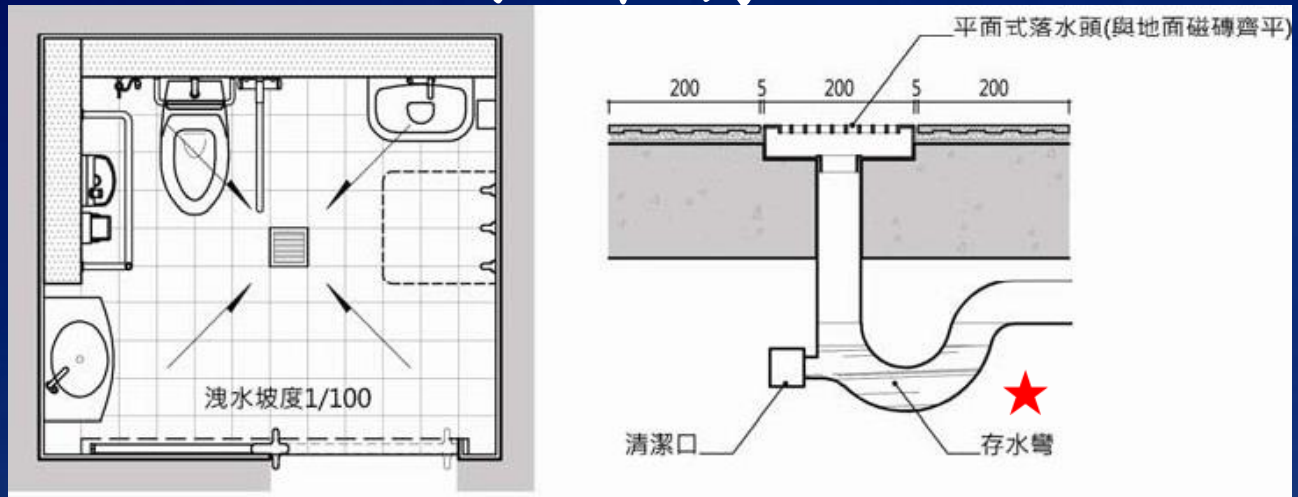


圖 3-71 廁所落水頭設置位置並與地面齊平

圖 3-69 清洗拖把之空間使用

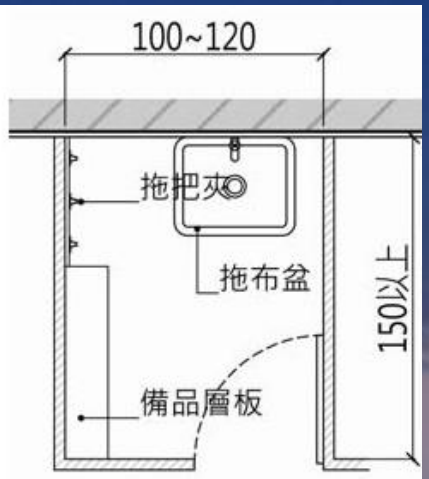


圖 3-70 工具間規劃建議平面

# 照護床 尚未引進

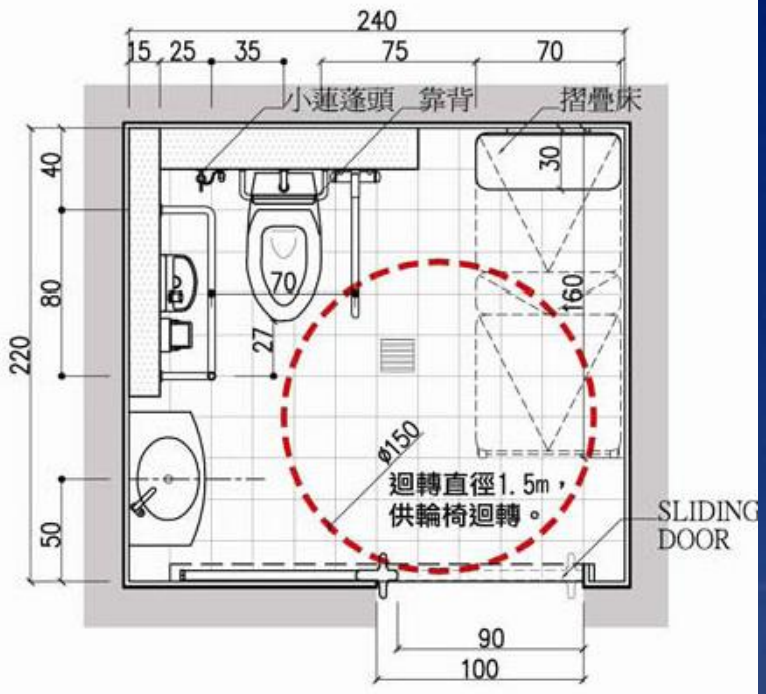


圖 3-48 行動不便廁所 A 型-設計平面圖

圖 3-50 折疊式活動床使用圖例

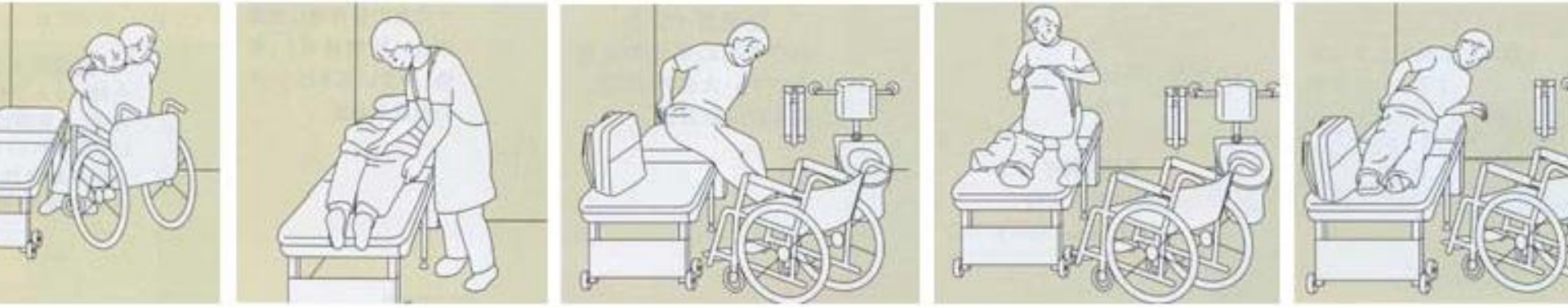

# 照護床

# 降低的扶手

# 馬桶配置

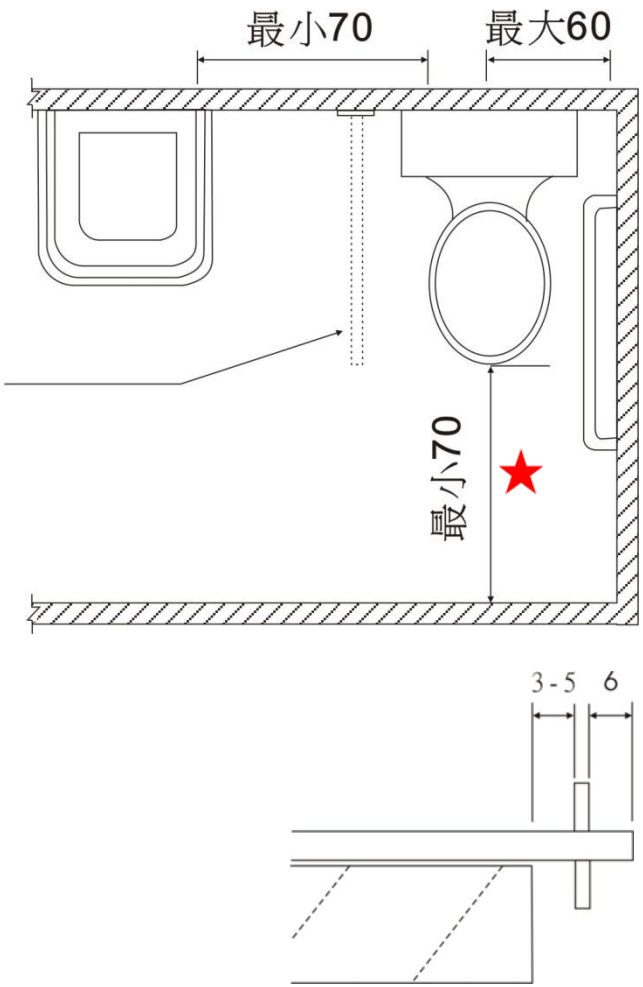
最小70
最大60
最小70
3-5
6

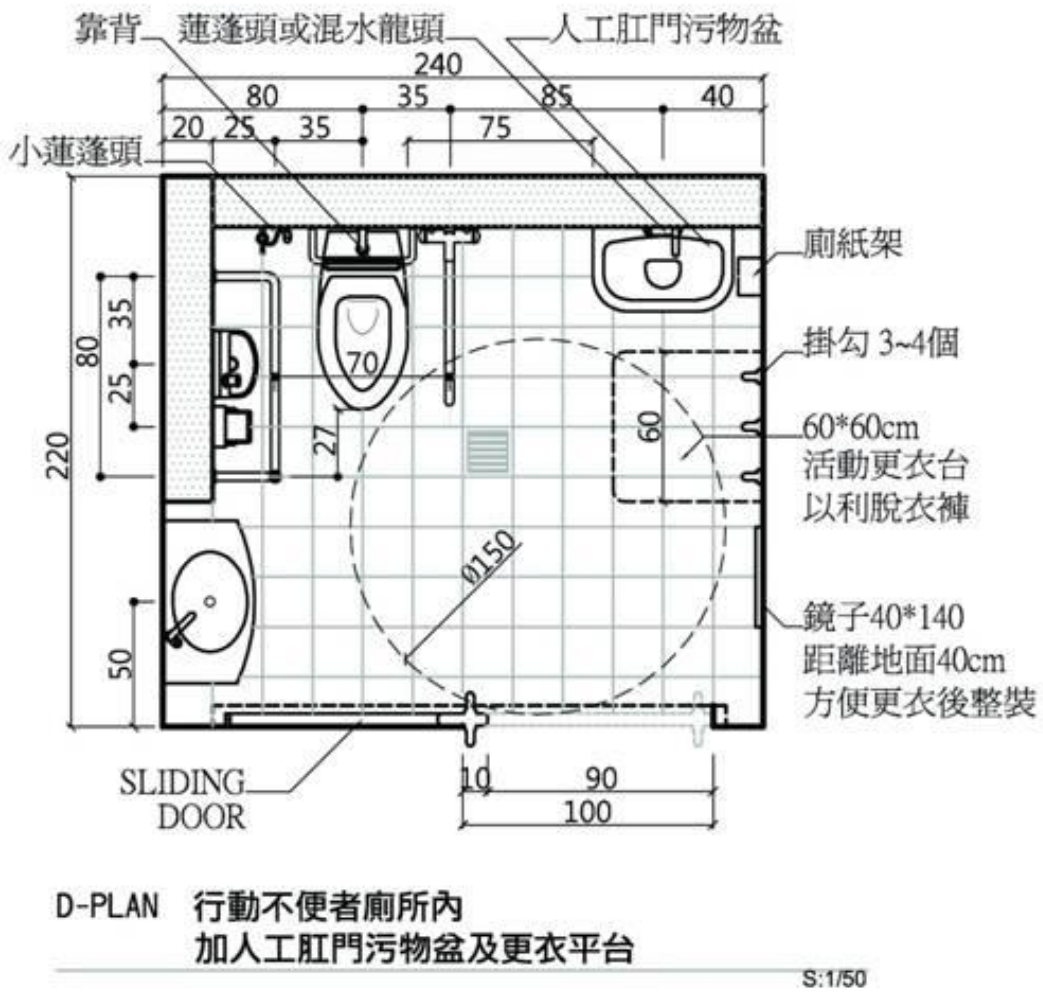
靠背
蓮蓬頭或混水龍頭
人工肛門污物盆
240
80
35
85
40
20
25
35
75
小蓮蓬頭
廁紙架
掛勾 3~4個
60*60cm
活動更衣台
以利脫衣褲
鏡子40*140
距離地面40cm
方便更衣後整裝
80
35
25
220
70
27
60
Ø150
50
SLIDING
DOOR
10
90
100
D-PLAN 行動不便者廁所內
加人工肛門污物盆及更衣平台
S:1/50

# 不當的配置

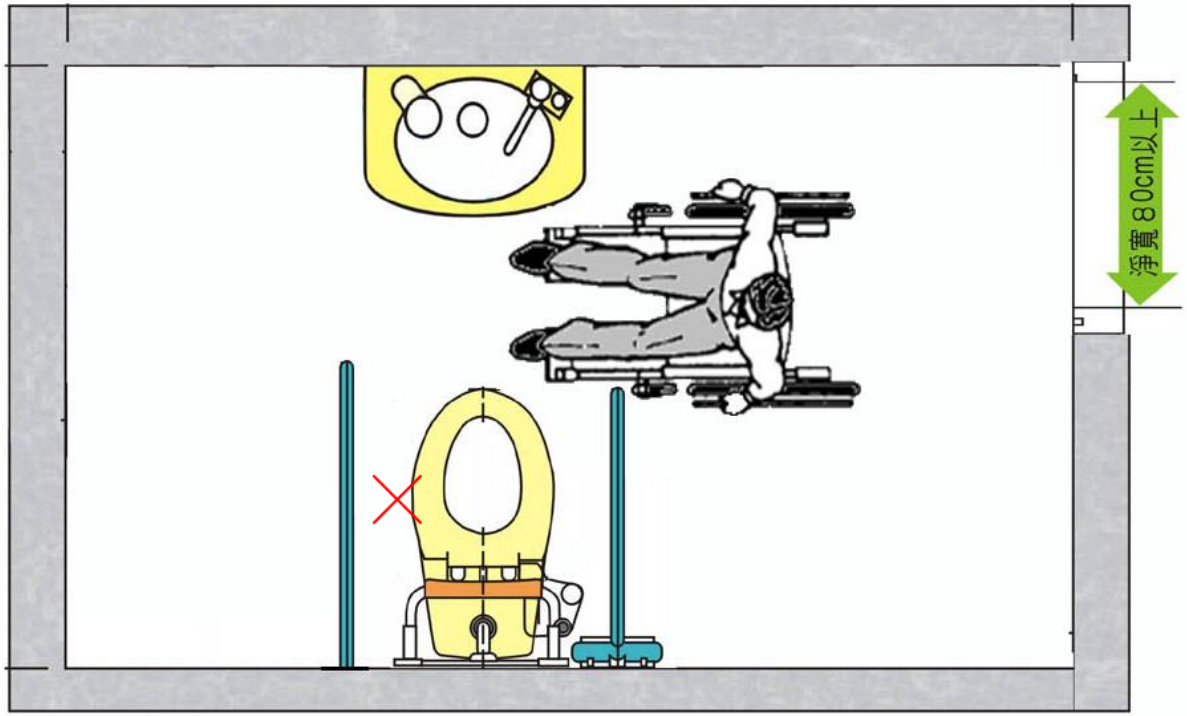

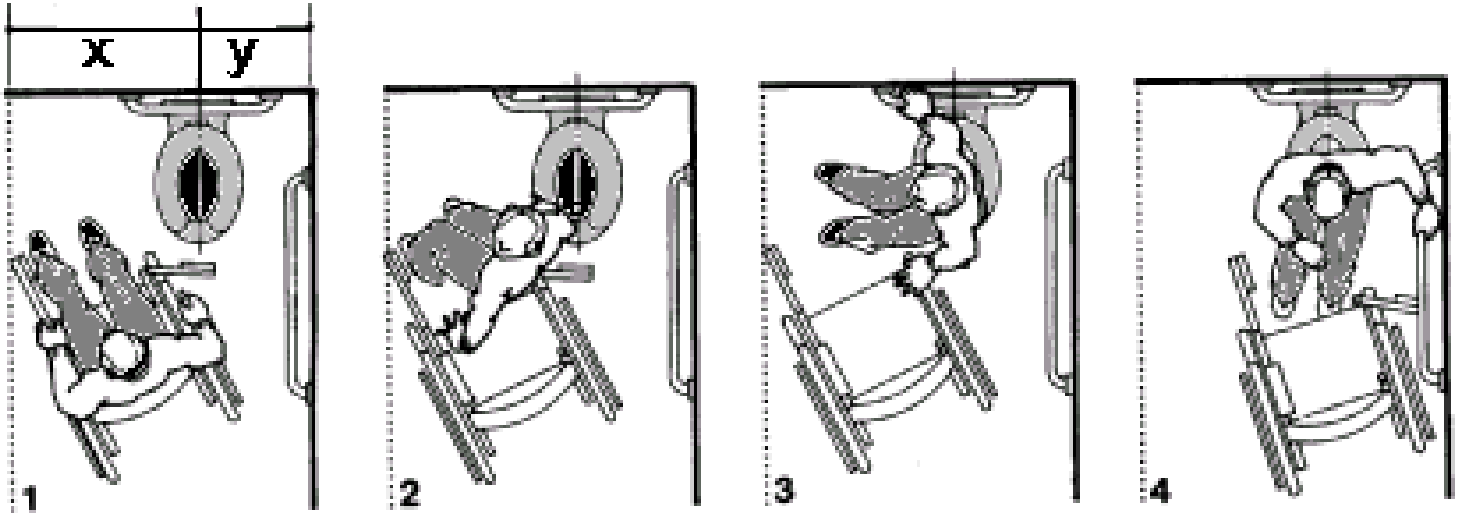


A

x:45-80cm
y:45cm
z:110cm

輪椅使用者與馬桶間的轉換關係

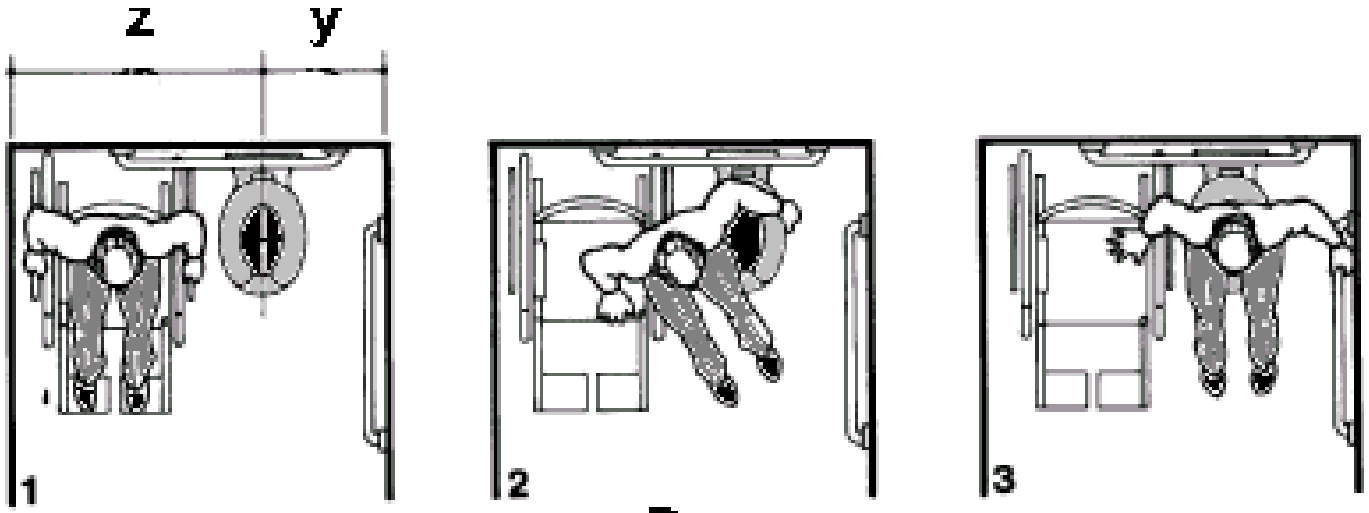


B

# 505.6 可動扶手選擇

簡易型活動扶手
太脆弱

最為理想的方式上下活動扶手

左右活動扶手
太費力

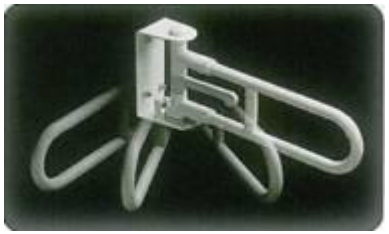

四個定點式扶手，拉起後可旋轉，但是太高又費力不好用

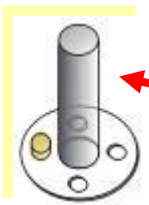

# 505.3 應考慮座式馬桶之靠背

1. 靠背：馬桶正後方，下缘距馬桶座20公分，靠背長24-30公分
2. 若以水箱為靠背，應考慮其平整性與安全性(水箱作為靠背需考慮其平整及耐壓性，應距離馬桶前緣42-48公分）。

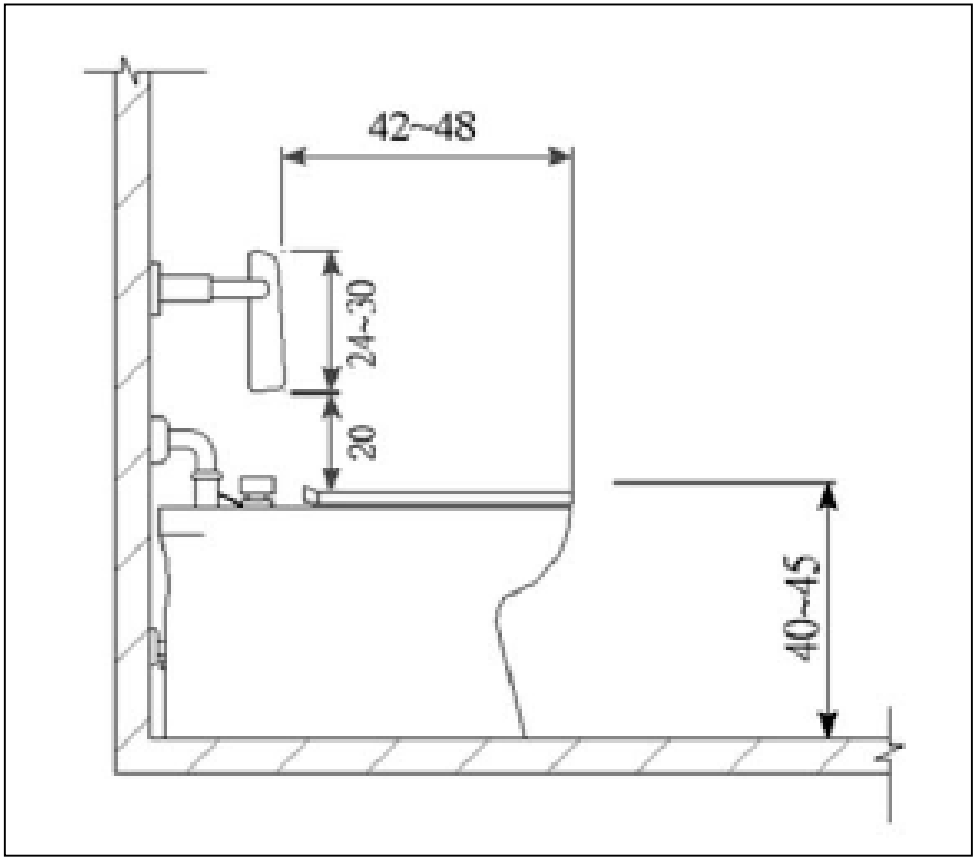

# 505 馬桶兩側扶手

馬桶中心線兩側各35公分

馬桶座面上至扶手上緣27公分（至中心線25公分）

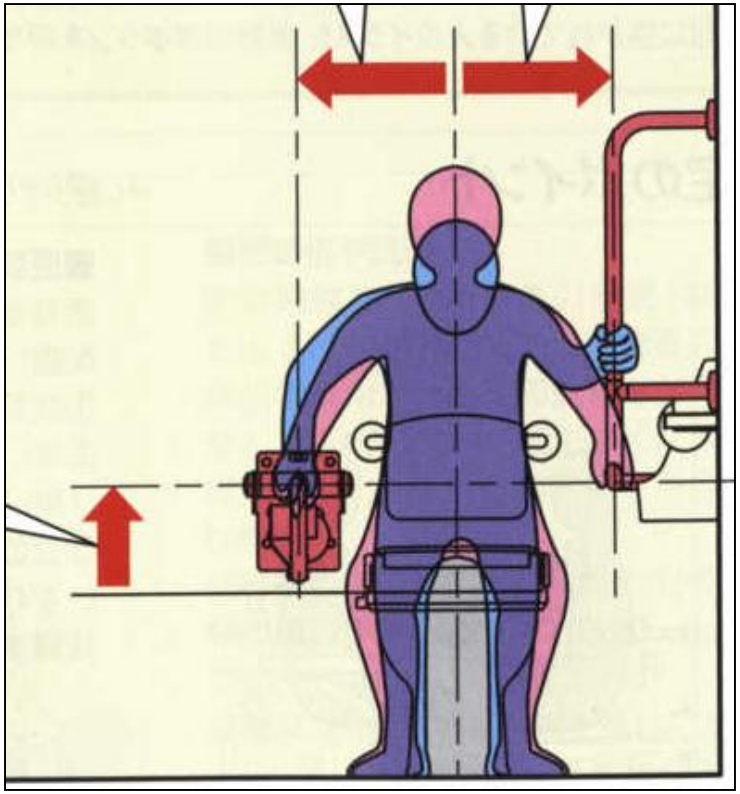

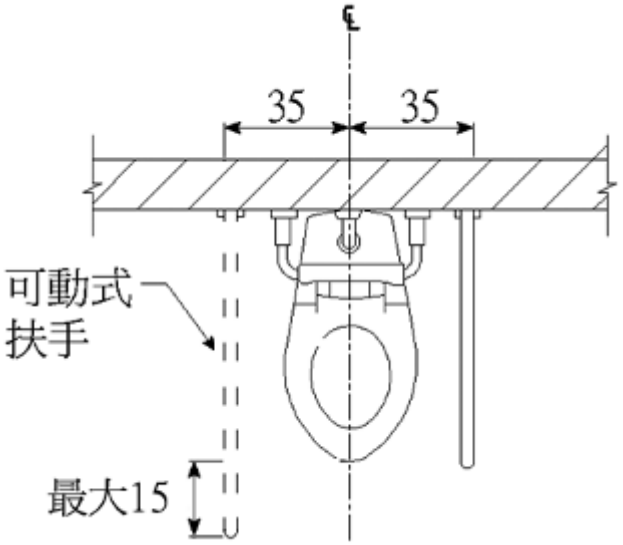

# 505.5 L型固定扶手

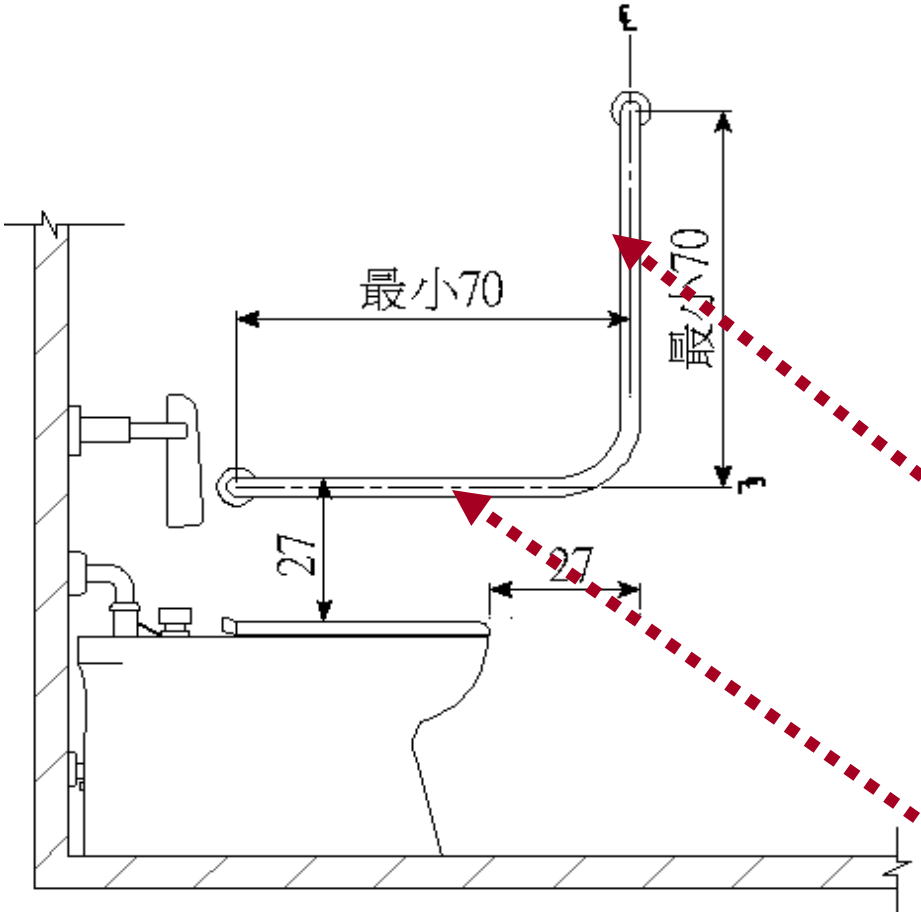


圖505.5

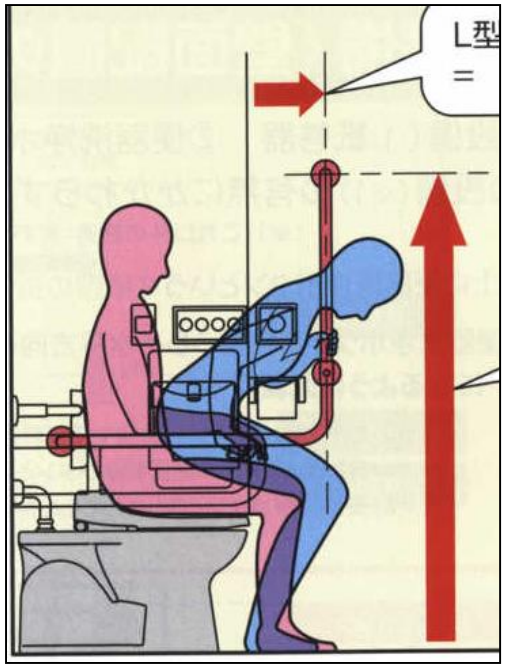


L型扶手之垂直扶手前緣距馬桶前緣27公分

L型扶手之水平扶手上緣距馬桶座面27公分

# 使用順暢的馬桶扶手

超級扶手：

歷經 150 公斤、一萬次的淬鍊仍就穩如泰山

獨特專利設計，堅固耐用、操控靈活、物美價廉

是無障礙環境設備的最佳選擇

# 遵照規範生產的扶手

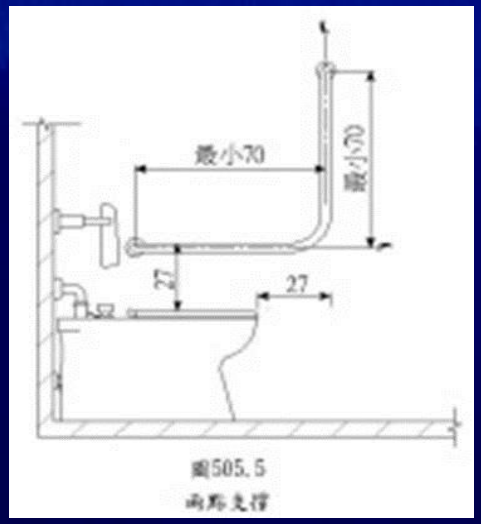

# 較佳的可動扶手固定方式

# 貼磁磚前要再核對尺寸

# 若是臨時廁所也要注意安全

# 驗收確認安全

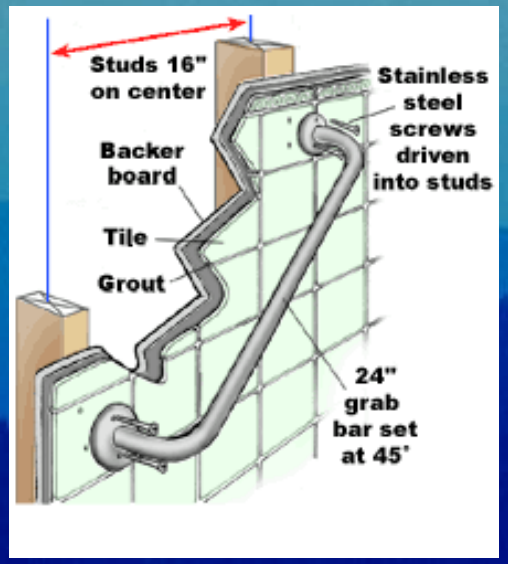


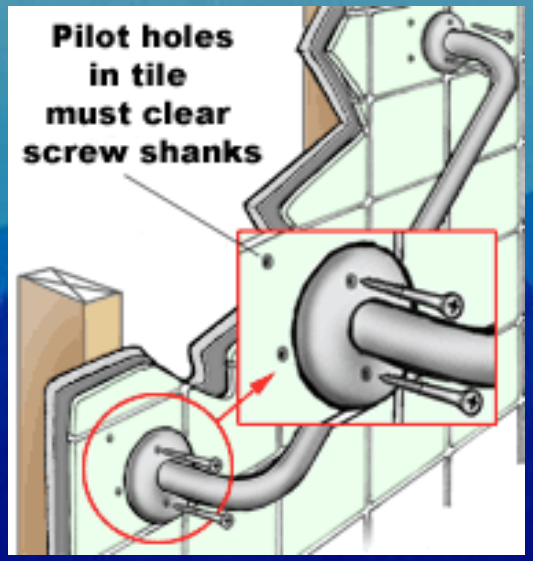

施工不確實，或綠建材牆面無法支持，應研究新的施工法。

# 洗手器

# 請問錯在哪裡？

# 使用順暢的馬桶扶手

# 還有多少缺點嗎？

# 並未細思的廁間施工

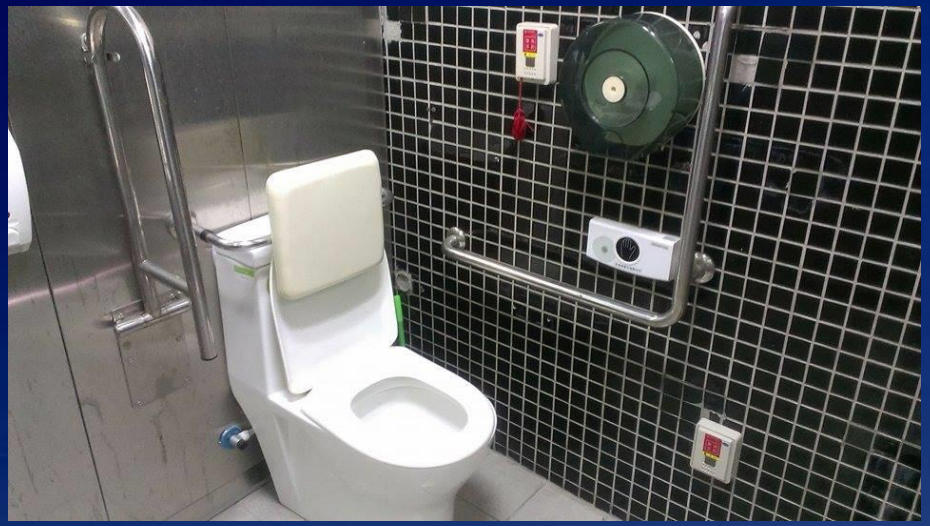

# 錯誤的案例

# 廁所 8

1 → 2 → 3

# 505.6 國內活動扶手進化

靠背過高

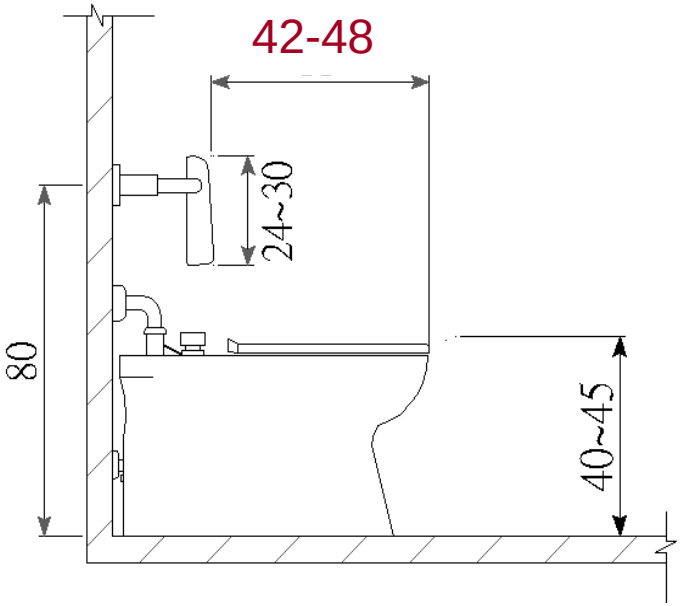


**505.3**應考慮座式馬桶之靠背(或固定水箱)

1. 靠背：馬桶正後方，下緣距馬桶座約20公分，靠背長24-30公分
2. 若以水箱為靠背，應考慮其平整性與安全性。

# 507 洗 面 盆

檯面不得高於85公分

洗面盆底下，距洗面盆邊緣15公分內，淨高不得小於65公分 ★

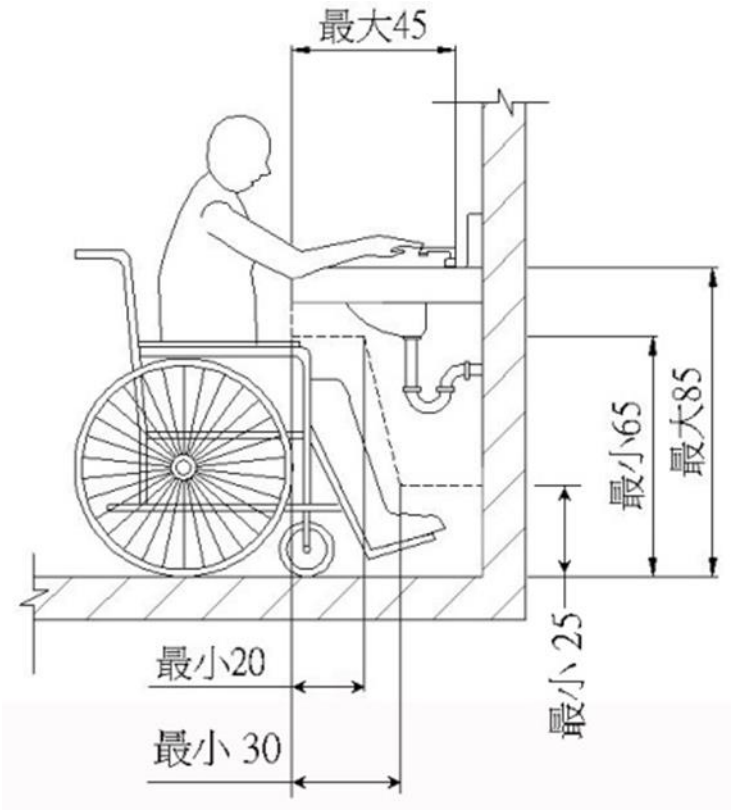


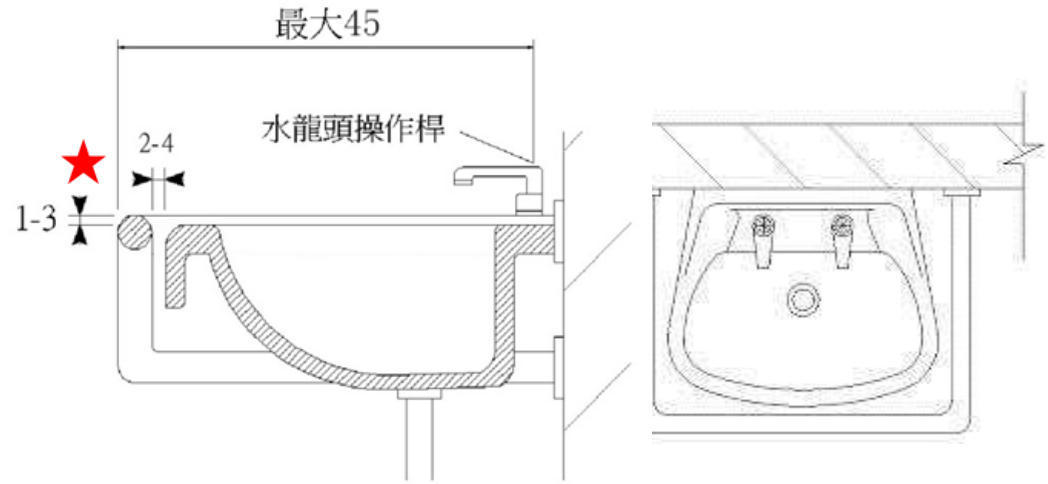


圖 507.6.1

1.扶手不要影響輪椅可及性

洗面盆邊緣距離操作水龍頭不得大於45公分 ★

2.面盆底下需要放腳之空間

3.水龍頭等器具之可用性

# 通用設計臉盆

# 504.4求助鈴

1. 位置及數量
2. 求助鈴形式

一處位在地面上35公分處

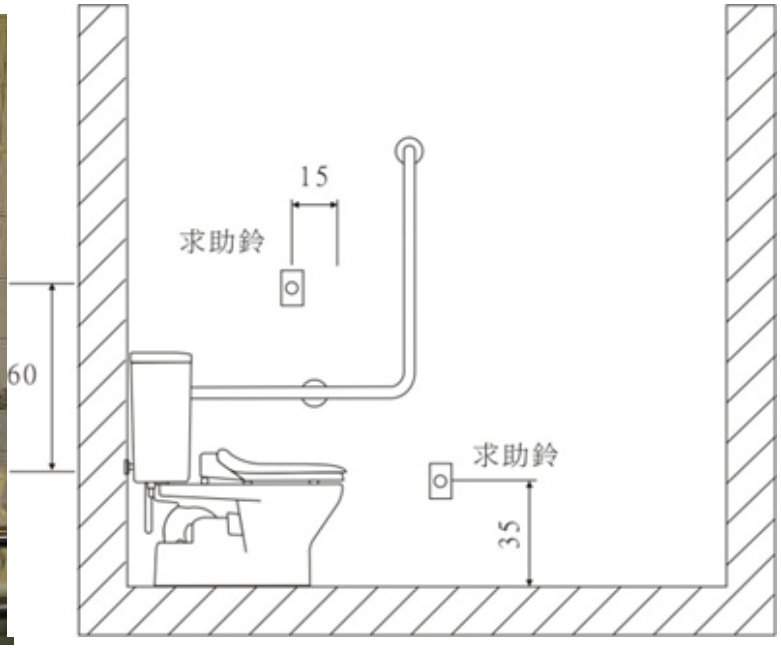


一處設置於馬桶側牆上手可觸及處

504.2

案例檢討

# 無障礙廁所指示

お手洗
Lavatory
現在地

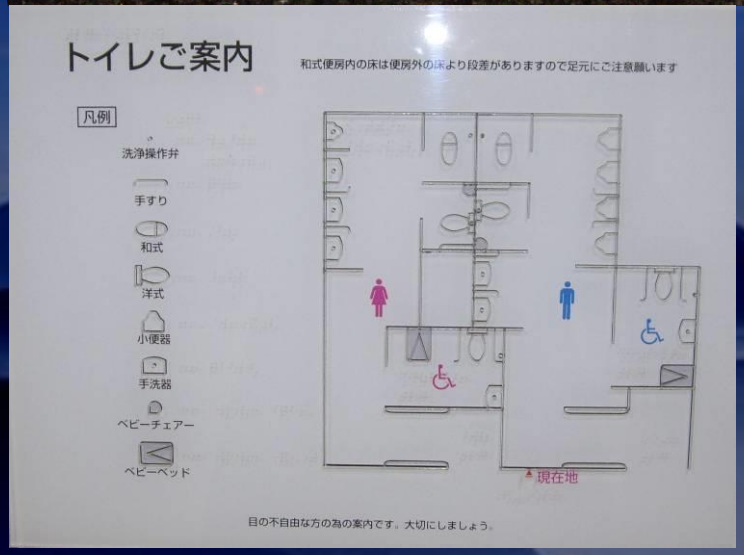
トイレご案内
和式便房内の床は便房外の床より段差がありますので足元にご注意願います
凡例
洗浄操作弁
手すり
和式
洋式
小便器
手洗器
ベビーチェアー
ベビーベッド
現在地
目の不自由な方の為の案内です。大切にしましょう。

お手洗い
Restrooms
洗手间
화장실
この触知案内は目の不自由な方のために設置したものです。
大切に扱ってください。
Information in Braille is provided for the blind.
Please use with care.

# 京都地鐵多功能廁所

男女共用
身体障害者・オストメイト・乳幼児
用の設備を備えています
トイレご案内
現在位置

身体障害者・オストメイト・乳幼児
用の設備を備えています
トイレご案内
現在位置

# 日本廁所資訊

利用できます
復旧ボタン

使用状況
表示板
26
18
13
8
25
17
12
7
24
16
11
6
23
5
22
15
10
4
21
14
9
3
20
2
19
1
和式 (Japanese style)
洋式 (Western style)
ベビーチェアー
ベビーシート
(オムツ交換台)
使用中 (occupied)
空き (vacant)
表示板位置
現在位置 You're here
出入口
混雑時は一列に
お並びください。

# 504.1--淨空間

廁所及浴室空間內需有直徑150公分以上之迴轉空間。

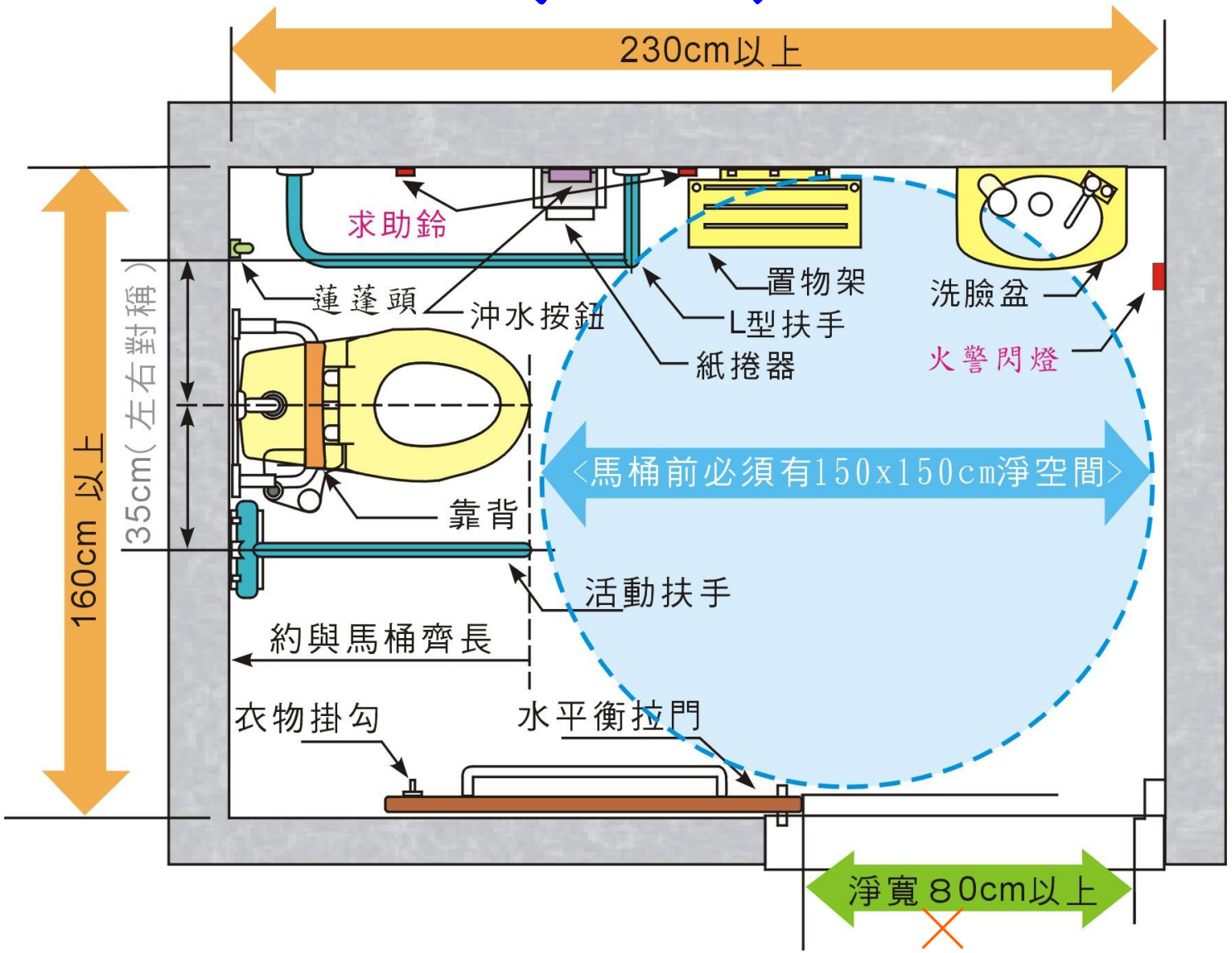

# 504.2 門

廁所盥洗室空間應採用橫向拉門，出入口之淨寬不得小於80公分（圖504.1），且門把距門邊應保持6公分，靠牆之一側並應於距門把3-5公分處設置門擋，以防止夾手（圖504.2）；門扇得設於牆之內外側。

可掀式活動扶手

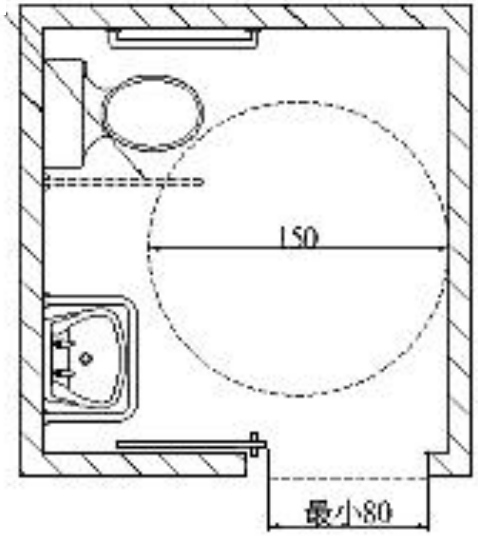


圖504.1

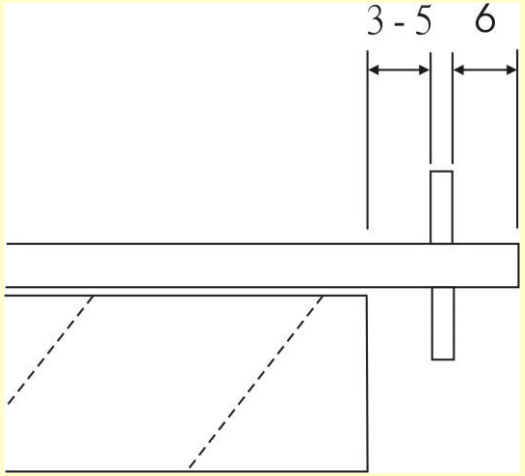


圖504.2

# 淨空間

距馬桶座外緣至少有一側邊有70公分以上之淨空間，方便輪椅使用者側面移位。

★

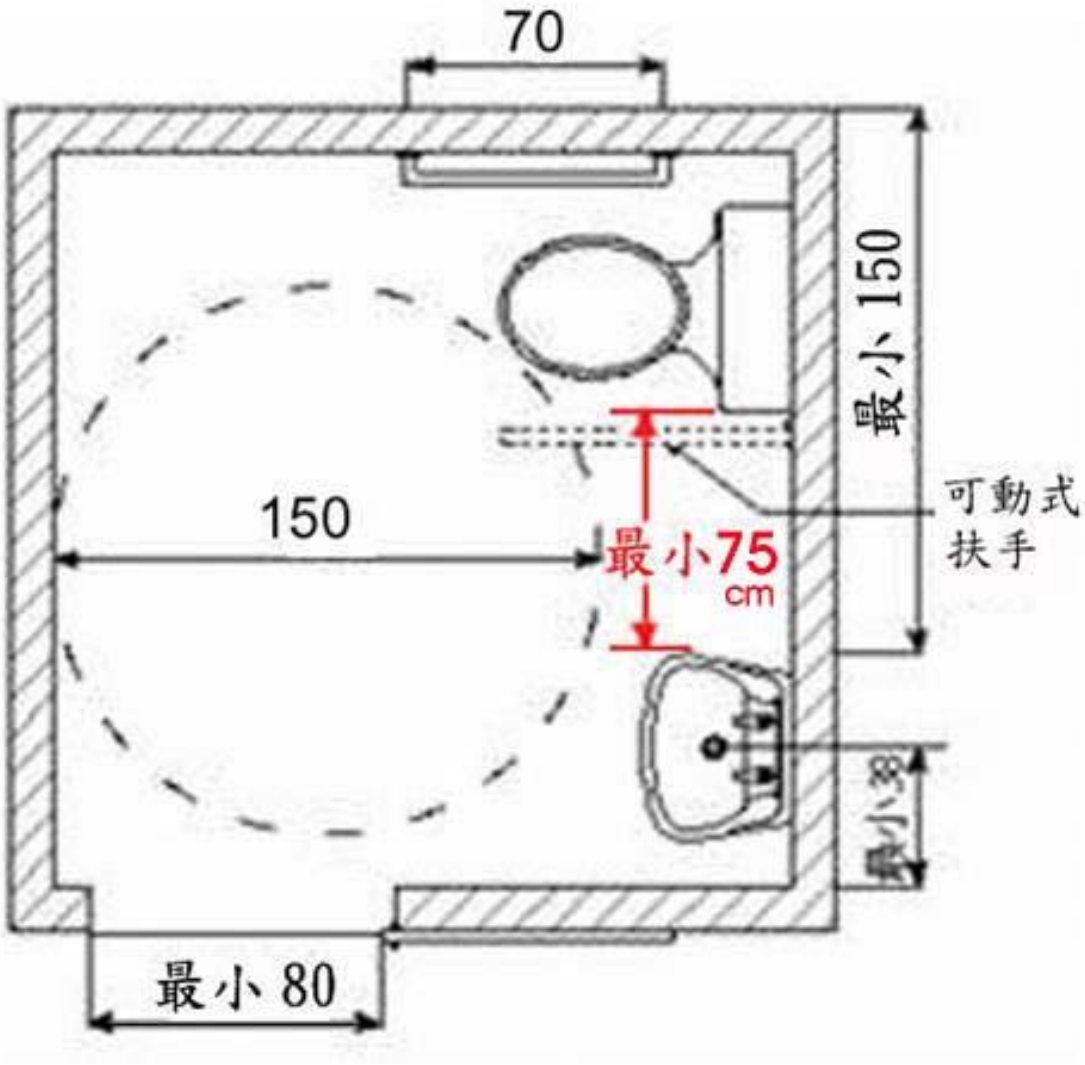

# 504.4：求助鈴

按鈕應設置兩處，一處在距離馬桶前緣往後 15 公分、馬桶座位上60 公分處，另一處在馬桶前緣往前35 公分、高35 公分處，且按扭應明確標示。

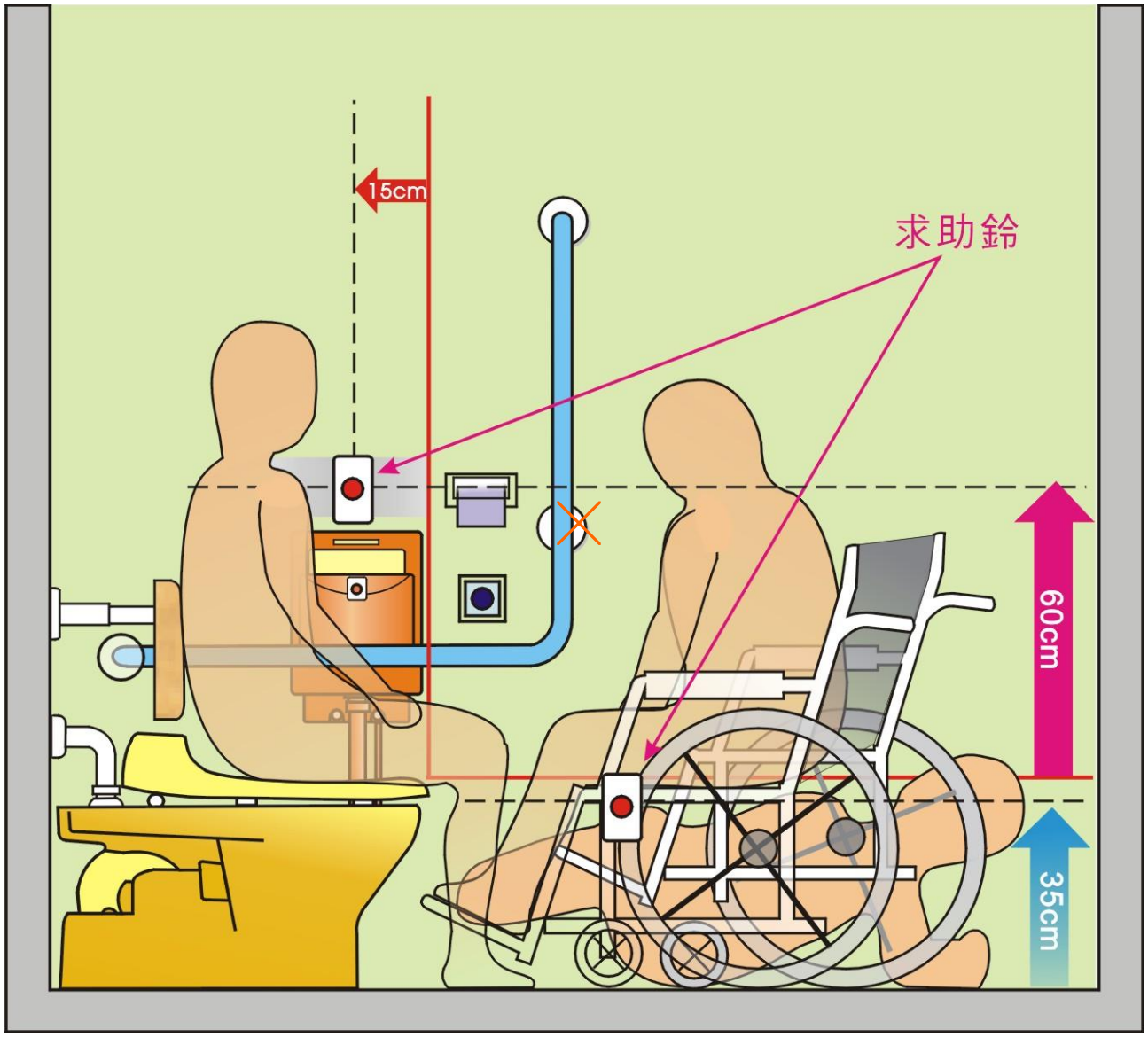

# 緊急訊號

應於馬桶前方或門上方牆壁上，距地板面180公分以上處，設置火警燈號警示設備

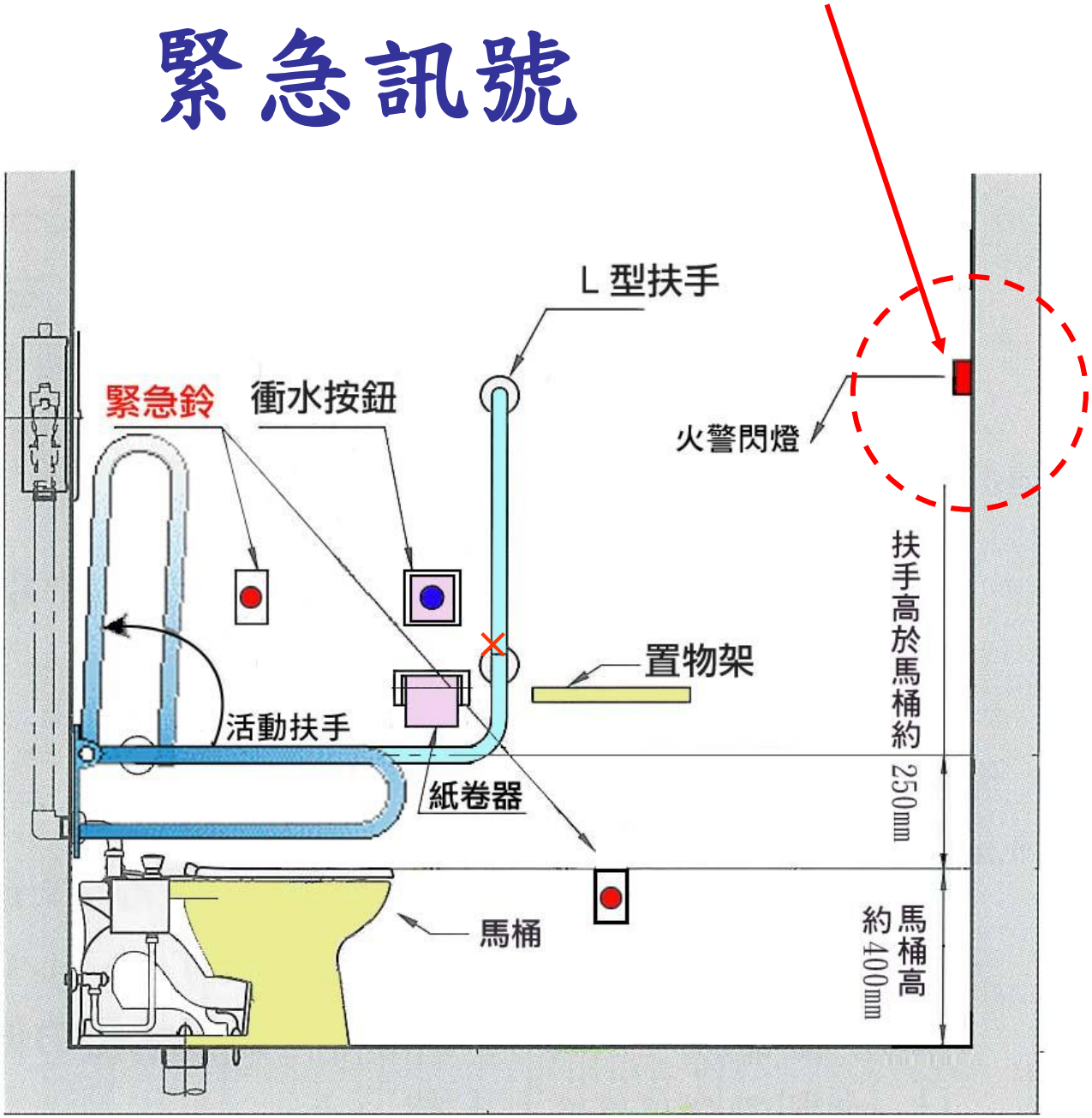

# 新規範後的無障礙廁所

# 較新的無障礙廁所

# 按不到的開關

嬰兒尿布台
嬰兒尿布台
Diaper Changing Station
本場所已加強
人員巡檢及防
偷拍偵測，請
您放心使用。
2012 03 13

# 507 洗面盆

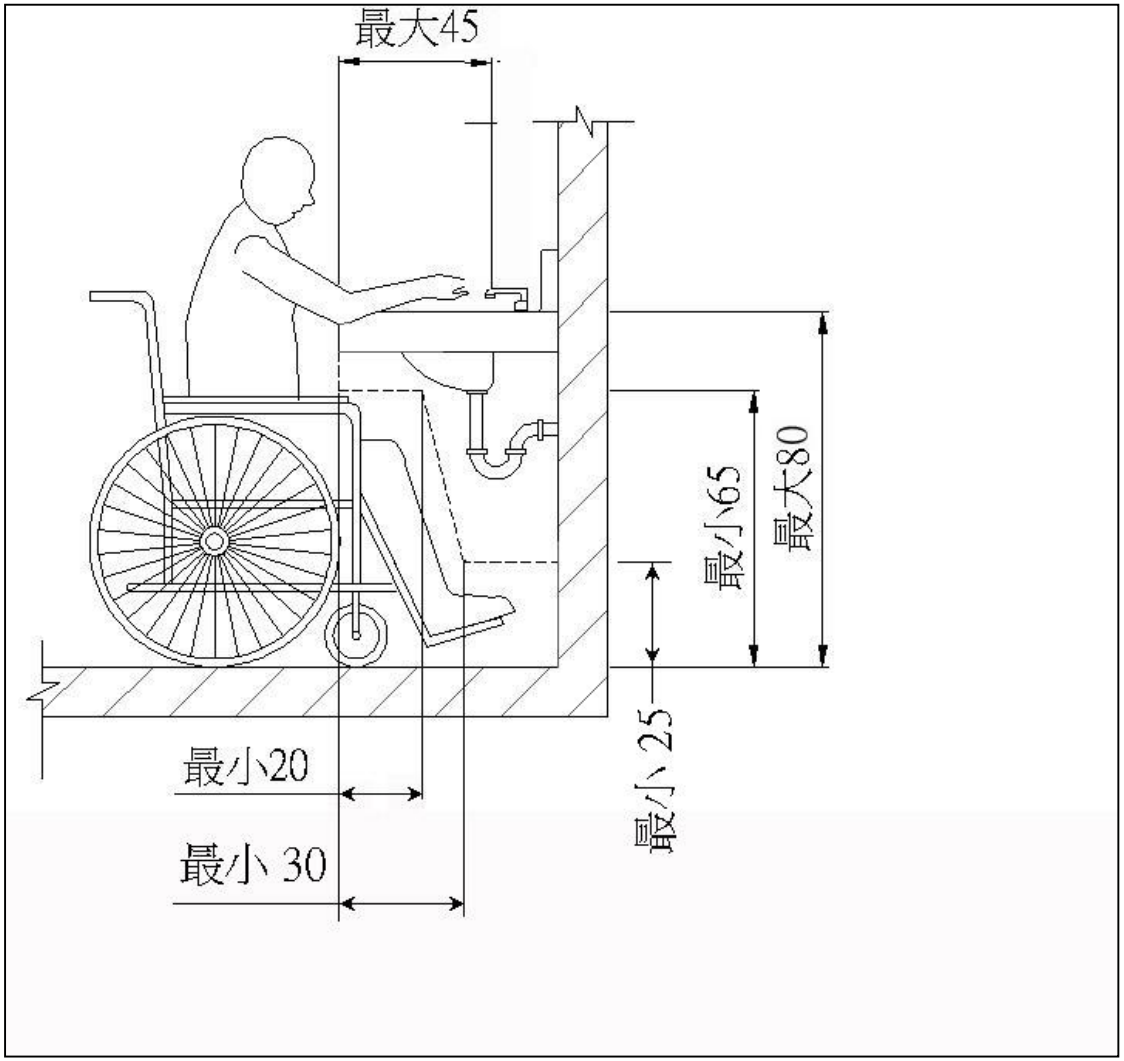


507.3高度：洗面盆上緣距地板面不得大於80公分，且洗面盆下面距面盆邊緣15公分之範圍，由地板面量起高65公分及水平30公分內應淨空，以符合膝蓋淨容納空間規定（圖507.3）。

# 507 洗面盆

**507.5 洗面盆深度**：洗面盆邊緣距離水龍頭操作桿或自動感應水龍頭之出水口不得大於45公分，且洗面盆下方空間，外露管線及器具表面不得有尖銳或易磨蝕之設備。

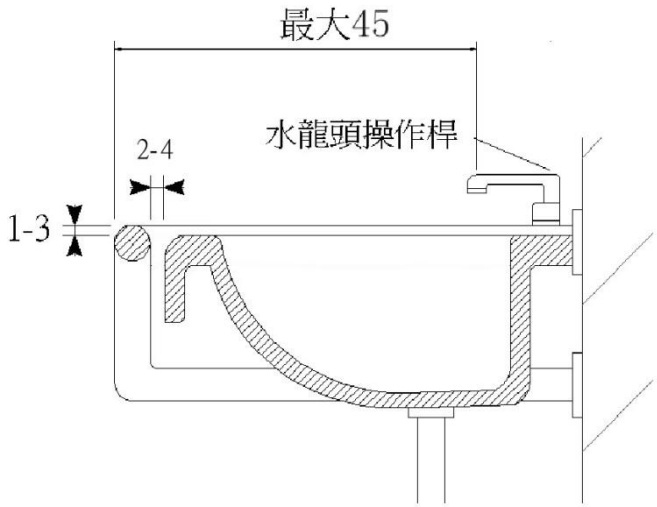

圖 507.6.1

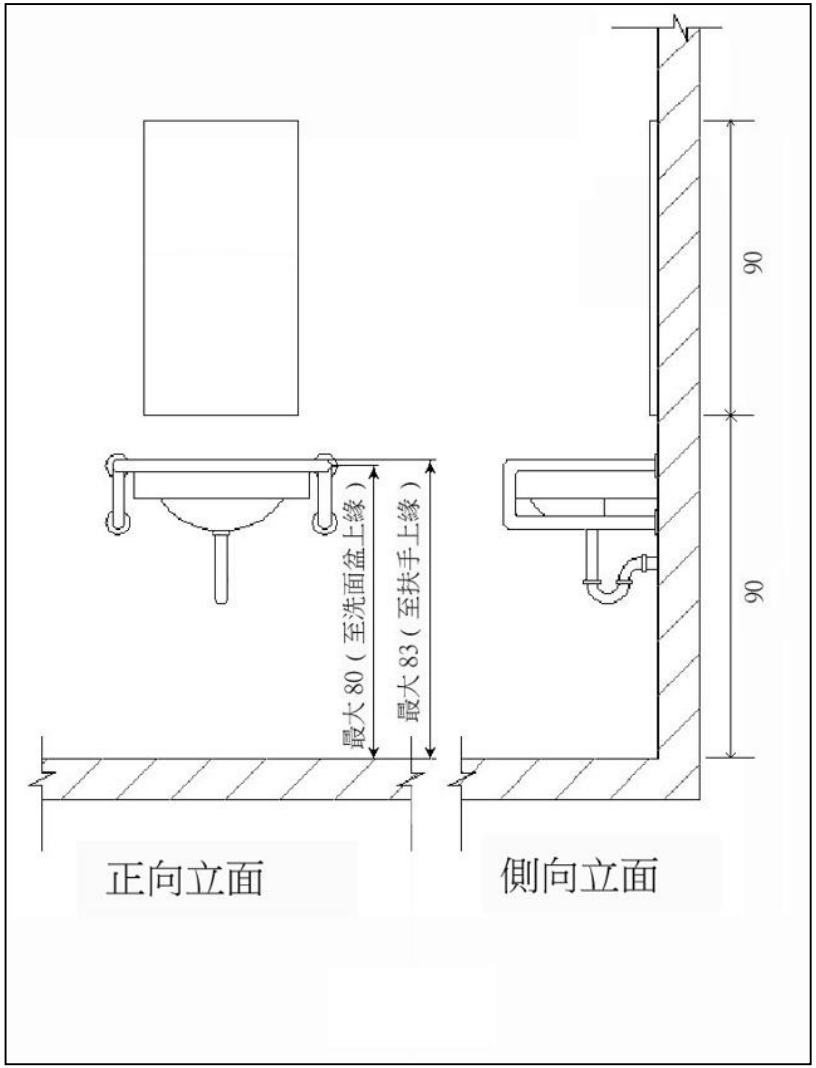

# 507 洗面盆

因應通用設計概念，應考慮兒童及輪椅使用者

# 洗臉台扶手

# 洗臉台扶手

# 大阪全日空飯店

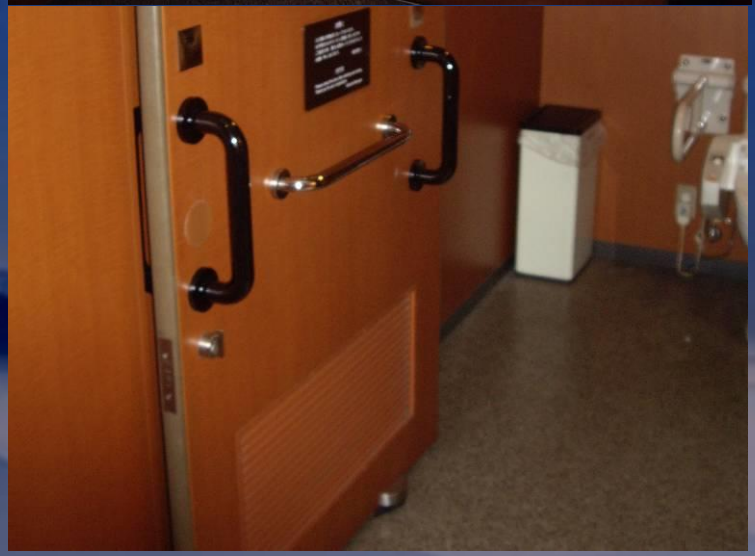

# 固定低水箱可當靠背墊

# 免痣清洗設施老人延壽原因之一

# 大阪SOGO百貨公司

# 人工肛門洗滌設施

# 巴歇羅納機場無障礙廁所

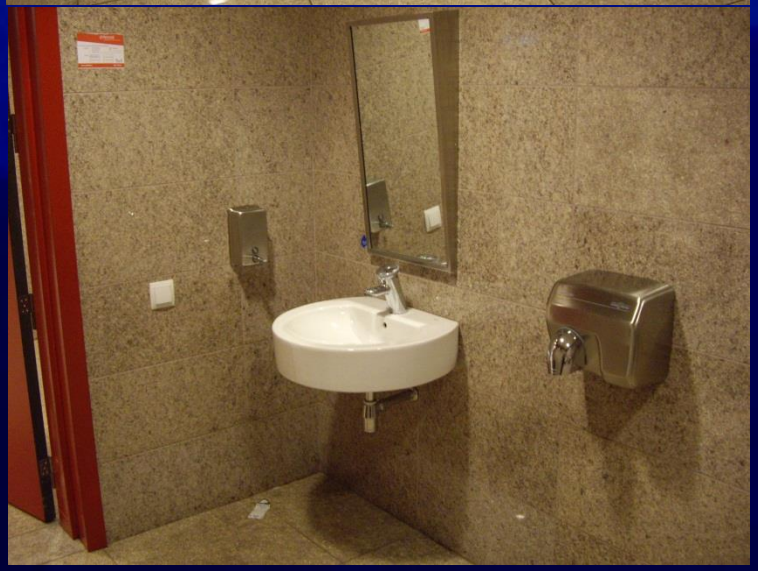

# 504.4　求助鈴

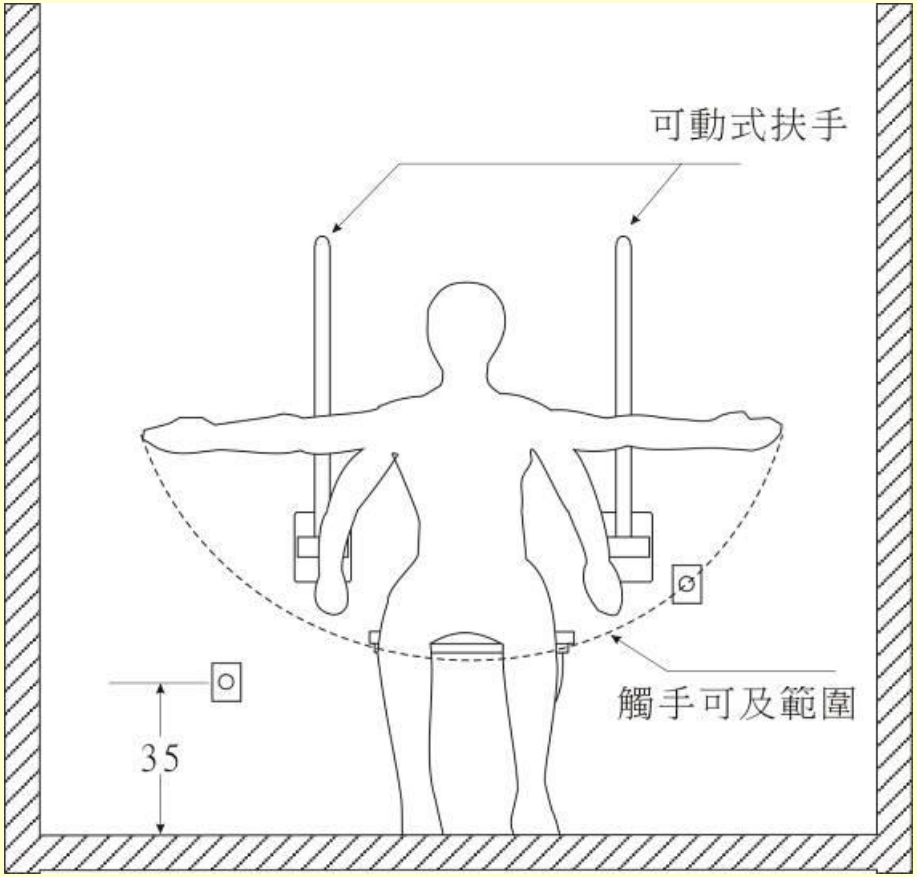


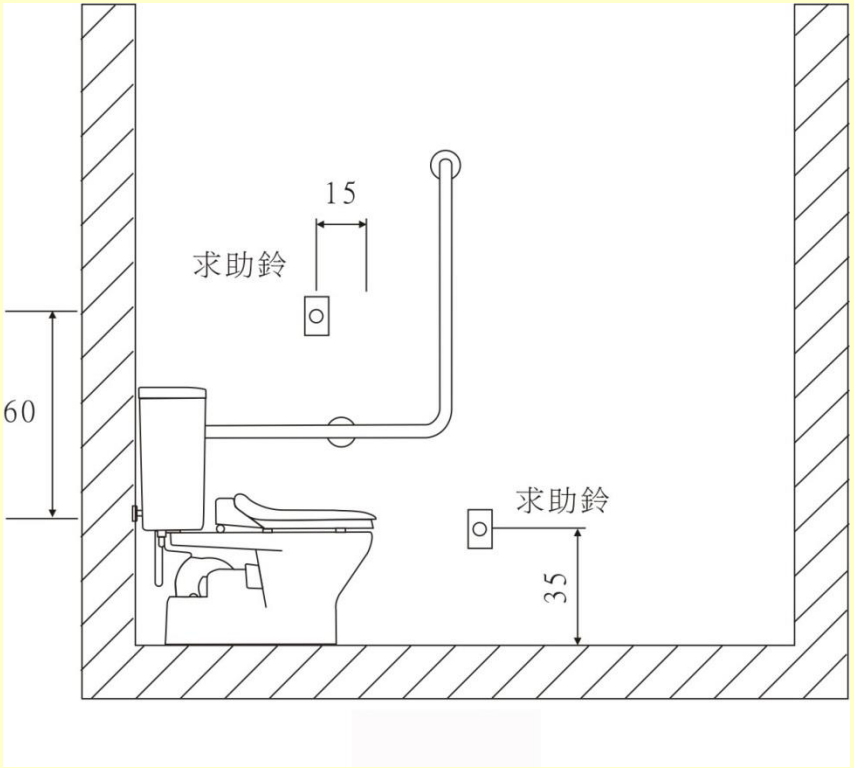


一處在距離馬桶前緣往後15公分、馬桶座位上60公分，　；另在距地板面高35公分範圍內設置一處可供跌倒後使用之求助鈴，且應明確標示，易於操控。

# 504.4 求助鈴

# 阿姆斯特丹機場無障礙廁所

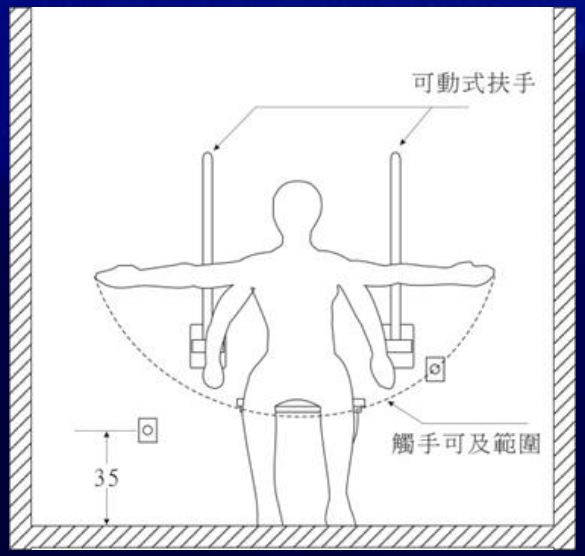

# 中興醫院院區

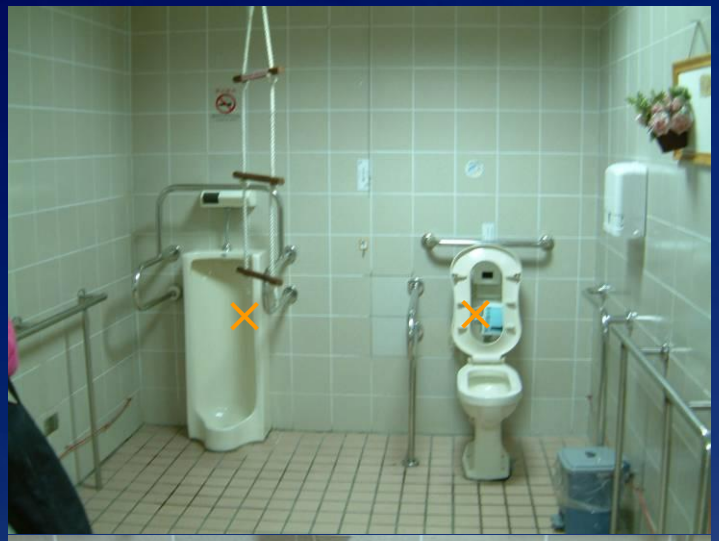

# 505.5 馬桶兩側扶手

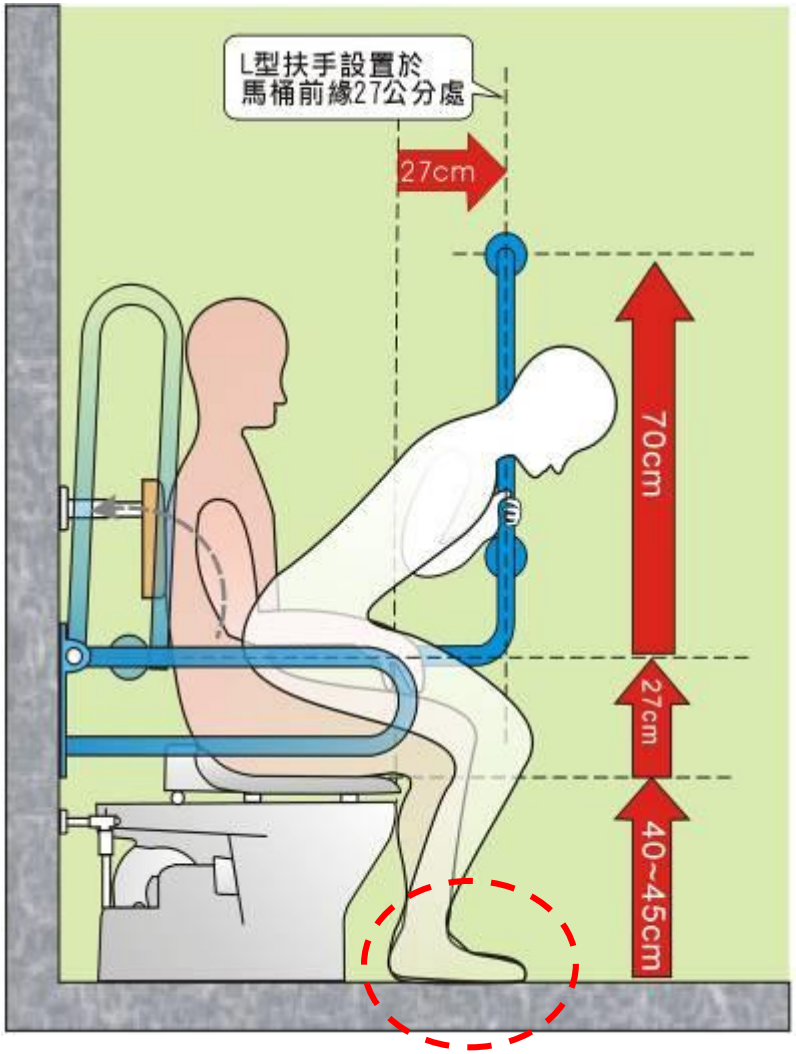
L型扶手設置於
馬桶前緣27公分處
27cm
70cm
27cm
40~45cm

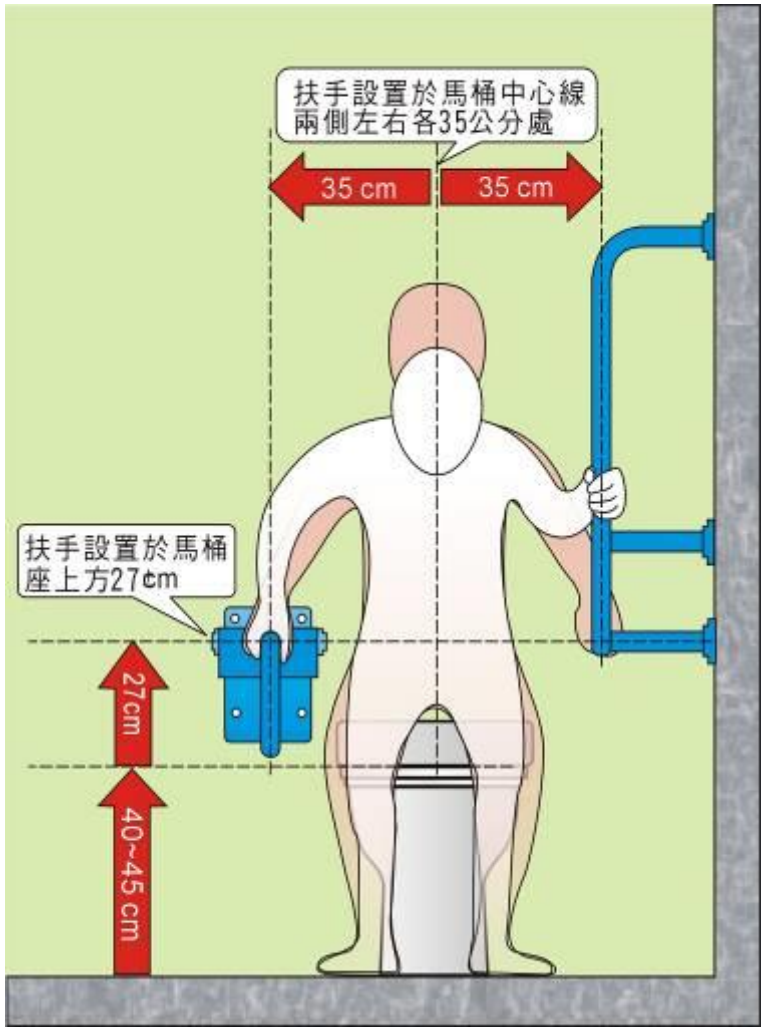
扶手設置於馬桶中心線
兩側左右各35公分處
35 cm
35 cm
扶手設置於馬桶
座上方27cm
27cm
40~45 cm

# 日本無障礙廁所

# 紐西蘭公廁

- 紐西蘭公廁自動感應沖水、洗手自動感應給水等設備。

# 洗手器、下身盆

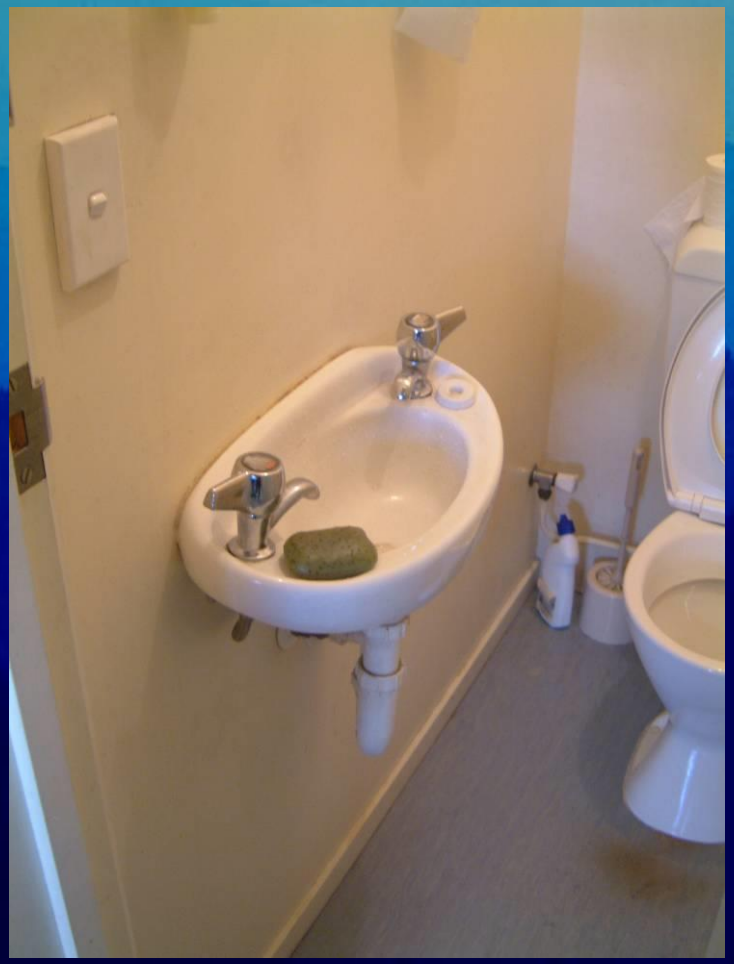

# 緊急按鈕、使用中顯示

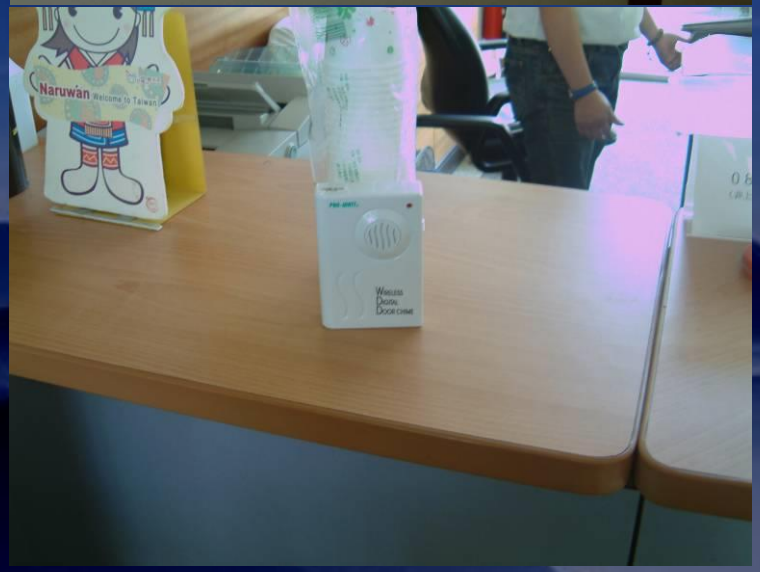

# 求救警報設備

緊急按鈕

女盥洗室
WOMEN
女
WOMEN

專用廁所
DISABLED RESTROOM
男
MEN

公廁緊急
按鈕警報
接收器

# 親子使用設備

兒童安全座椅
Children's safety seat
兒童換尿布床
Baby Changing Station

授乳室
Nursery
授乳室
Nursery

# 親子廁所相關尺寸

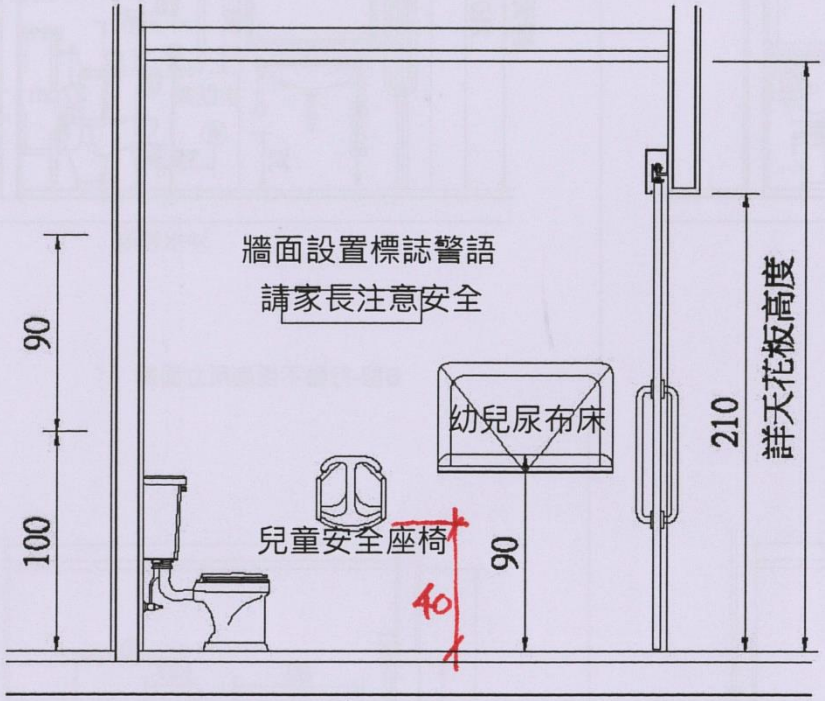


介護床高度
床墊距地板
40~45cm

說明：
1.本圖僅供參考，以採購成品為原則
2.安全座椅須最大可承載68kg。
3.轉角處須採圓角安全設計。
4.開關處以金屬軸心連接。

# 啟明學校幼稚園

# 幼童便器

# 幼童馬桶

# 幼兒馬桶

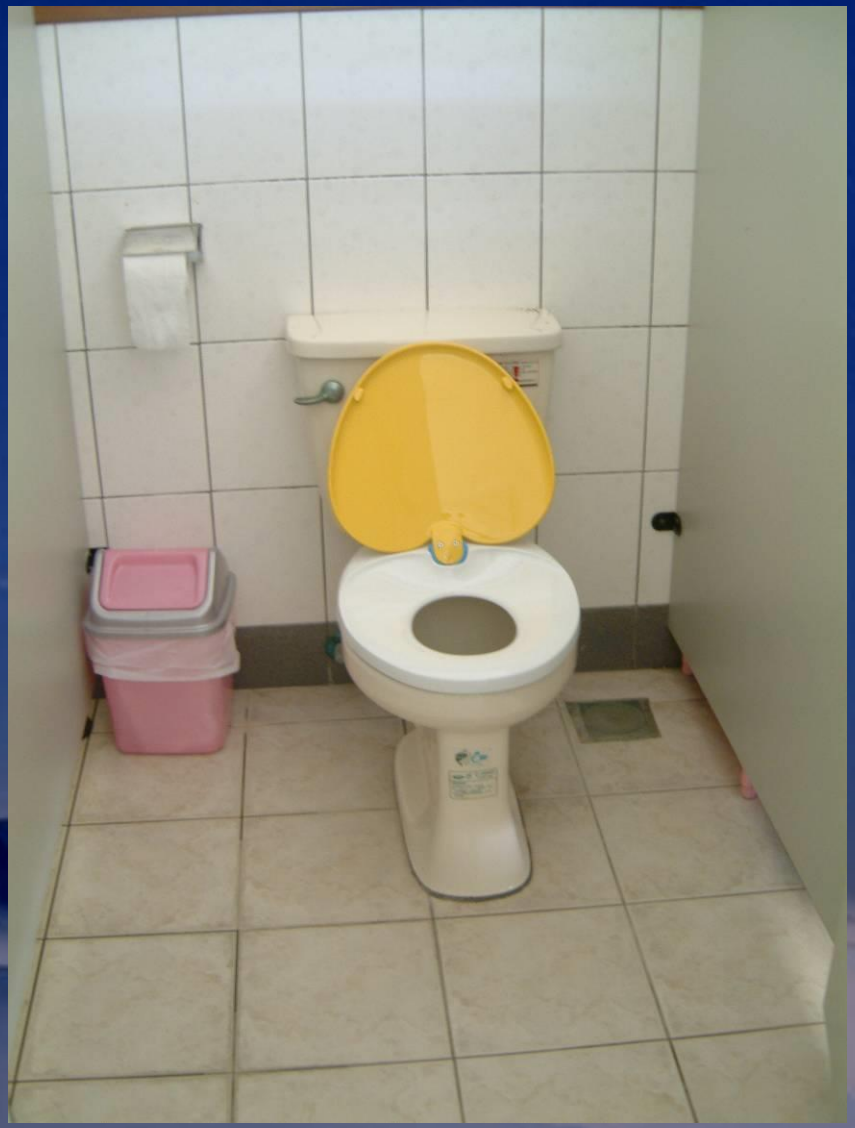

# 幼稚園廁所

# 二二八公園廁所

# 二二八公園廁所

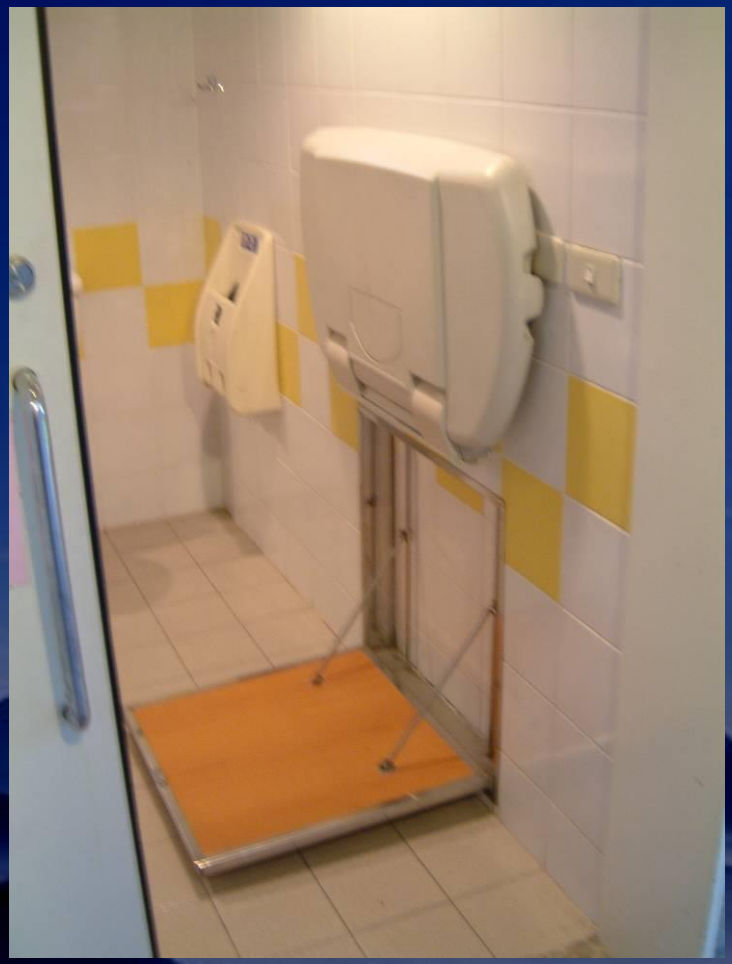

# 高山U.D.廁所

塔塔加停車場
人性化公廁
HUMANISTIC PUBLIC TOILET
TATACHA PARKING LOT

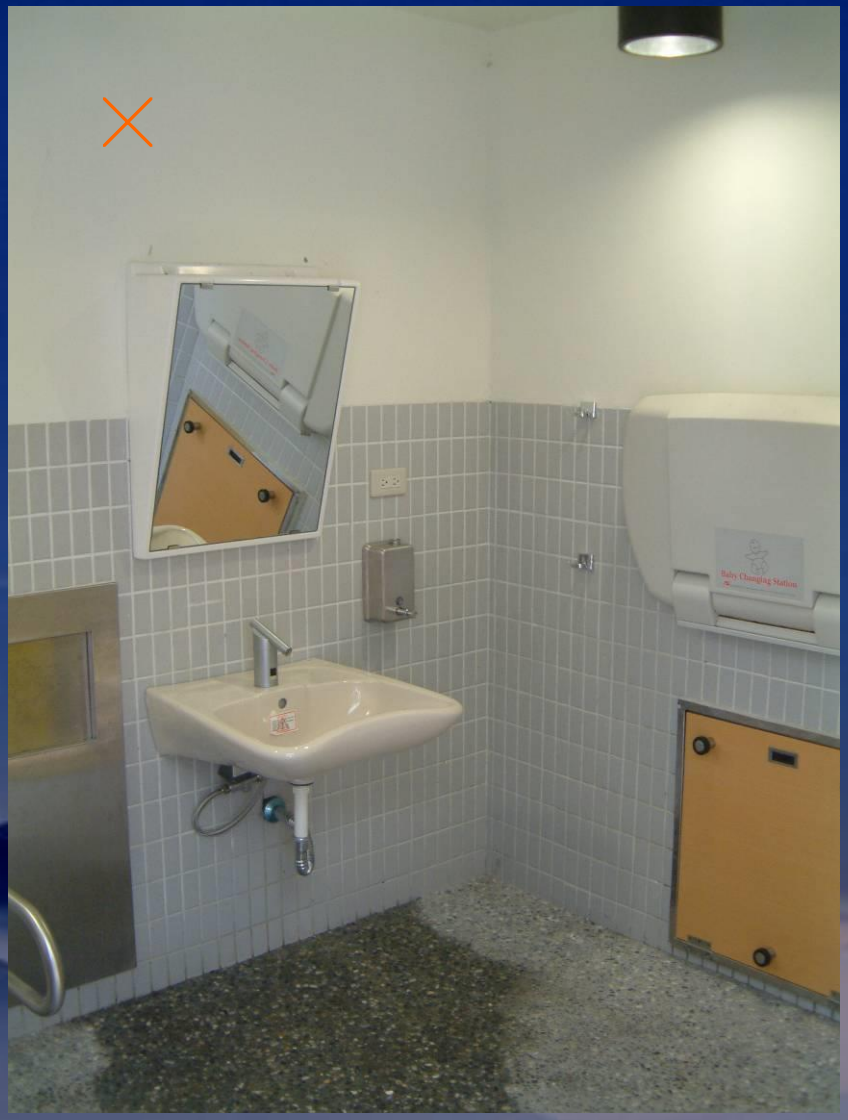

# 日本老人可用廁所 加設扶手的洗面檯

# 危險、錯誤的案例

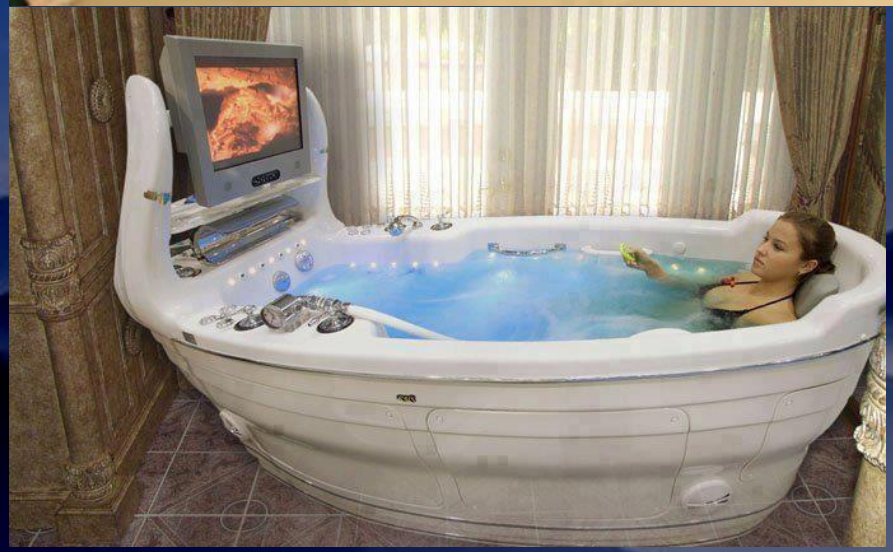

# 無障礙浴室平面圖

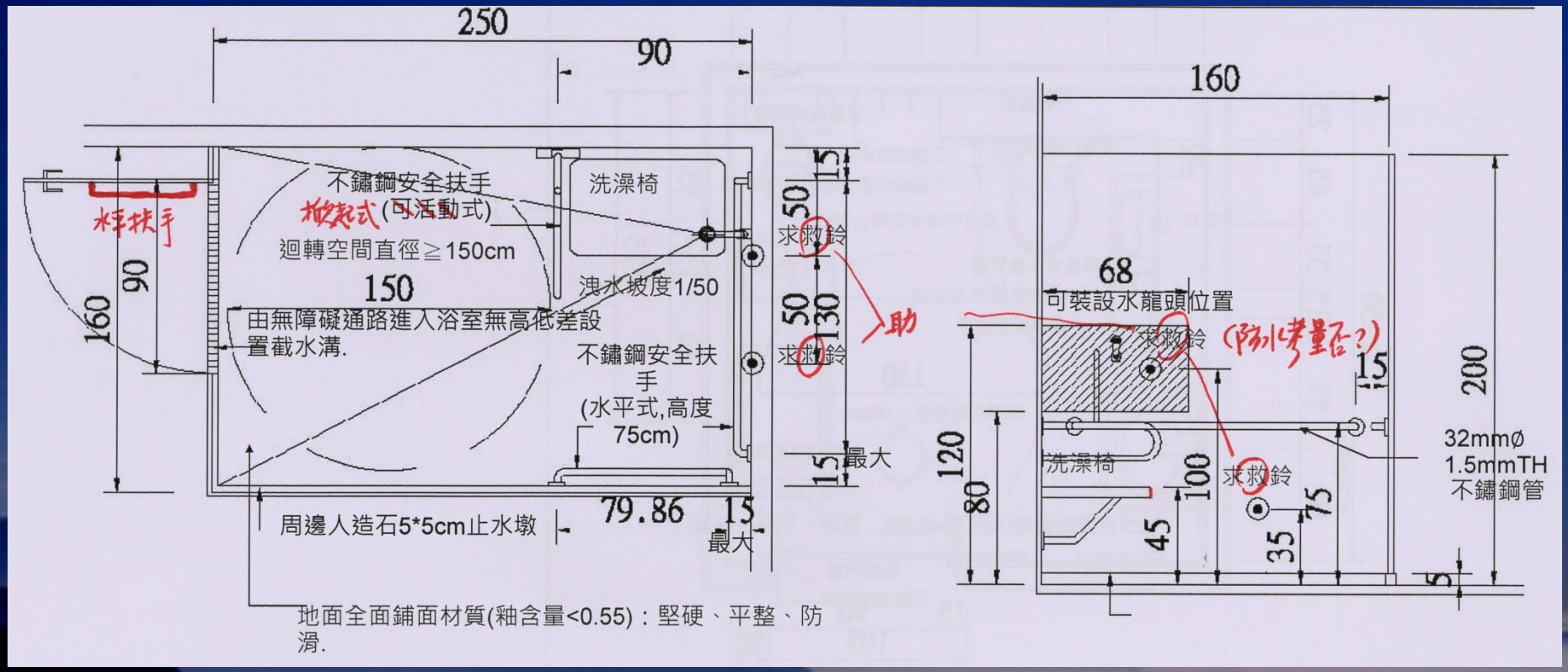
250
90
160
90
160
150
不鏽鋼安全扶手
(可活動式)
洗澡椅
迴轉空間直徑≧150cm
洩水坡度1/50
由無障礙通路進入浴室無高低差設置截水溝.
不鏽鋼安全扶手
(水平式,高度75cm)
15
50
求救鈴
50
130
求救鈴
15
最大
79.86
15
最大
周邊人造石5*5cm止水墩
地面全面鋪面材質(釉含量<0.55)：堅硬、平整、防滑.
160
68
可裝設水龍頭位置
求救鈴
15
200
120
80
洗澡椅
100
求救鈴
45
35
75
5
32mmØ
1.5mmTH
不鏽鋼管

# 浴廁其它設備

分三個部分的洗手台

洗手台上的溫度計

# 注意虹吸現象淹漫

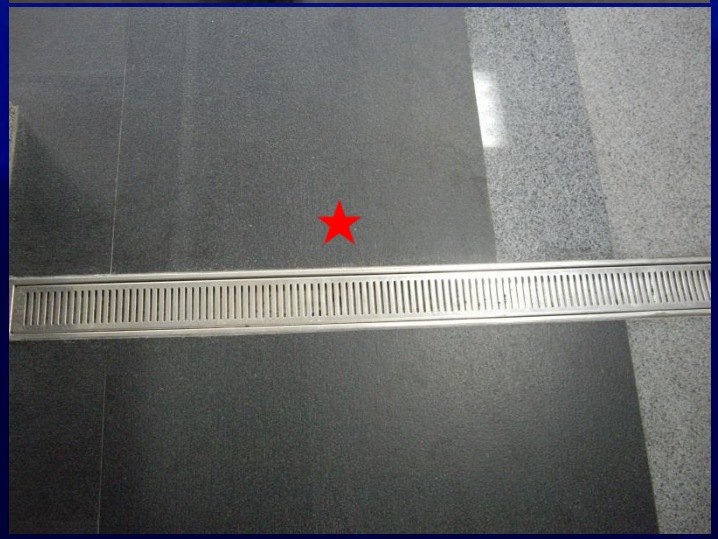

# 淋浴間、截水溝UD

# 安裝扶手的常識

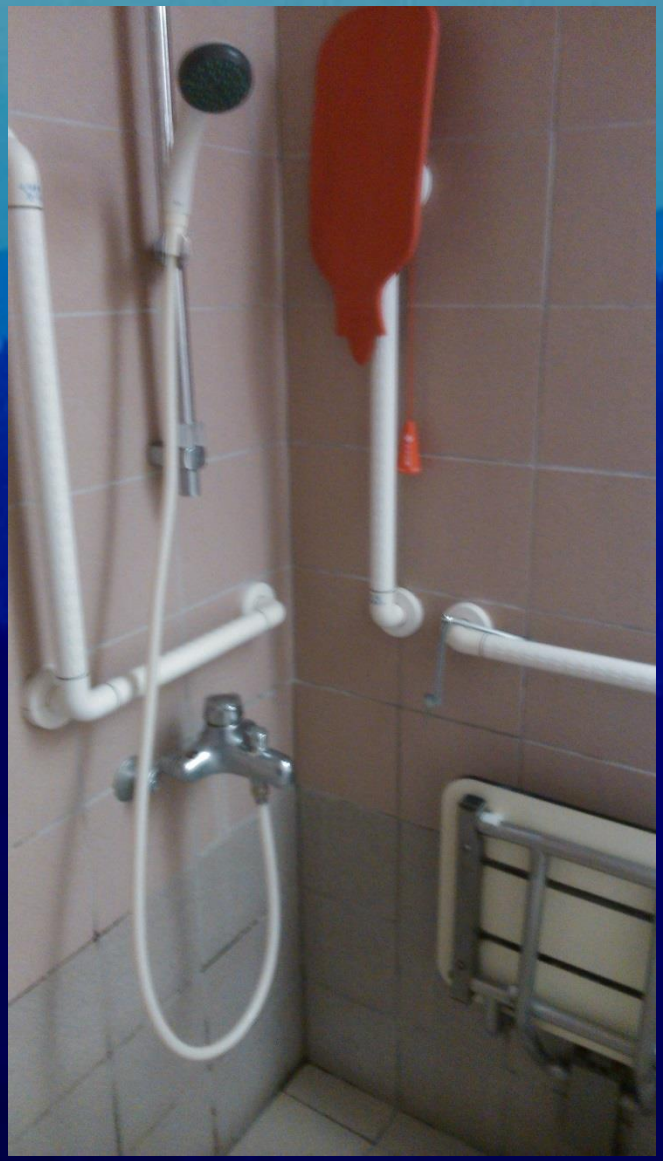

# 浴室扶手的安装

# 臨時流動廁所

流動廁所
多功能
TAIPEI

新北水漾・幸福大河城市

新北水漾・幸福大河城市
Restroom
無障礙廁所
拉
PULL

# 按不到的開關

嬰兒尿布台
嬰兒尿布台
Diaper Changing Station
本場所已加強
人員巡檢及防
偷拍偵測，請
您放心使用。
2012 03 13

# 507 洗面盆

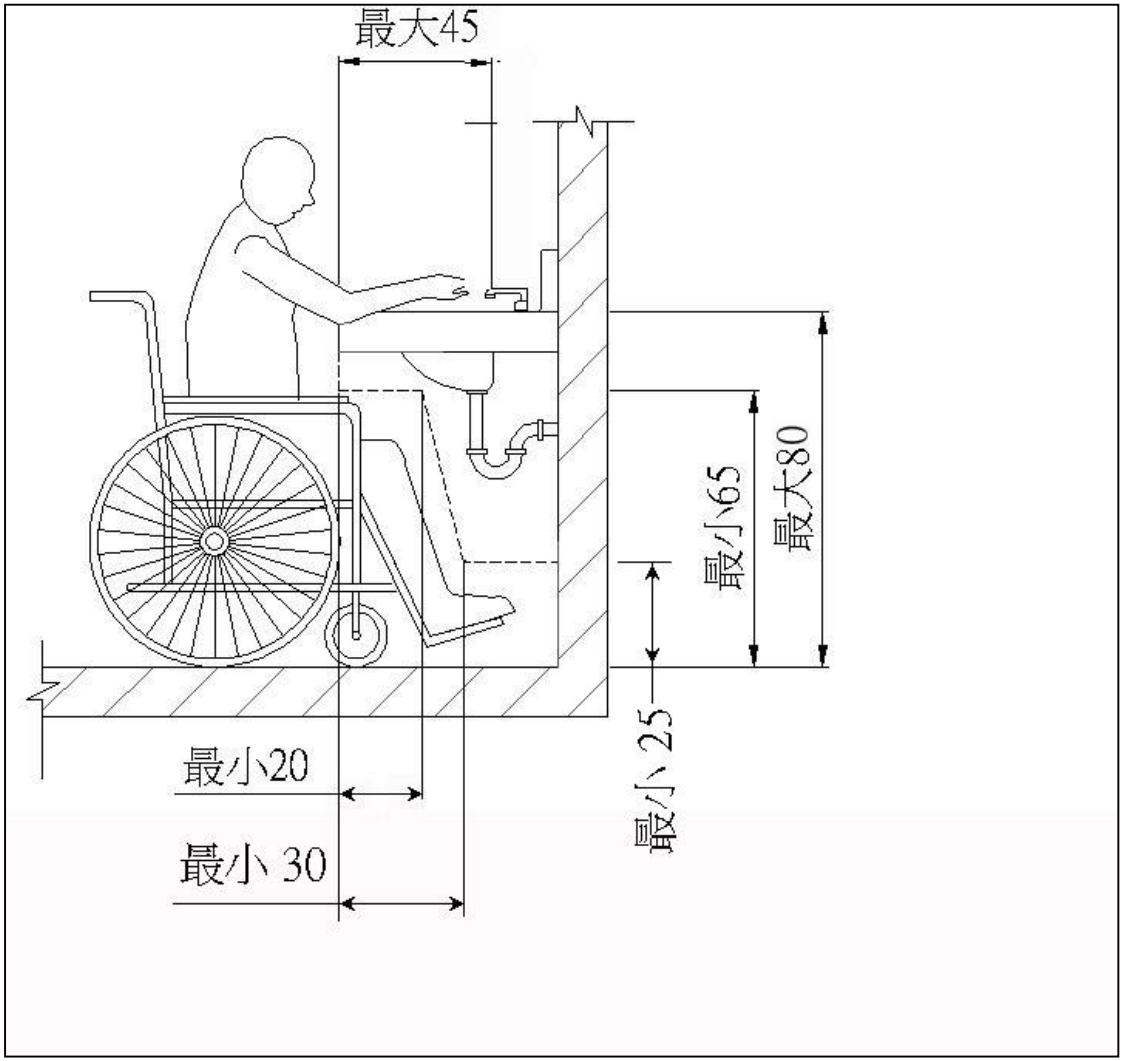


507.3高度：洗面盆上緣距地板面不得大於80公分，且洗面盆下面距面盆邊緣15公分之範圍，由地板面量起高65公分及水平30公分內應淨空，以符合膝蓋淨容納空間規定（圖507.3）。

# 507 洗面盆

**507.5 洗面盆深度**：洗面盆邊緣距離水龍頭操作桿或自動感應水龍頭之出水口不得大於45公分，且洗面盆下方空間，外露管線及器具表面不得有尖銳或易磨蝕之設備。

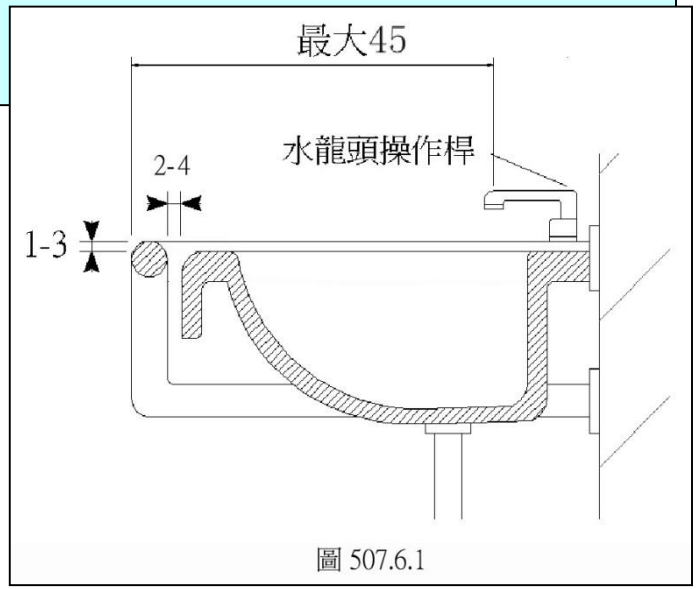

圖 507.6.1

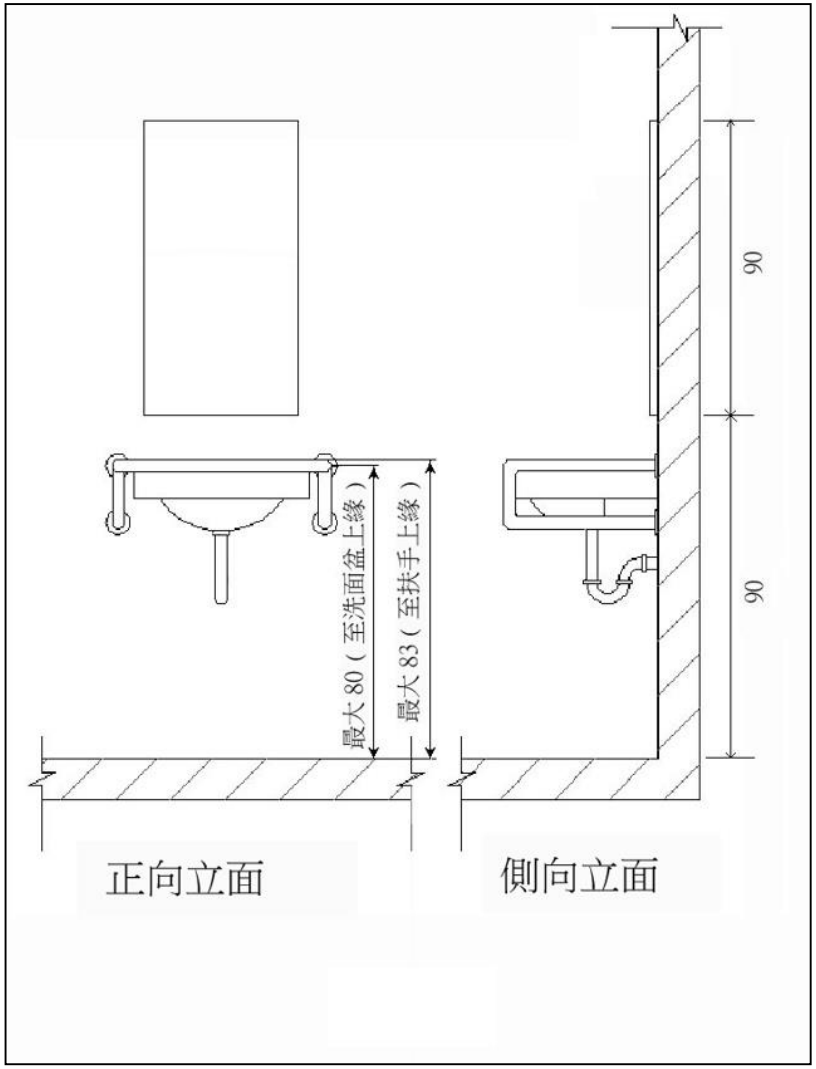

# 507 洗面盆

因應通用設計概念，應考慮兒童及輪椅使用者

# 洗臉台扶手

# 固定低水箱可當靠背墊

# 大阪SOGO百貨公司

# 504.4　求助鈴

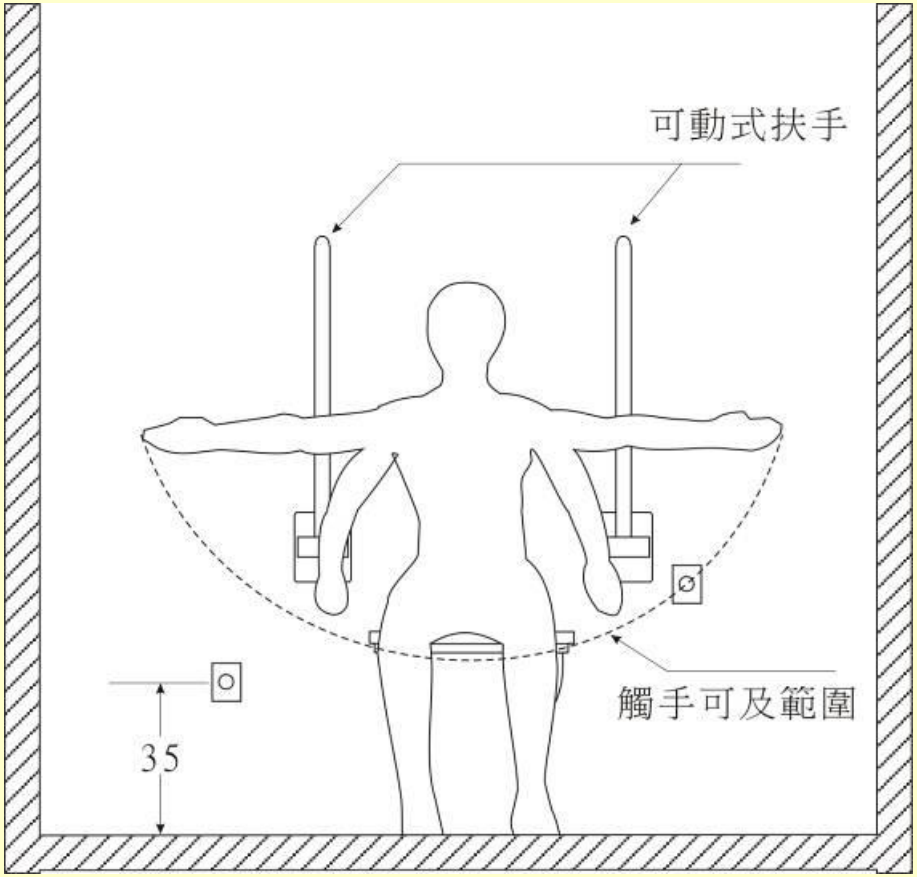


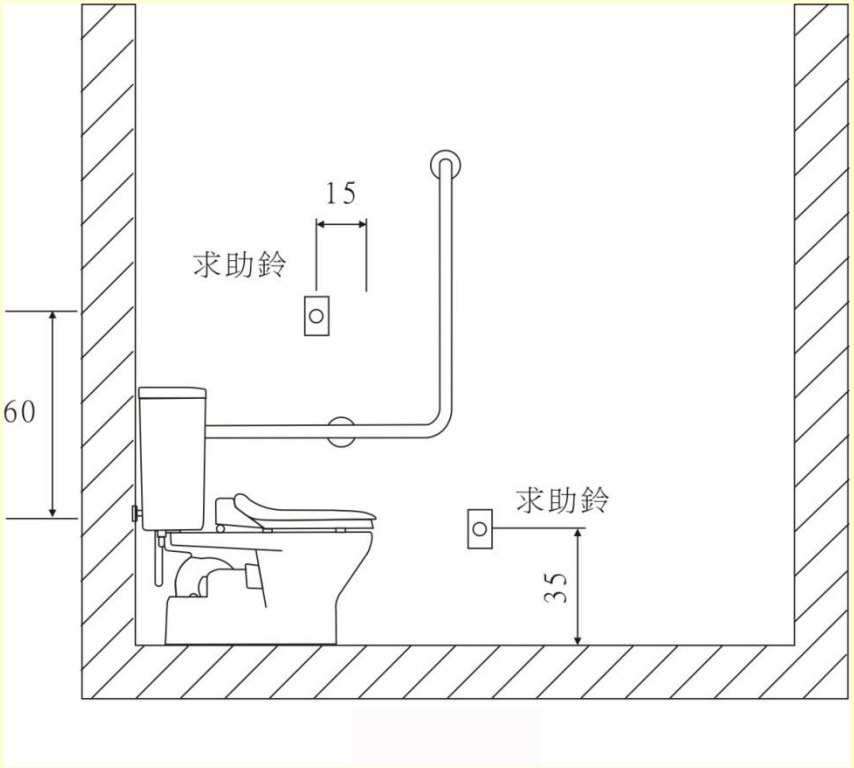


一處在距離馬桶前緣往後15公分、馬桶座位上60公分，　；另在距地板面高35公分範圍內設置一處可供跌倒後使用之求助鈴，且應明確標示，易於操控。

# 504.4 求助鈴

# 阿姆斯特丹機場無障礙廁所

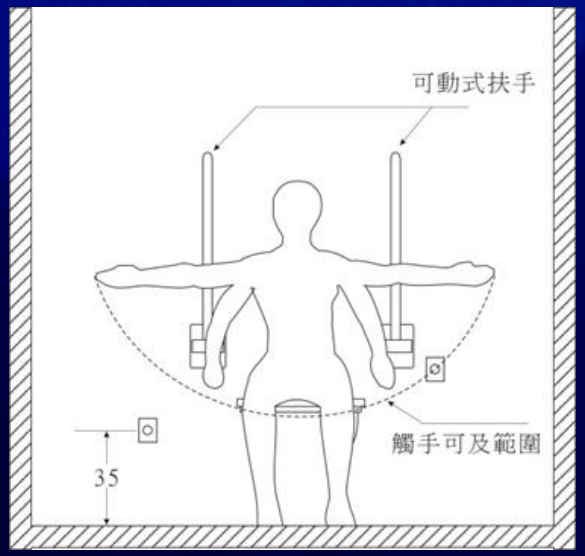

# 日本無障礙廁所

# 緊急按鈕、使用中顯示

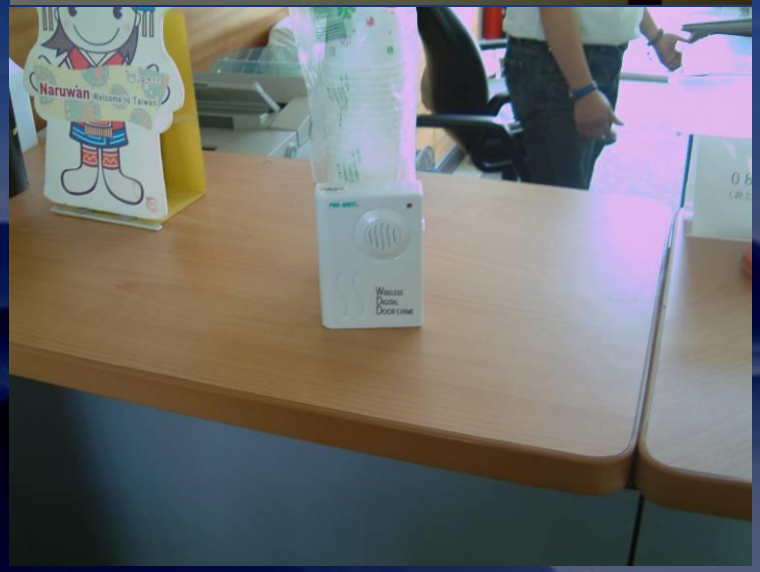

# 親子廁所相關尺寸

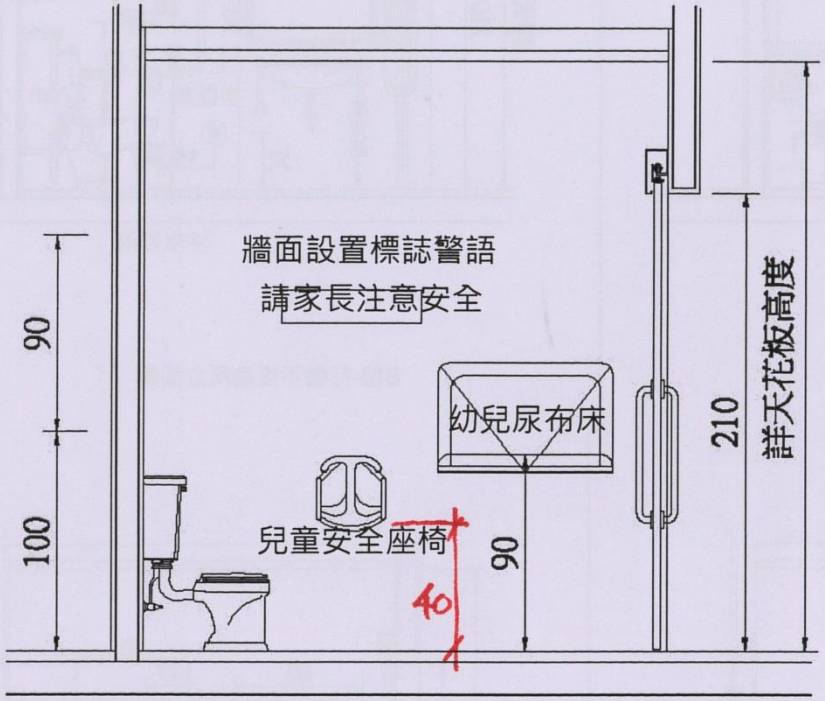


介護床高度
床墊距地板
40~45cm

說明：
1.本圖僅供參考，以採購成品為原則
2.安全座椅須最大可承載68kg。
3.轉角處須採圓角安全設計。
4.開關處以金屬軸心連接。

# 日本老人可用廁所 加設扶手的洗面檯

# 無障礙浴室平面圖

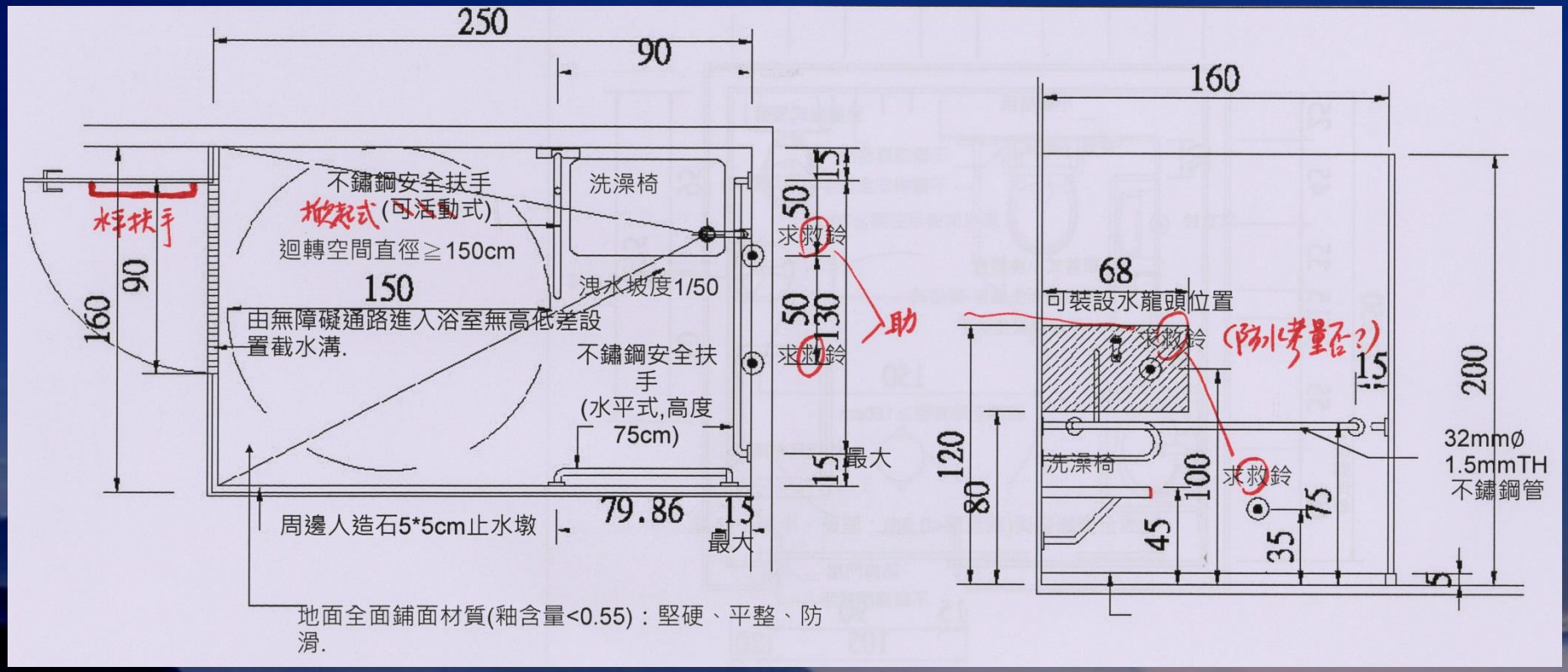
250
90
160
90
160
150
不鏽鋼安全扶手
(可活動式)
洗澡椅
迴轉空間直徑≧150cm
洩水坡度1/50
由無障礙通路進入浴室無高低差設置截水溝.
不鏽鋼安全扶手
(水平式,高度75cm)
15
50
求救鈴
50
130
求救鈴
15
最大
79.86
15
最大
周邊人造石5*5cm止水墩
地面全面鋪面材質(釉含量<0.55)：堅硬、平整、防滑.
160
68
可裝設水龍頭位置
求救鈴
15
200
120
80
洗澡椅
100
求救鈴
45
35
75
5
32mmØ
1.5mmTH
不鏽鋼管

# 浴廁其它設備

分三個部分的洗手台

洗手台上的溫度計

# 注意虹吸現象淹漫

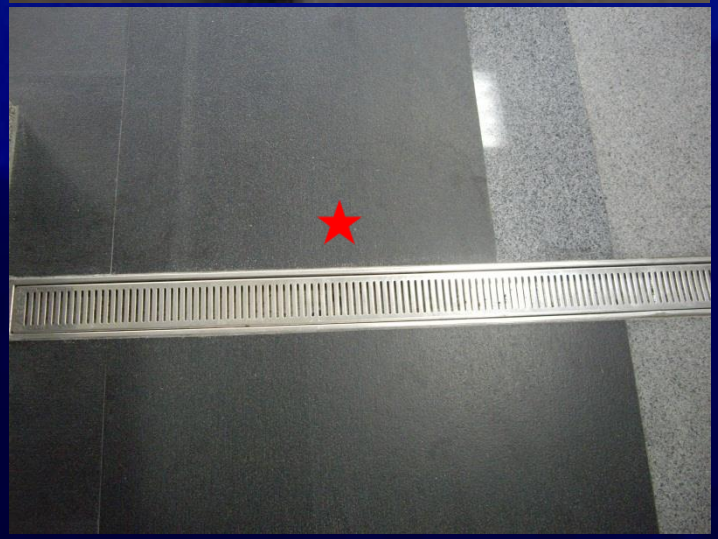

# 一般廁所無障礙洗臉檯、小便斗設計

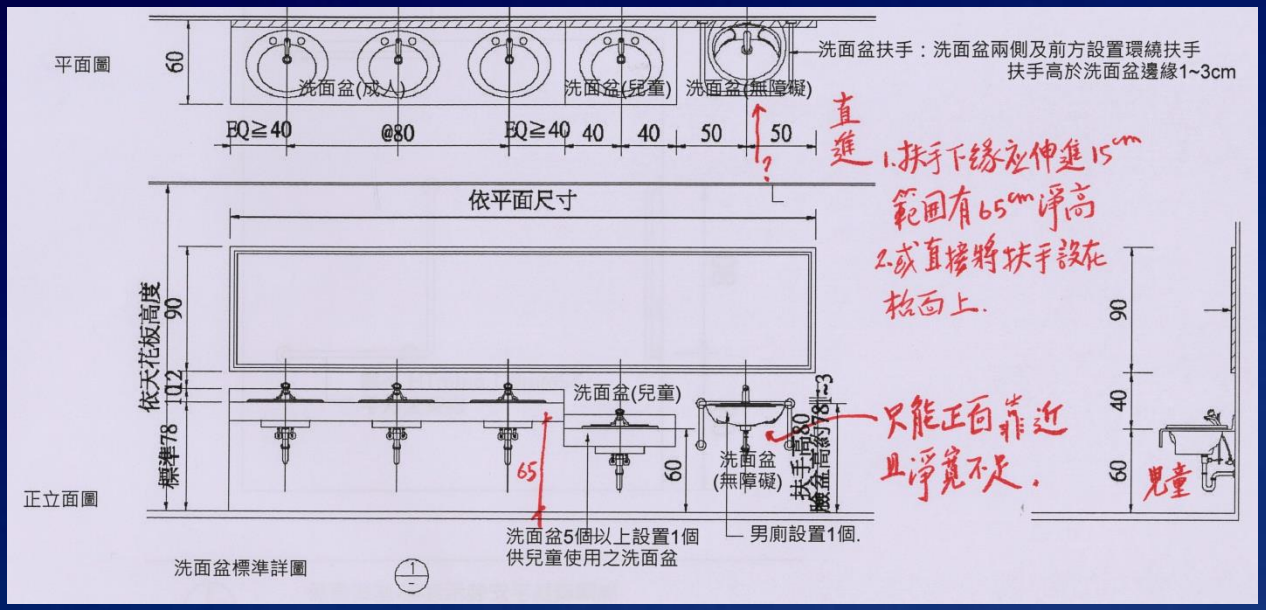


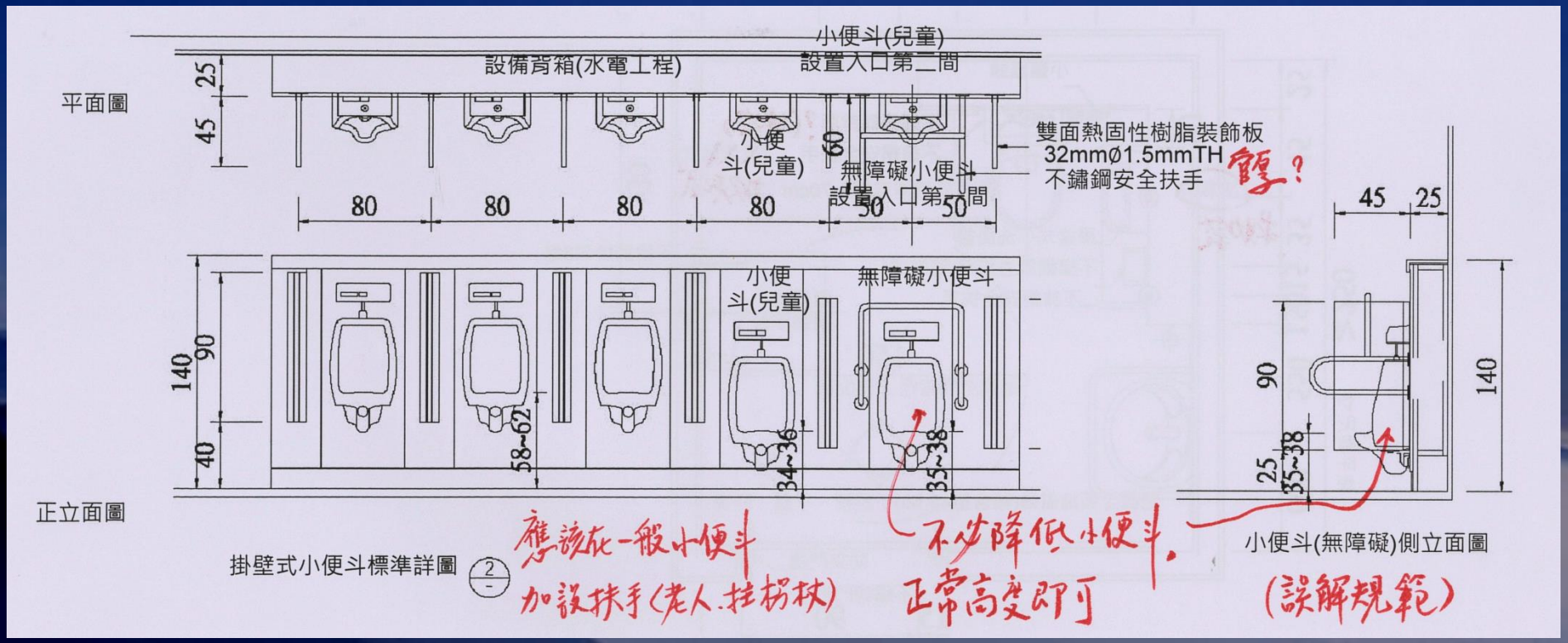

# 淋浴間、截水溝UD

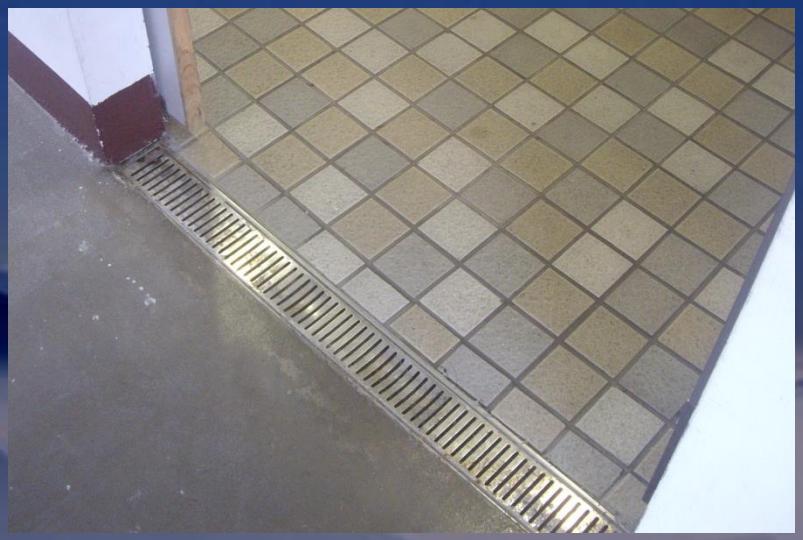

# 安裝扶手的常識

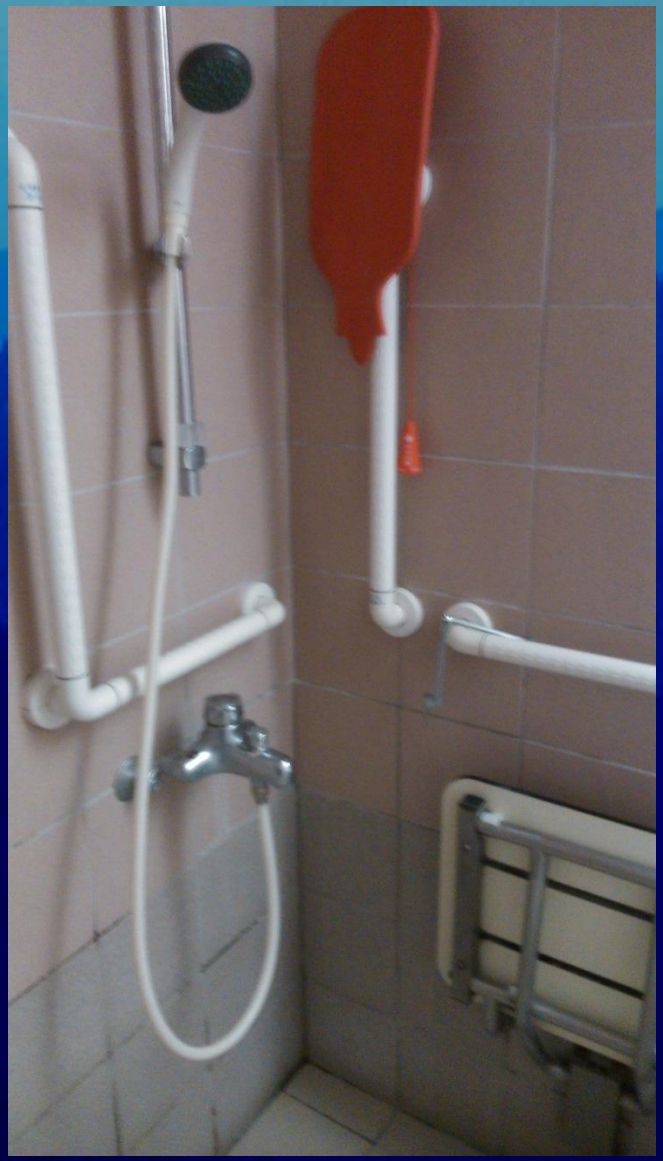

# 浴室扶手的安装

# 電梯相關尺寸

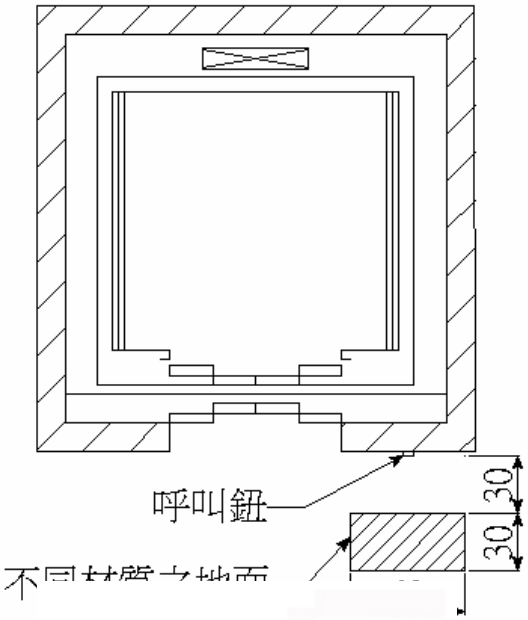


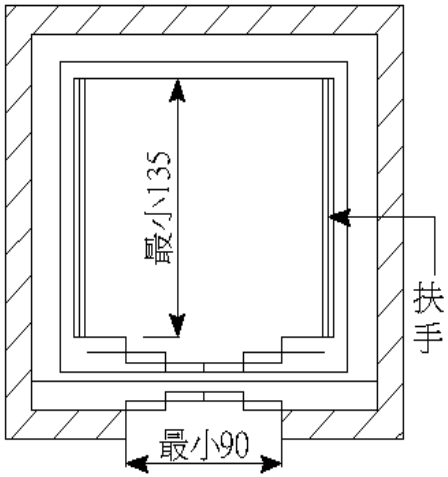


圖 307.4.1

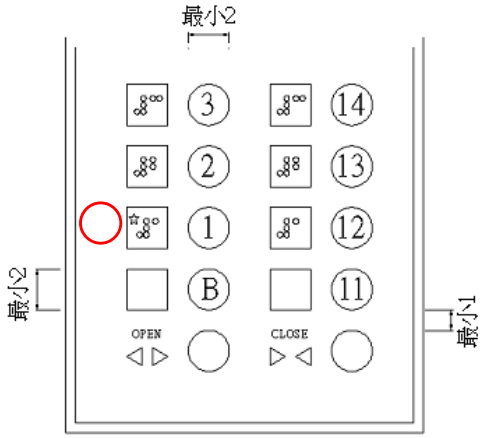


圖 307.4.5

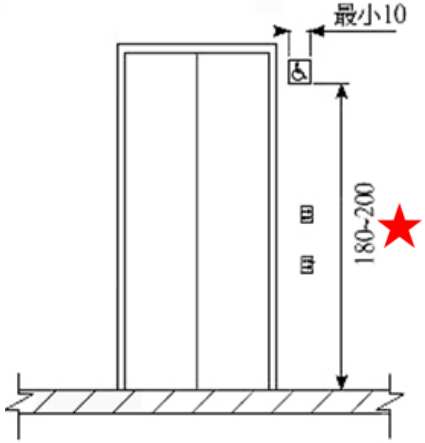


圖 403. 3. 2

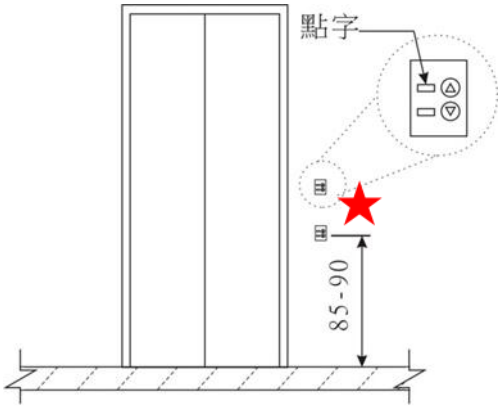


圖404.2

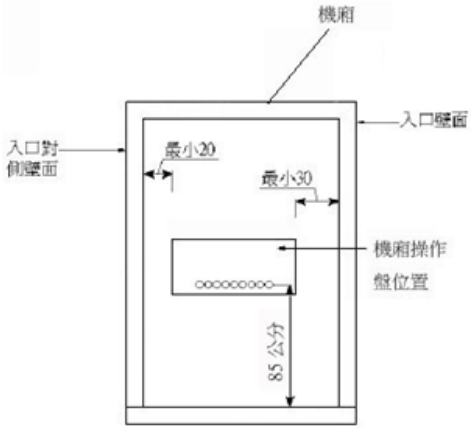


圖 406.4.1

# 無障礙電梯平面圖

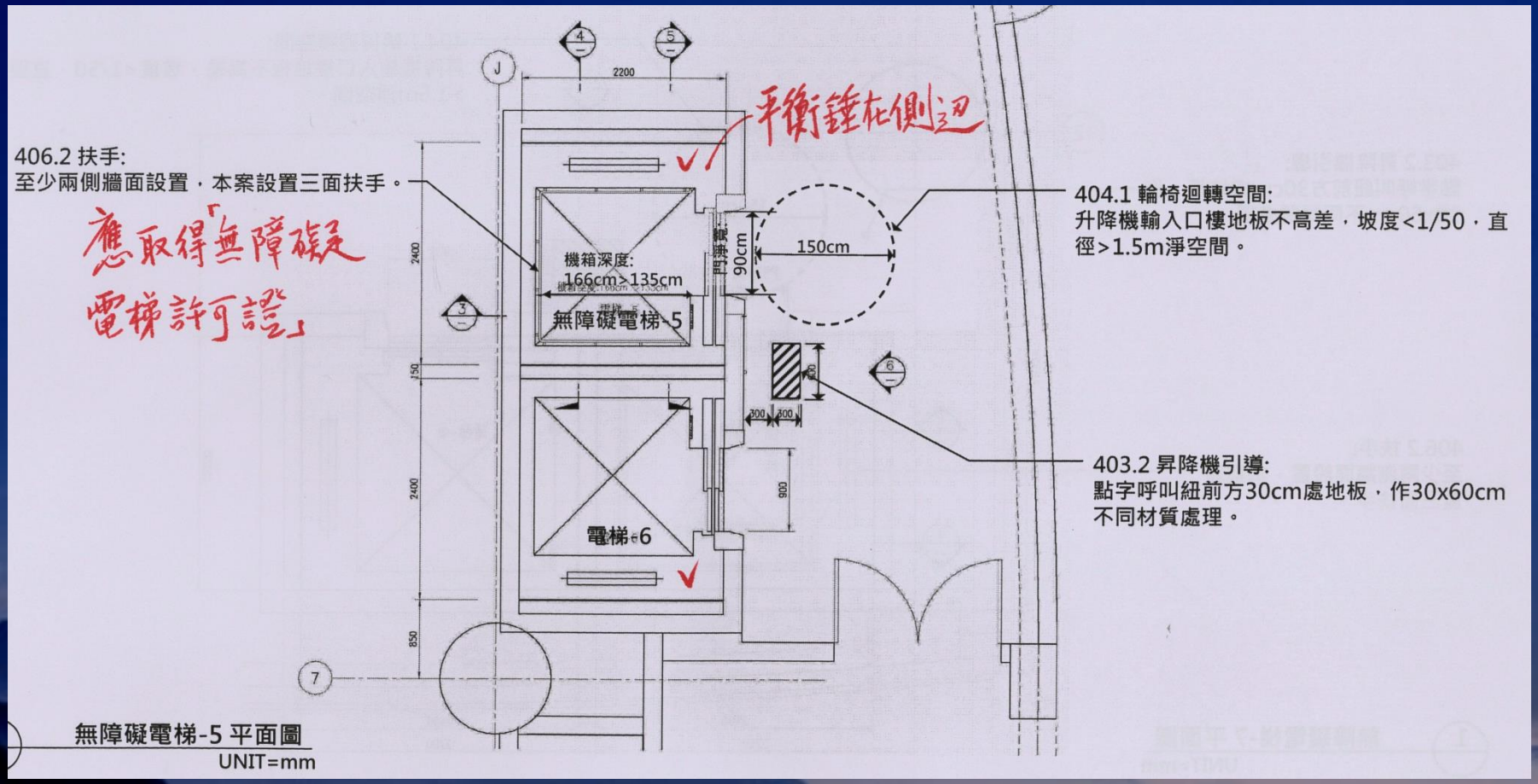
406.2 扶手:
至少兩側牆面設置，本案設置三面扶手。
應取得「無障礙電梯許可證」
平衡錘在側邊
機箱深度:
166cm>135cm
無障礙電梯-5
電梯-6
門淨寬
90cm
150cm
404.1 輪椅迴轉空間:
升降機輸入口樓地板不高差，坡度<1/50，直徑>1.5m淨空間。
403.2 昇降機引導:
點字呼叫鈕前方30cm處地板，作30x60cm不同材質處理。
2200
2400
150
2400
850
900
300
300
無障礙電梯-5 平面圖
UNIT=mm

# 盲校老師測試點字

| 點字 | 昇降機符號 | 點字 | 昇降機符號 | 點字 | 昇降機符號 | 點字 | 昇降機符號 |
|---|---|---|---|---|---|---|---|
| ⠁ | 1 | ⠑ | 5 | ⠉ | 9 | ⠥ | 上 |
| ⠃ | 2 | ⠋ | 6 | ⠊ | 10 | ⠬ | 下 |
| ⠇ | 3 | ⠏ | 7 | ⠙ | 11 | ⠣ | 開 |
| ⠓ | 4 | ⠗ | 8 | ⠚ | 12 | ⠱ | 關 |

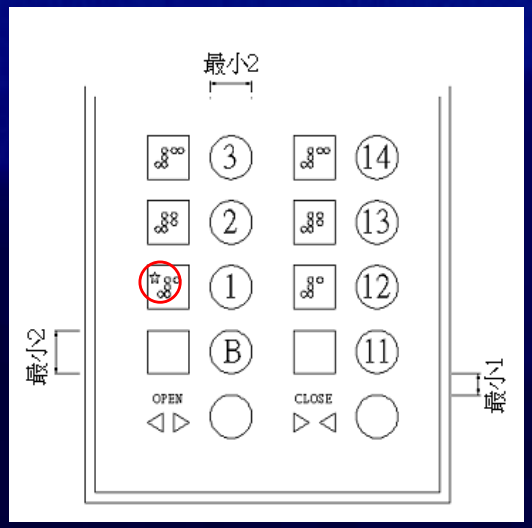


圖 307.4.5

# 403.3.2平行牆面

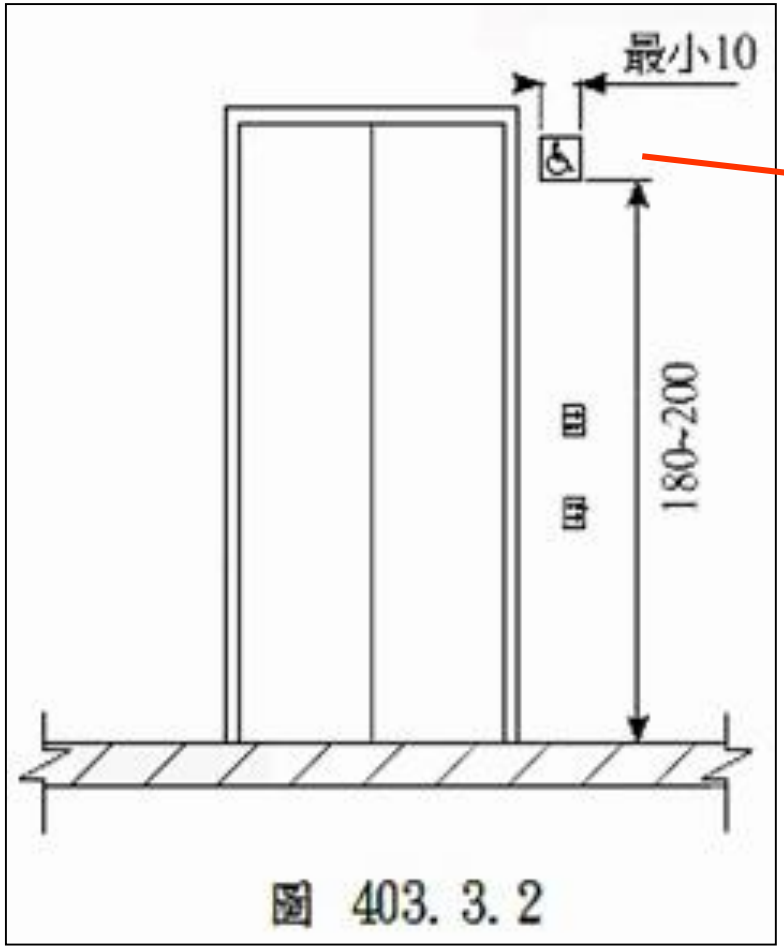

# 無障礙電梯

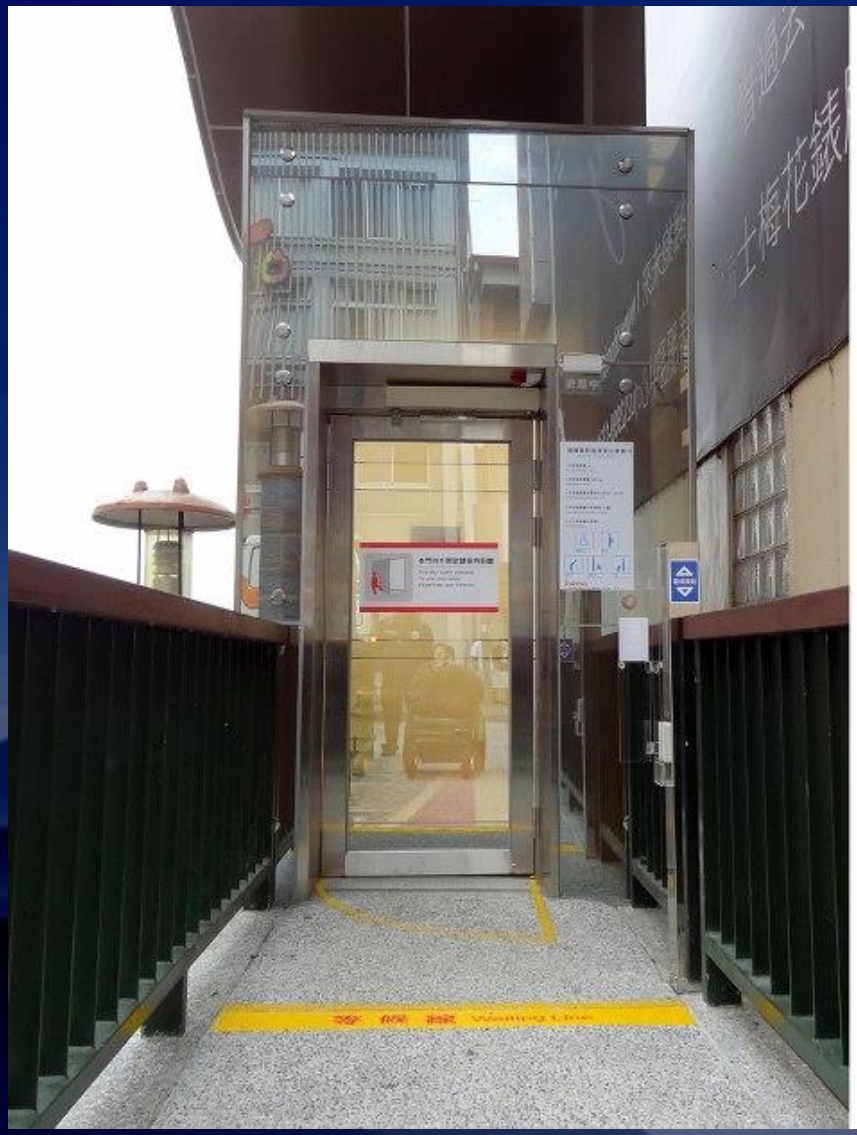

無障礙電梯注意事項
Accessible Elevator Notice
本設施限乘3人，限重250Kg。
Maximum capacity: 3 persons or 250 kg.
本設施服務時間每日08:00~21:00。
Operating Hours: 8AM to 9PM.
本設施開關門時間為1分鐘。
This door remains open for 1 minute before closing.
以下乘客優先搭乘：
Priority passengers:
輪椅
The Disabled
孕婦
Pregnent Woman
年長者
The Elderly
嬰兒車
Parents with Children
行李
Encumbered Passengers
Taiwan
日月潭國家風景區管理處 049-291-6060

# 404.2昇降機呼叫鈕

梯廳及門廳內應設置2組呼叫鈕，呼叫鈕最小的尺寸應為長寬各2公分以上，或直徑2公分以上。上組呼叫鈕左邊應設置點字，下組呼叫鈕之中心線距樓地板面85-90公分，下組呼叫鈕上方適當位置應設置長寬各5公分之無障礙標誌(圖404.2)。

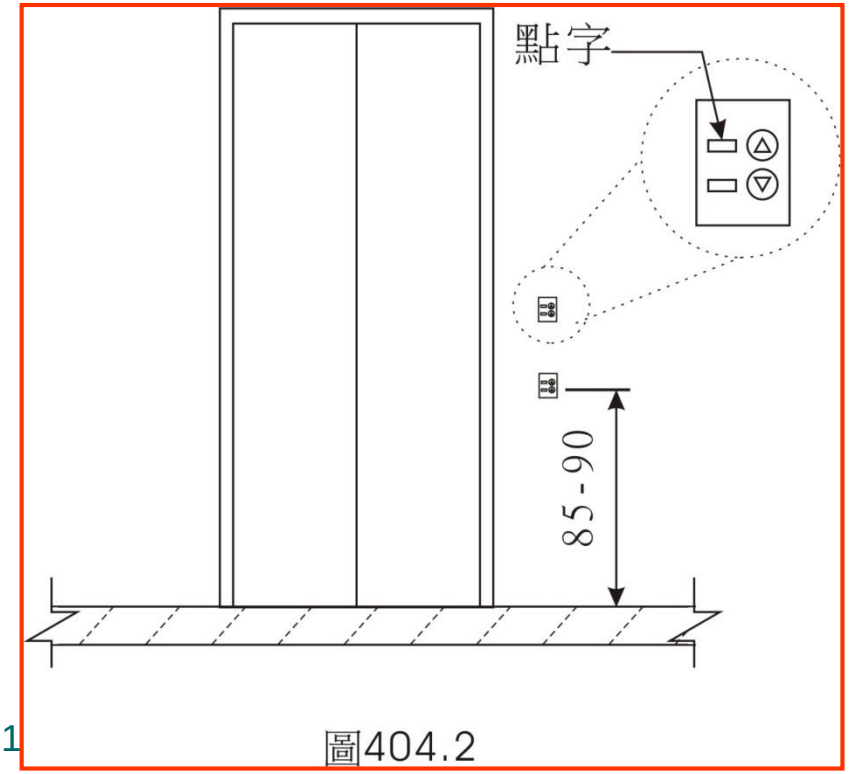


圖404.2

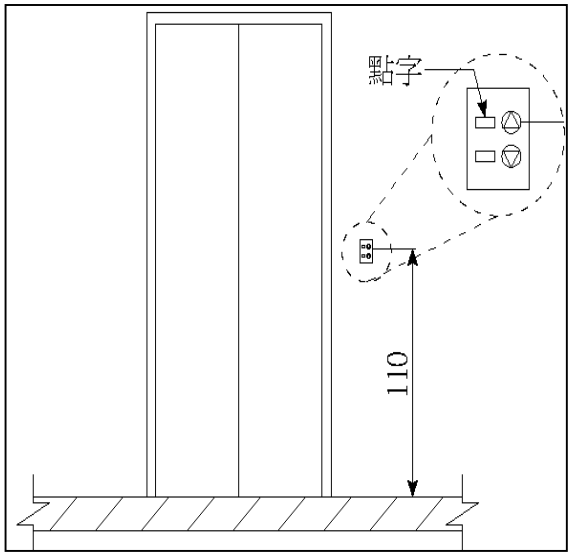

# 406.2扶手

機廂內至少兩側牆面應設置扶手，扶手之設置應符合207節之規定。但固定方式得不受本規範圖207.2.2之限制。

# 電梯副操作盤規定

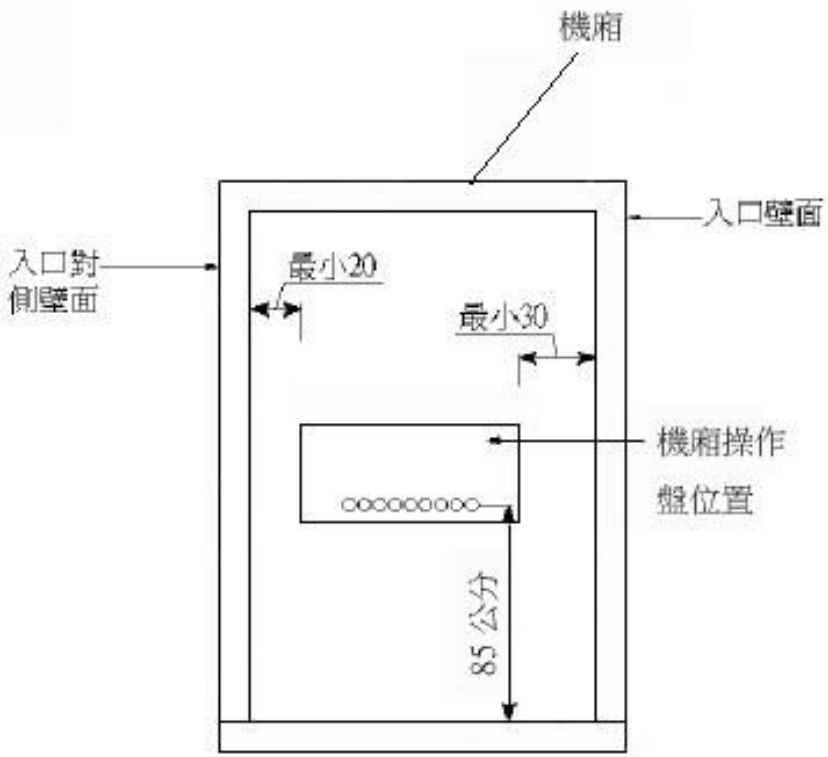


圖 406.4.1

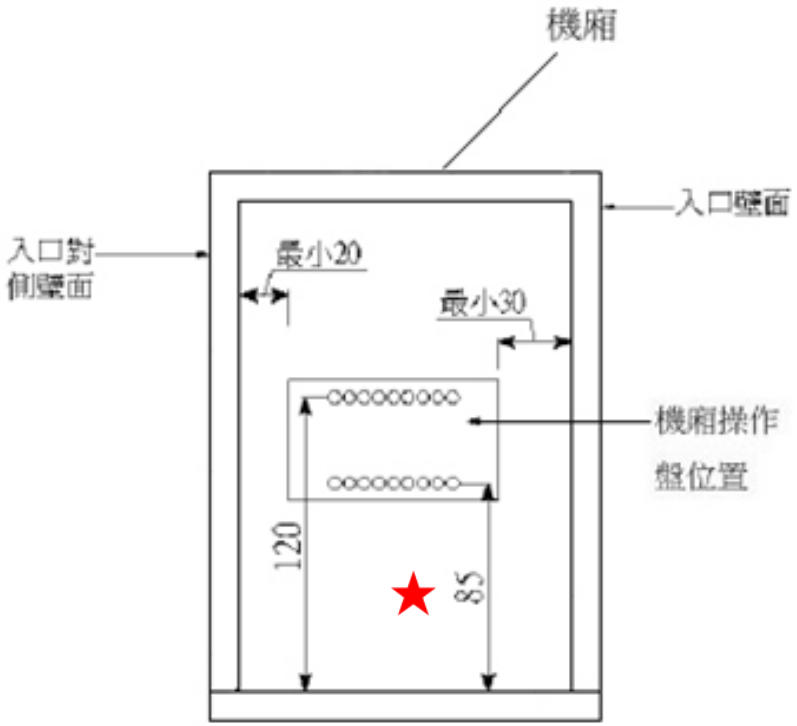

# 清晰的按鍵

P1
2
P2
1
P3
G

8 9 10 11 12 13 14 15 16
B3 B2 B1 1 2 3 4 5 6 7

開
閉
15 27
14 26
13 25
12 24
11 23
10 22
9 21
7 20
6 19
5 18
1 17
B4 16
B5

# 色差對比

至 14 樓以上者請於
13樓轉乘對向電梯

庫款支付科、洗衣坊、按摩坊
Coffer Payment Division、Laundry、Massage Parlor
麵包店、銀行、郵局、社會局
Bakery、Bank、Post Office、Social Affairs Bureau

南港
Nangang
永寧
Yongning
板南線
Bannan Line

1 號電梯
Elevator 1
3F
南港展覽館
Taipei Nangang Exhibition Center
動物園
Taipei Zoo
您的位置
You are here
1F
捷運忠孝復興站
MRT Zhongxiao Fuxing Station
SOGO(復興館)
SOGO Dept. Store (Fuxing Branch)
B3
南港
Nangang
永寧
Yongning

# 到達樓層顯示

# 點字應在按鍵左側

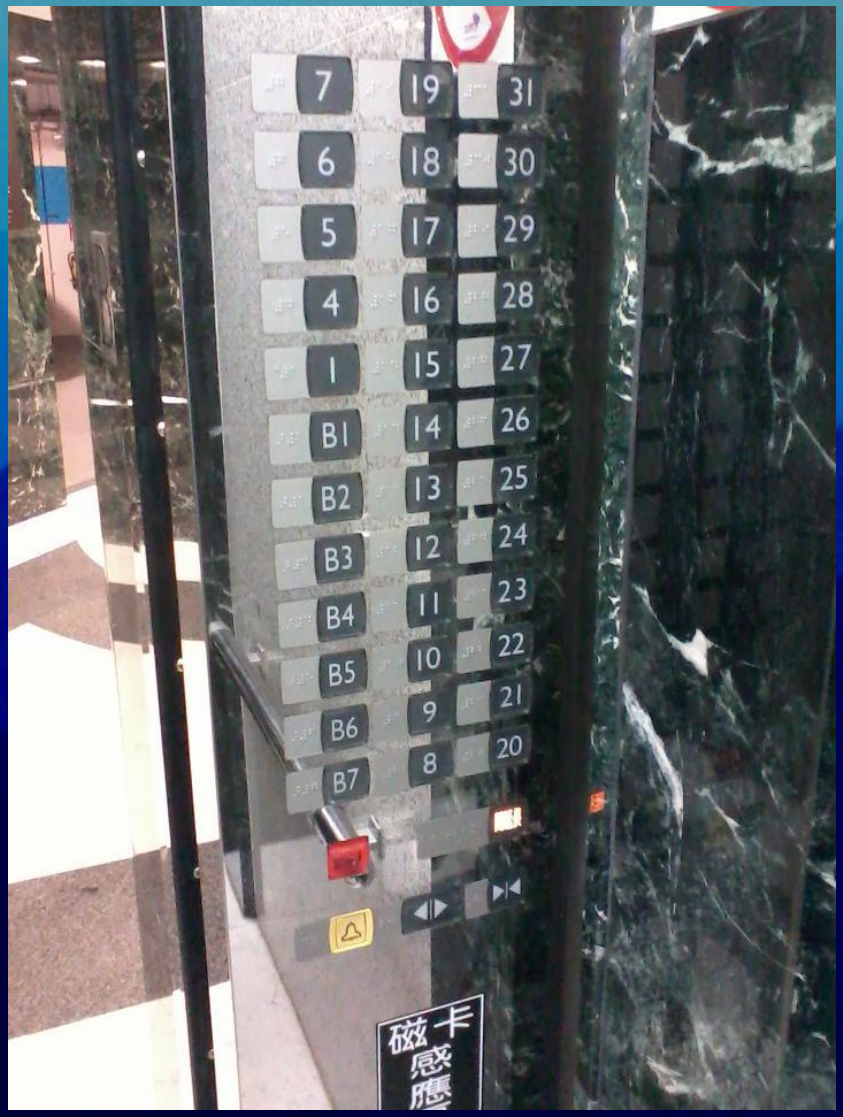
7
6
5
4
1
B1
B2
B3
B4
B5
B6
B7
19
18
17
16
15
14
13
12
11
10
9
8
31
30
29
28
27
26
25
24
23
22
21
20
磁卡感應

3
6
2
5
1
4
B1

# 不知而誤

此為殘障專用電梯
手推車請勿進入
1F
B1
B2

提醒您:
請隨身攜帶票卡，離場前請持停
票卡至B1贈品中心/2F車道出口
機辦理繳費。
Before leaving parking lot, please pay at gift cent in B1
or toll machine next by driveway on 2F
Carrefour
6
1
SO NICE
此電梯停靠樓層

5
4
5
6
R
B
1
2
3

# 引導至按鍵下

こちらのエレベーターは
地下2階～屋上のご利用階に
止まります。
ボタンを押してお待ちください
こちらのエレベーターは
地下2階～屋上
のご利用階に止まります
優先

2

# 避難層 星號標示

# 請指出錯誤

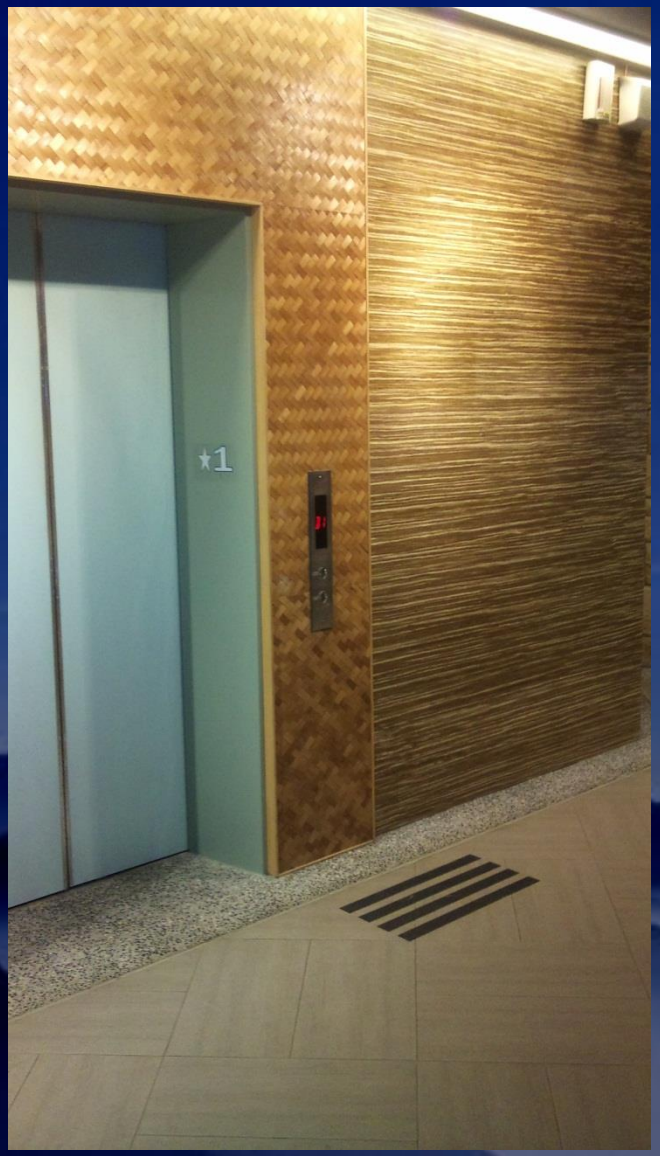

# 電梯門廳的引導設施

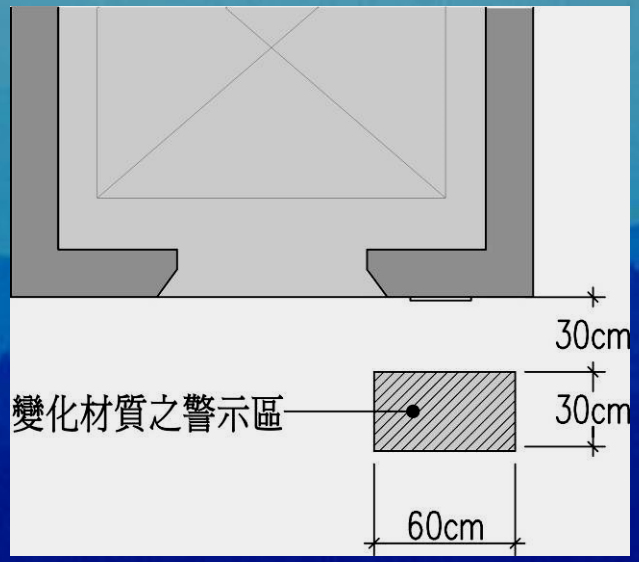

# 電梯後照鏡

# 樓梯附掛式輪椅昇降臺

# 樓梯附掛式輪椅昇降臺

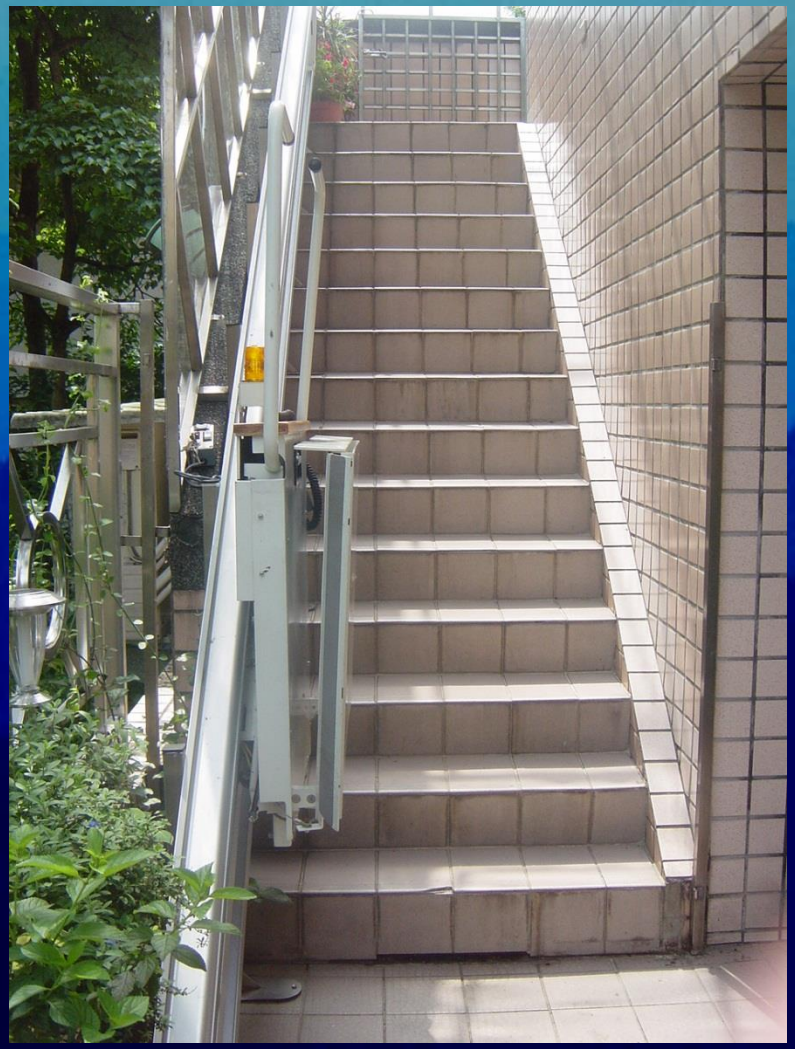

# 樓梯附掛式輪椅昇降臺

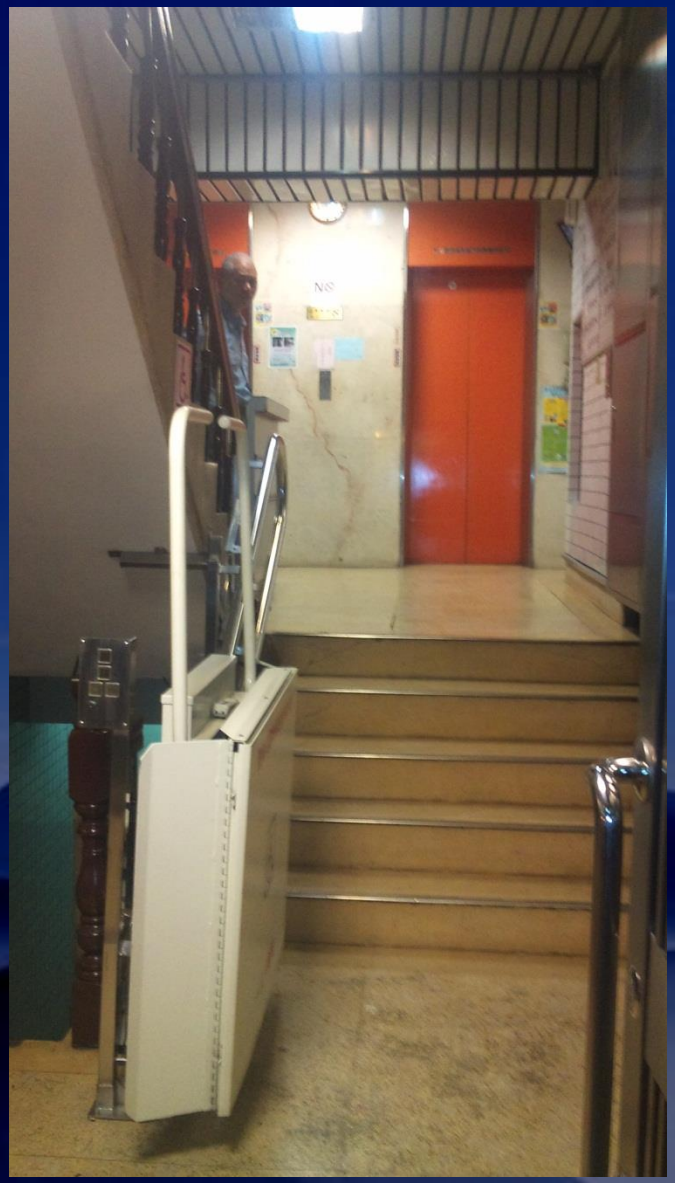

# 樓梯附掛式輪椅昇降臺

# 琉球皇宮首里城

# 上舞台昇降臺

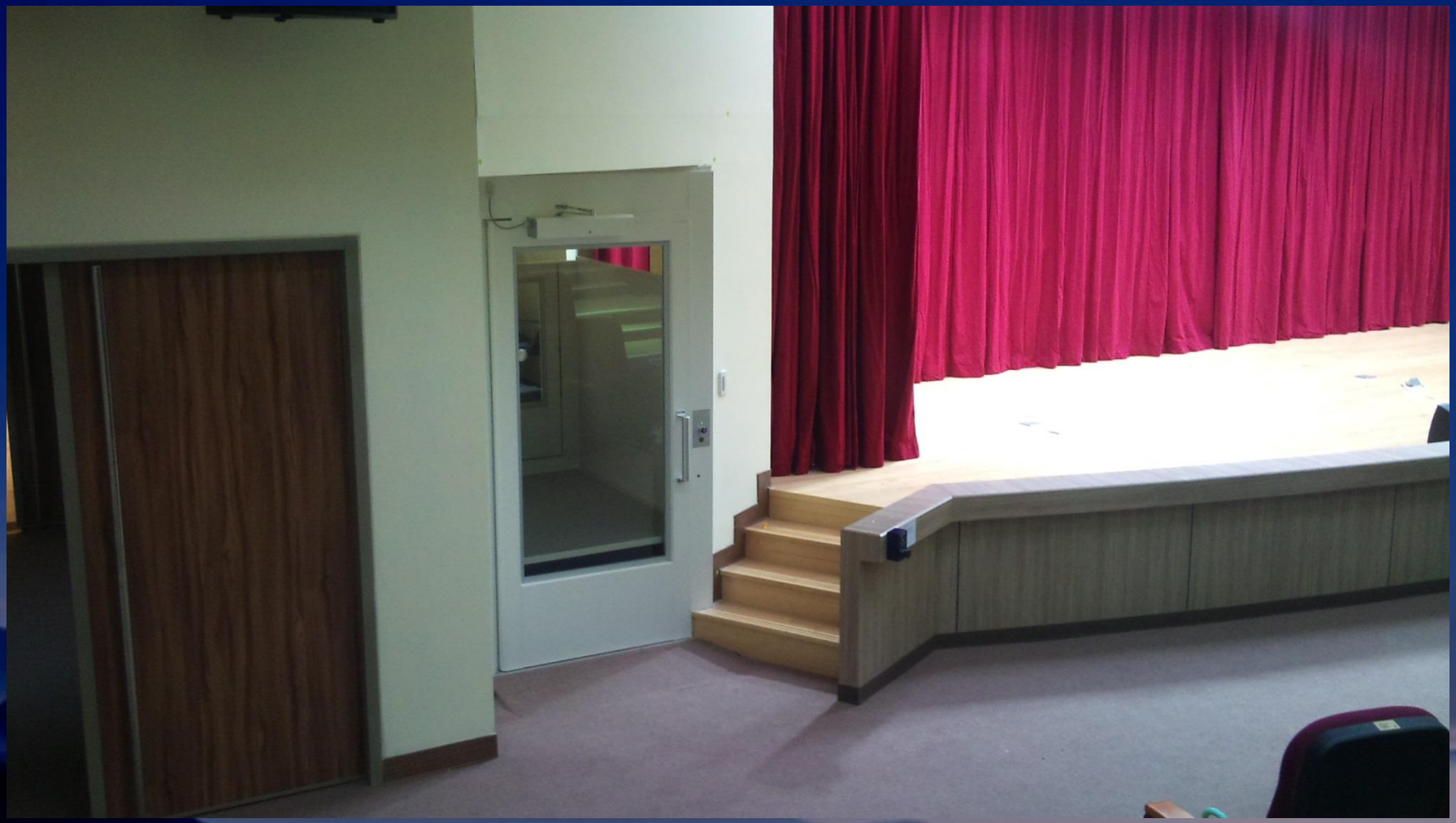

# 掛梯式昇降椅

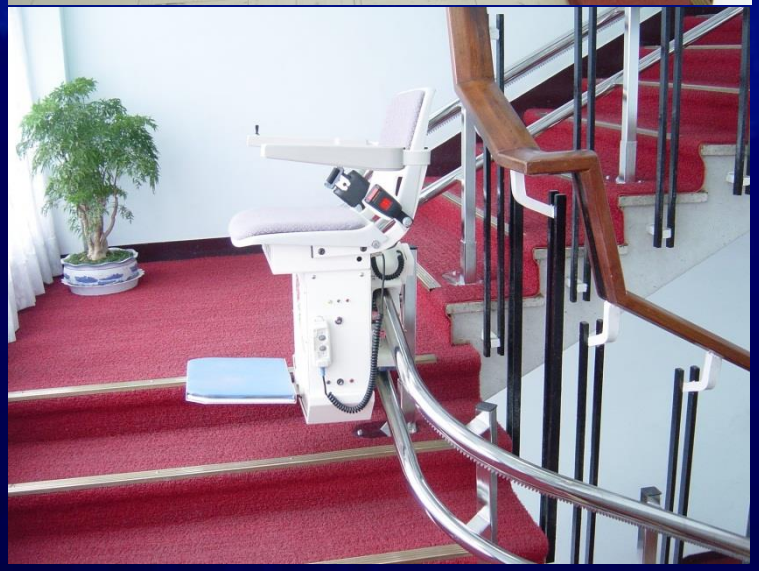

# 日本爬梯機住家用

# 店舖超商無障礙

ANZ Night & Day

DISABLED PARKING ONLY

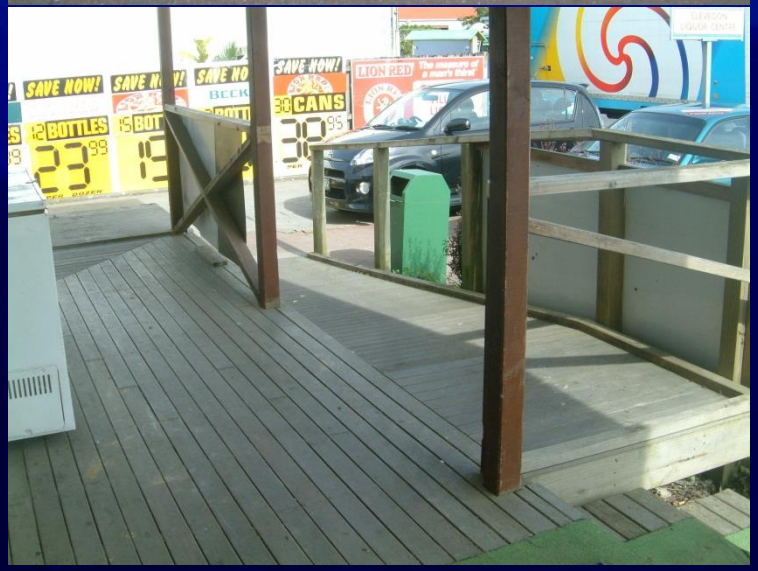
SAVE NOW!
12 BOTTLES
23 99
SAVE NOW!
30 CANS
30 99
LION RED

LADIES

# 騎樓整建

# 3.7 輪椅觀眾席位

1.無障礙通路可到達
2.空間尺寸
3.視線不被遮擋
4.防止跌落
5.入口標示

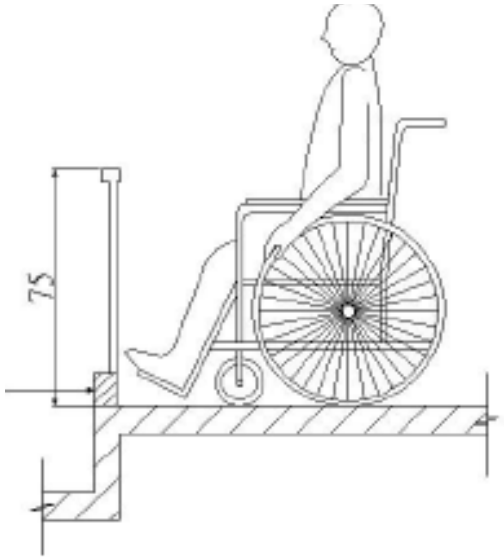


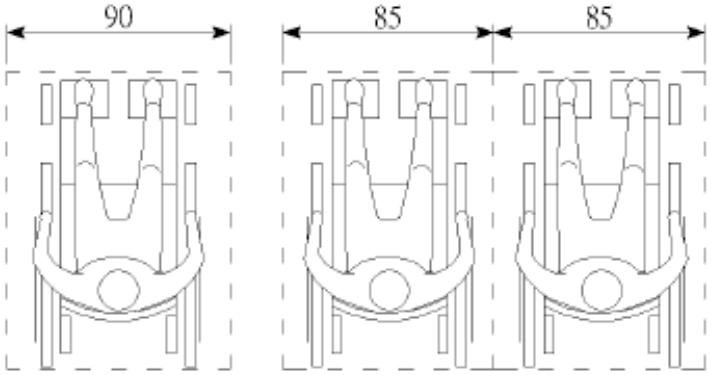


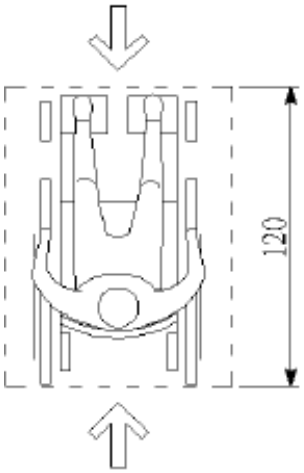


由前後方進入
圖703.2.1

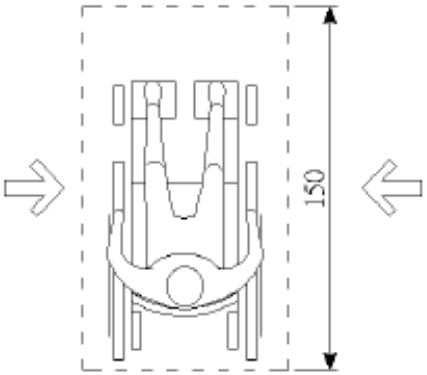


由左右側進入
圖703.2.2

# 3.7.1 可及性之外

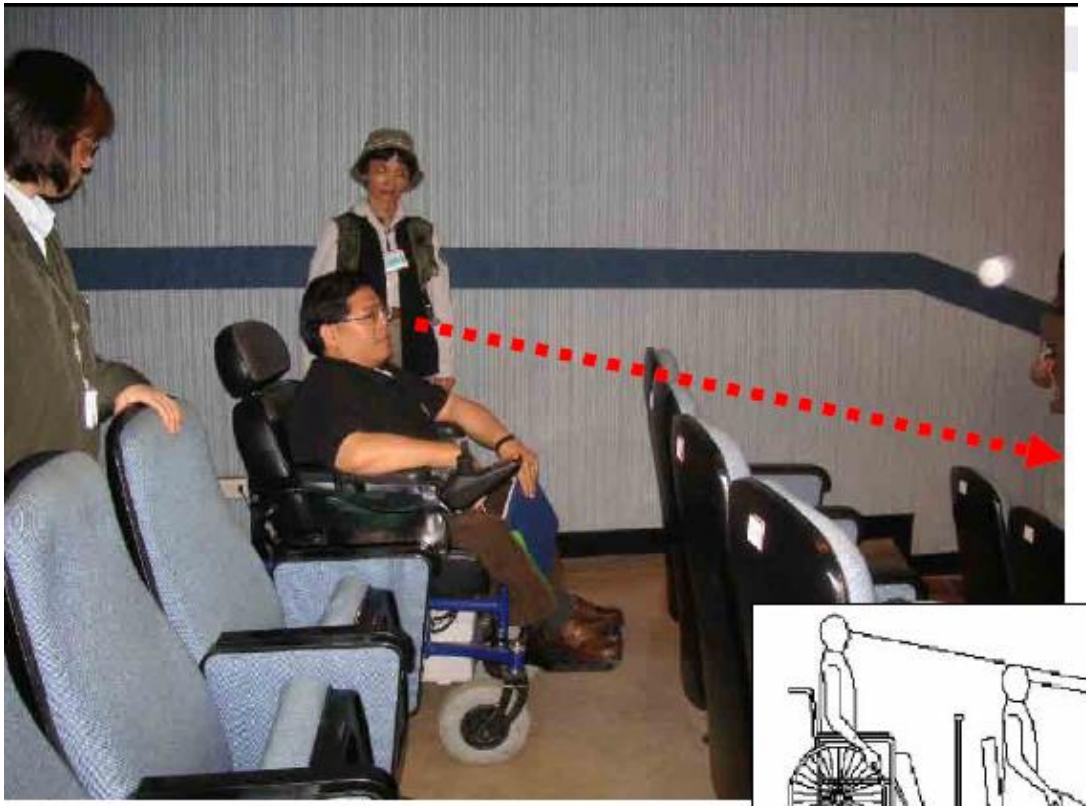

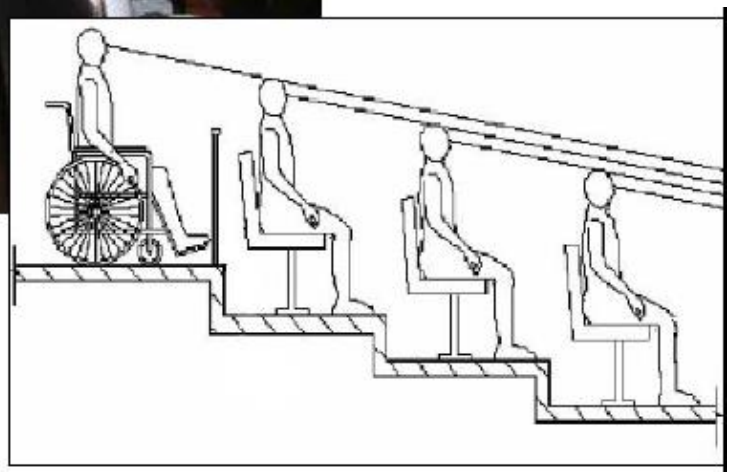

視線必須不被阻擋

# 輪椅觀眾席位

**702.3多廳式場所：**多廳式之場所，其輪椅觀眾席位數量，應依各廳觀眾席位之固定坐椅席位數分別計算。

**702.4席位安排：**輪椅觀眾席位得設於觀眾席不同位置、區域及樓層，以增加多方位的較佳視野角度。

**702.5座椅彈性運用：**輪椅觀眾席位可考量安裝可拆卸之座椅，如未有輪椅使用者使用時，得安裝座椅。

# 無障礙觀眾席

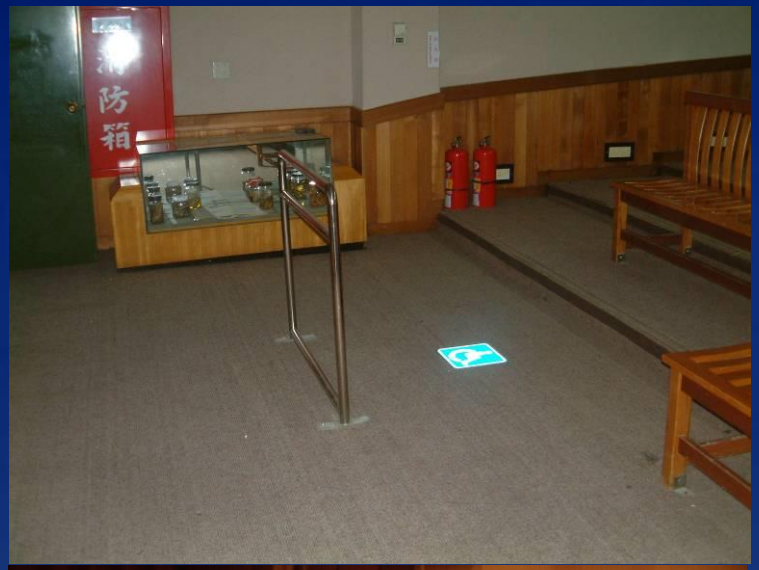

# 3.7.4 無障礙講台

# 上講台昇降臺

# 西班牙瑪優嘎島古堡無障礙設施

# 西班牙瑪優嘎島古堡無障礙設施

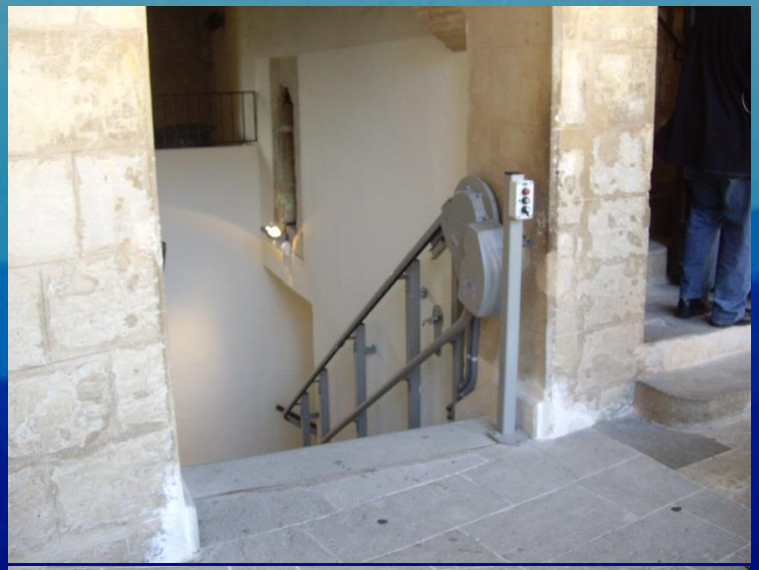

# 輪椅專用席位

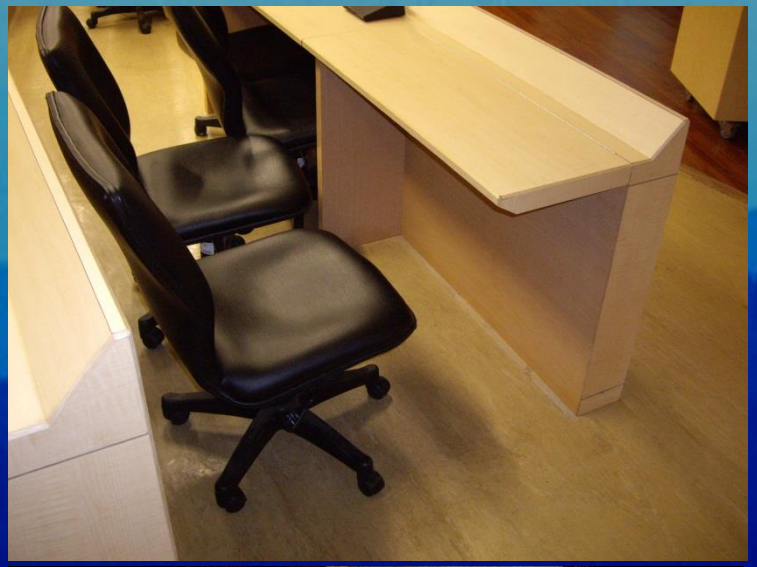

# 寺院無障礙實例東大寺

# 教堂無障礙

# 無障礙飲水機、電話等

# 請關心聽語障者

# 詢問處

# 聽障朋友

SLOW
DEAF CHILD

CAUTION
DEAF
CHILDREN
AT PLAY

www.ristoklint.com
DUMB
DO NOT BE DUMB
POTS RIGHT HERE
© 2005 risto klint

I
O
V
E

# 無障礙符號

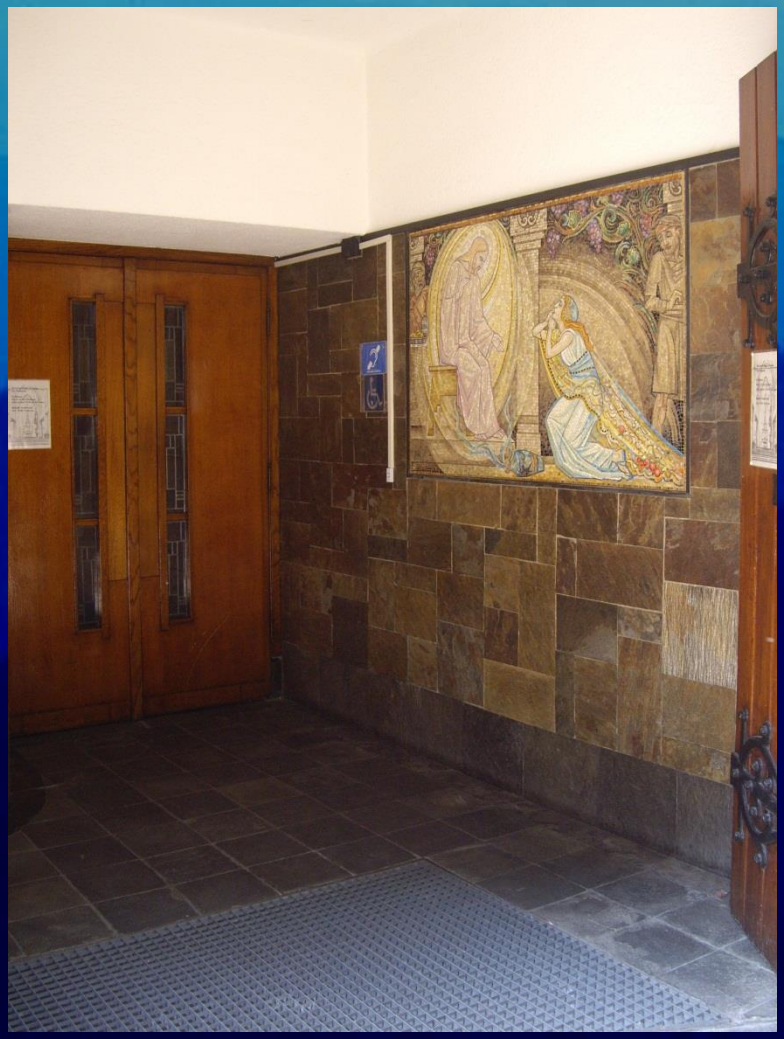

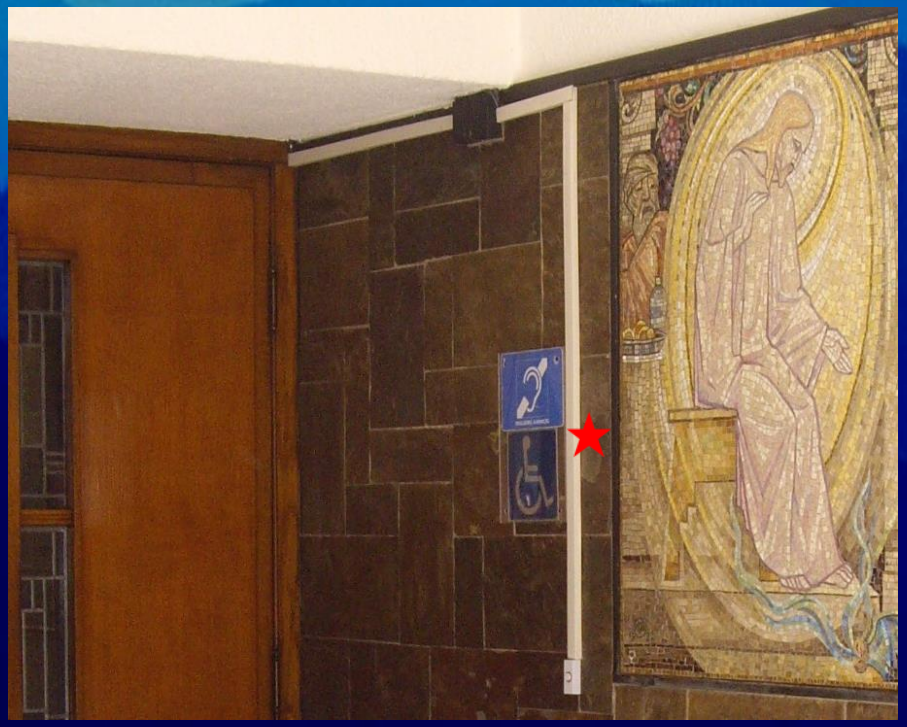

# 聽障設備

EMERGENCY DRILL
TAKE COVER
I am not an
RESPONSIBLE
child

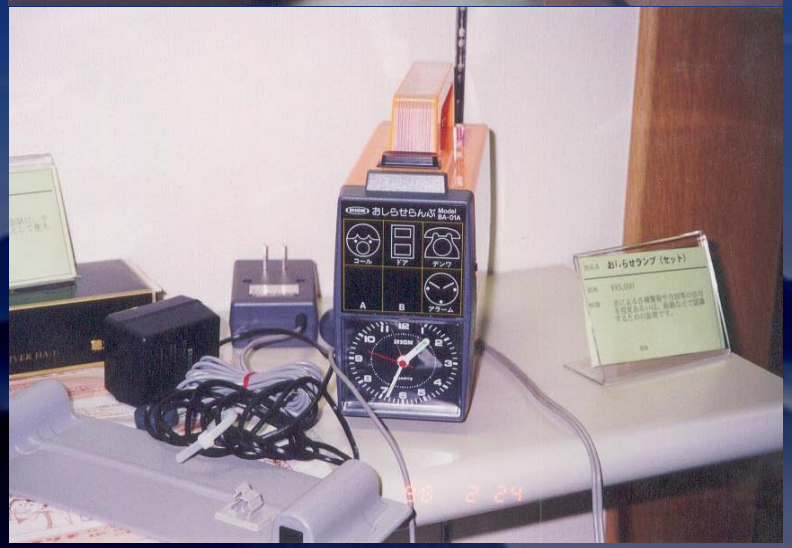
おしらせらんぷ
Model
BA-01A
コール
ドア
デンワ
A
B
アラーム
おしらせランプ（セット）

VOLUME
CONTROL

# 啟聰教學

# 敲門閃光通報器

# 門鈴/來電閃燈器

# 影像電話

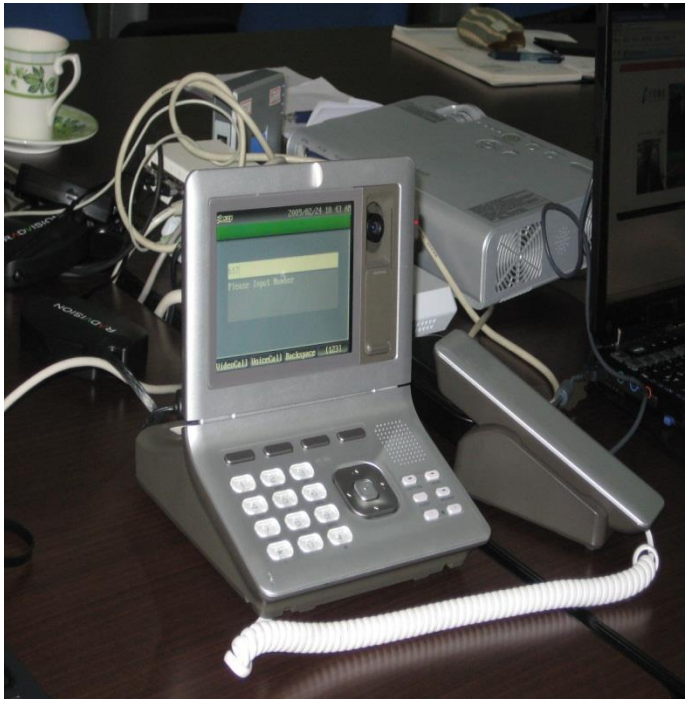

Video Phone
11:18 10/20/2008
VEGA 25419901

Video Phone
11:18 10/20/2008
VEGA 25419901

# 網路即時通訊/視訊

Windows Live
怡怡™ (線上)
存好心・說好話...
(15)
尋找連絡人...
1.朋友 ( 9 )
2.聲暉 ( 13 )
廣告
再送您刷卡禮
德國SOEHNLE
電子體重計
搜尋網頁...

PP robot - 對話
檔案(F) 編輯(E) 執行(A) 工具(T) 說明(H)
PP robot
爲您送上最新的網路消息與好友動態 <pp@corp.url.com.tw>
取得配備
/sms #co# 老闆待會要進辦公室，蹺班的趕快回來啊！
傳送(S)
你是美妍達人嗎? Smooth-365挑戰你的美妍知識！

00:51 | Call with tricia.mcmillan
Tricia McMillan

# 警示閃燈

# 聽障者輔具

# 聽障者輔具

# A204.5 服務(售票)台

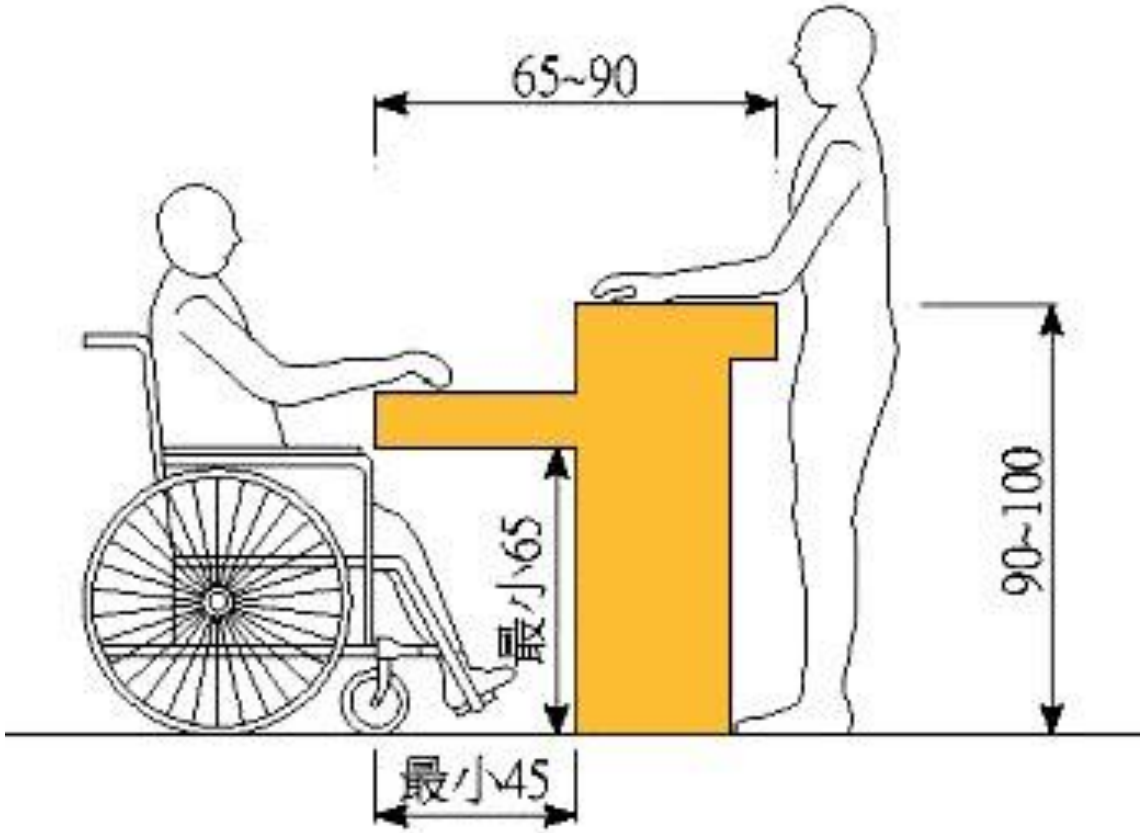

# 台北動物園的用心

# 輪椅觀眾席

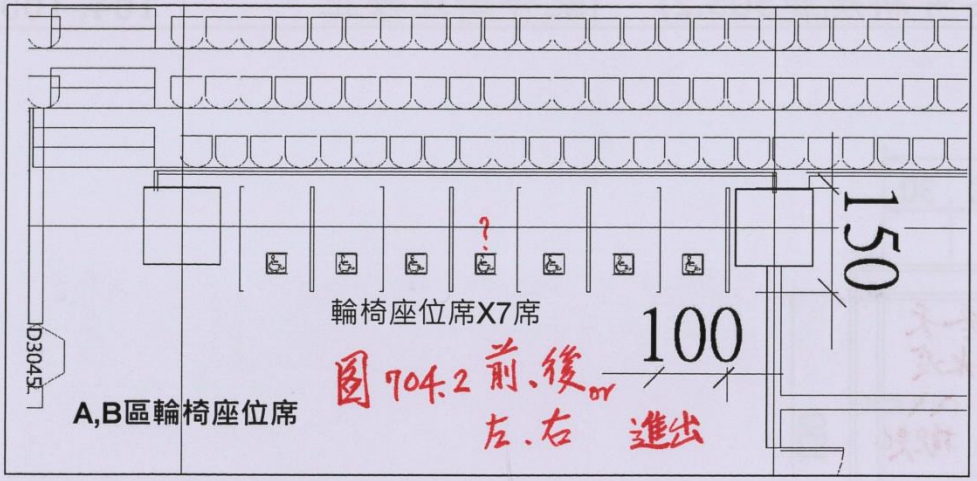
150
100
輪椅座位席X7席
D3045
A,B區輪椅座位席
?
圖704.2 前、後 or 左、右 進出

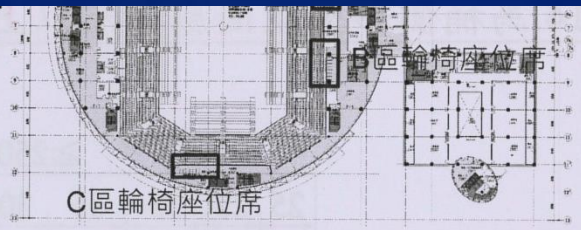
B區輪椅座位席
C區輪椅座位席

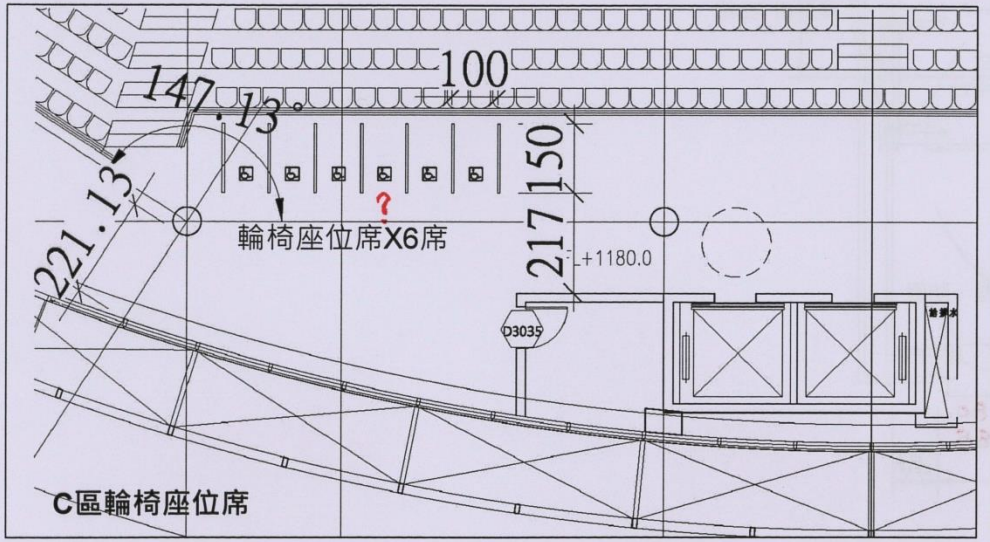
147.13°
100
150
217
+1180.0
221.13°
輪椅座位席X6席
?
D3035
C區輪椅座位席

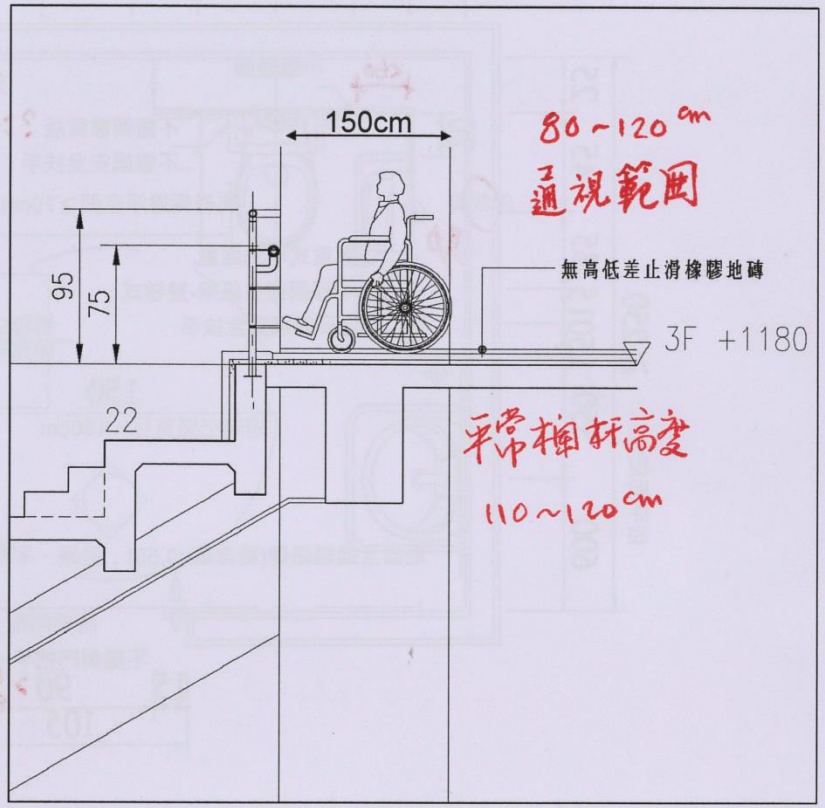
150cm
95
75
22
無高低差止滑橡膠地磚
3F +1180
80~120 cm
通視範圍
平常欄杆高度
110~120 cm

# 台北動物園的用心

娃娃車／輪椅
租借處
Wheelchair & Stroller Services
娃娃車
押金 500元
租金 50元
輪椅
押金 1000元
或押證件
Stroller
Deposit $500
Rent $50
Wheelchair
Deposit $1000
or Identity Card

# 野餐桌輪椅位

# 輪椅得以靠近使用

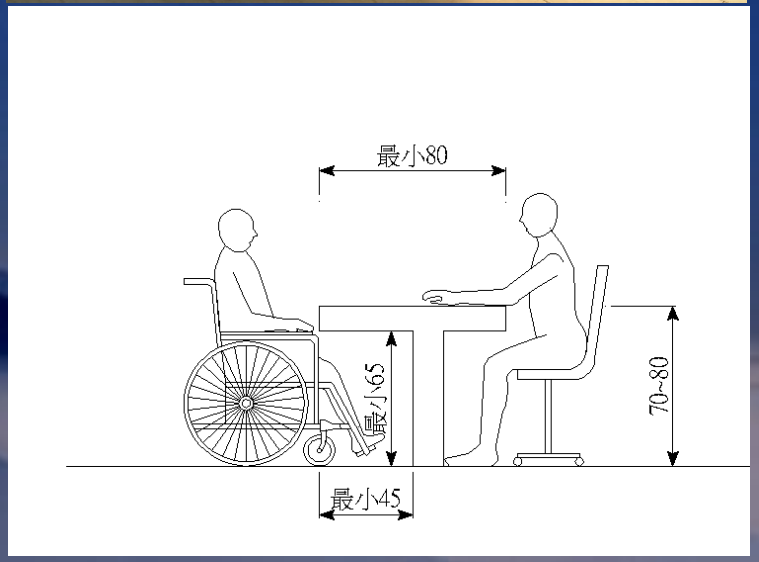

# 輪椅乘坐者席位

# 應該考慮插座之可及性

# 電話降低

# 飲水機應有防撞提示

# 無障礙飲水機、電話等

# 游泳池水壓入池機

# 入池椅

# 泳池、水療池、入池機

# 無障礙體育設施

# 無障礙試穿間

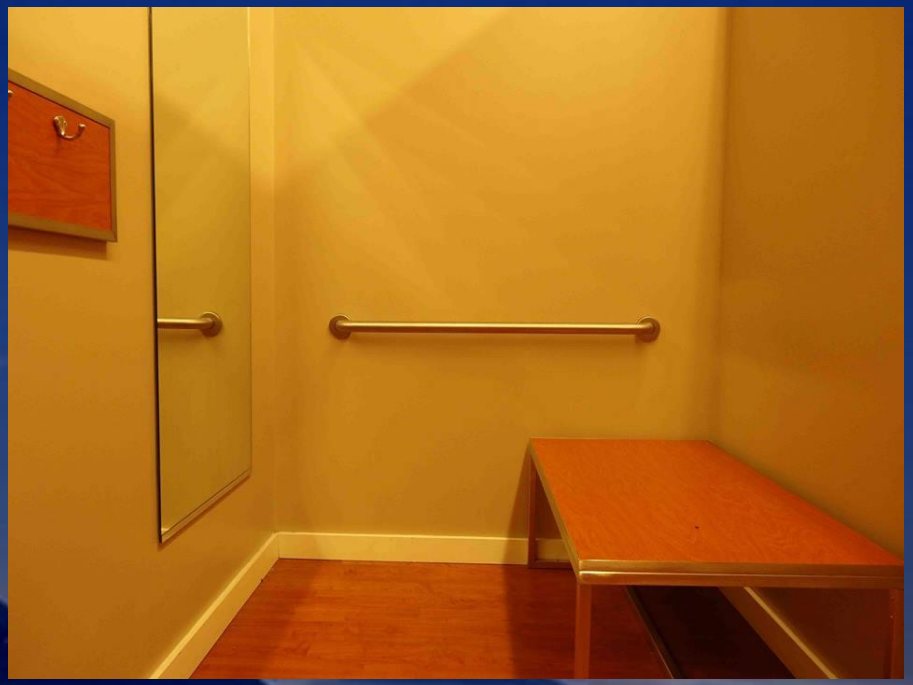

# 室內木扶手

# 並不適合老人使用的座椅

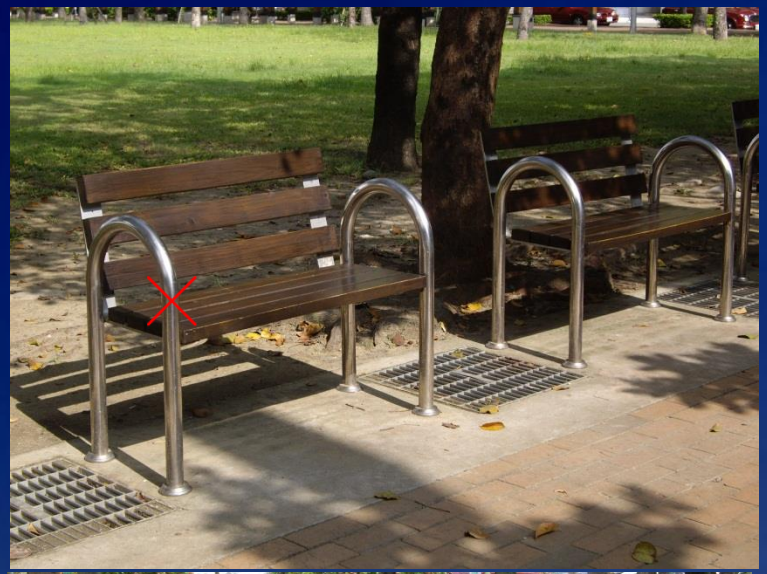

# 老人需要扶手撑立 扶手太高

# 老人需要扶手撑立

# 適合老人握持的扶手

# 日本新型扶手 尚未應用到台灣來

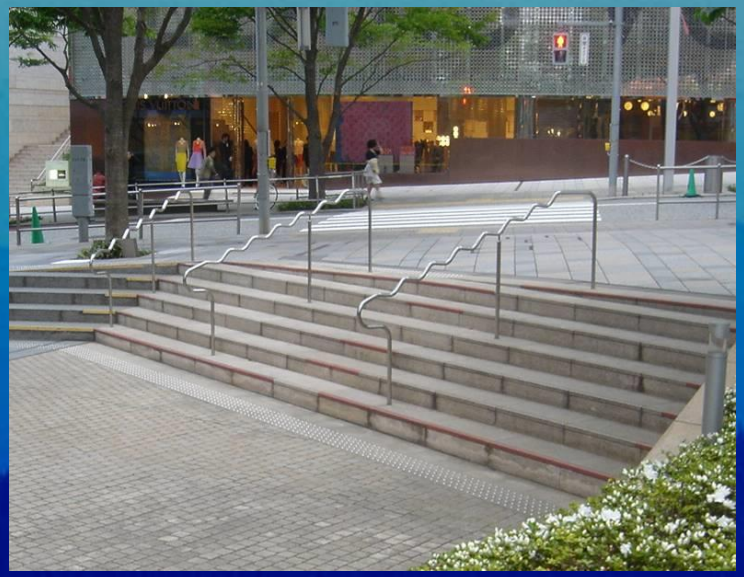

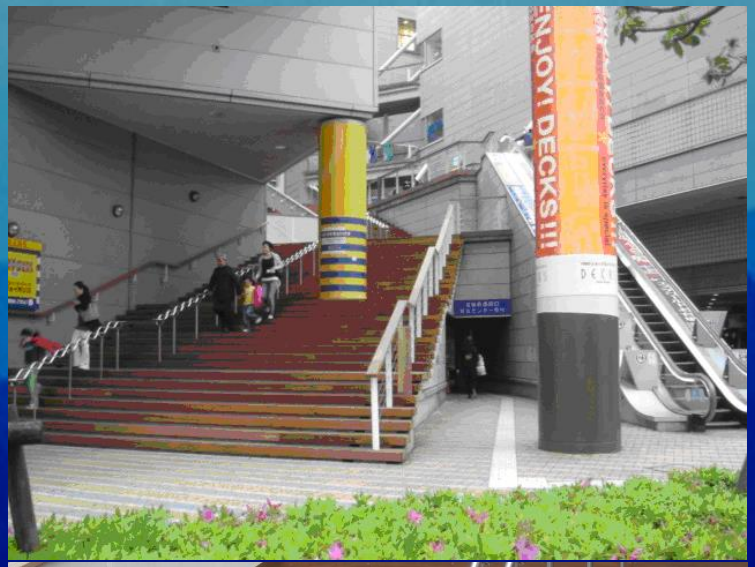


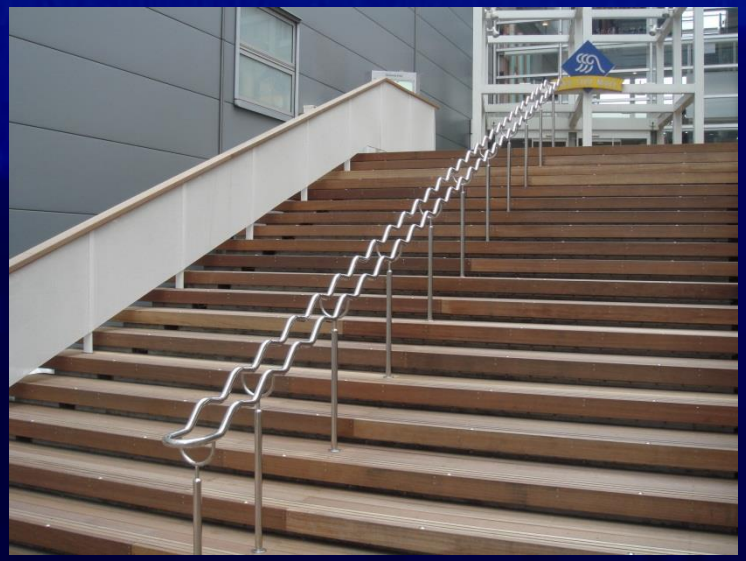

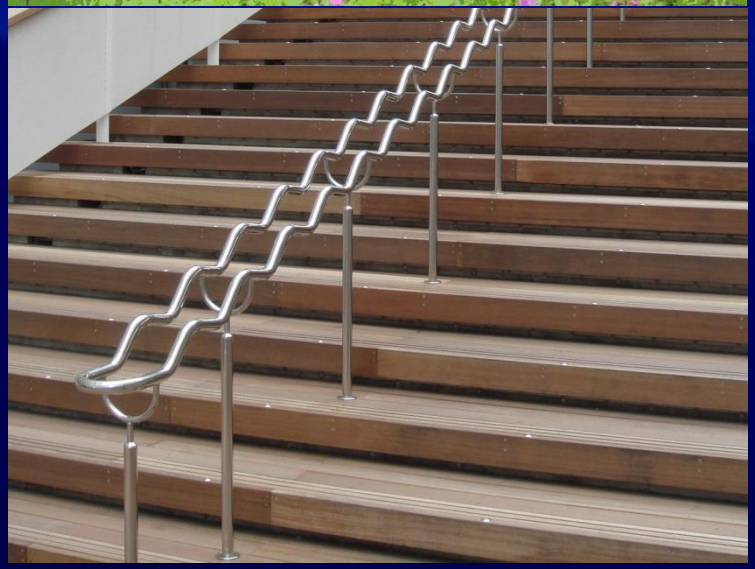

# 視障者家具

# 銳角包覆

# 超越線路 UD

# 第十章 無障礙客房

1003衛浴設備空間

1003.1 **衛浴設備空間**：無障礙客房內應設置衛浴設備，衛浴設備至少應包括馬桶、洗面盆及浴缸或淋浴間等。

1003.2 衛浴設備空間應設置迴轉空間，其直徑不得小於135公分。

1004設置尺寸

1004.1 **房間內通路**：房間內通路寬度不得小於120公分，床間淨寬度不得小於90公分。

1004.3 **供房客使用之電器插座及開關**：其設置高度應距地板面高70-100公分處，設置位置應距柱、牆角30公分以上，並符合A102.3及A102.4輪椅正向與側向接近可及範圍之規定。

# 1005房間內求助鈴

1005.1**位置**：應至少設置兩處，一處距地板面高90-120公分處；另一處距地板面35-45公分，且按鈕應明確標示，易於觸控。

1005.2**連接裝置**：求助鈴按鈕訊號應連接至服務台或類似空間，若無服務台，應連接至該客房外部設置警示燈或聲響。

# 附錄3 設施設計指引

**A301適用範圍**

本附錄3 提供設計者參考。

**A302視覺障礙者引導設施**

A302.1 引導設施可藉由觸覺、語音、邊界線或其他相關設施組成，達到引導視覺障礙者之功能。導盲磚是藉由觸覺達到引導之功能，並非唯一選擇。

A302.2 導盲磚之設置須由定向行動訓練師或視障服務專業人員進行需求設計與功能性鋪設，以引導行進設施（條狀）與行進注意設施（點狀）組合搭配。

A302.3 公務機關之視覺障礙引導設施須導引至服務台。

A302.4 公共運輸場站之視覺障礙引導設施須設置定點上下車位置，並引導至服務台、驗（收）票口以及通過驗（收）票口後鄰近的樓梯或昇降機等設施。

A302.5 有視障學生就讀時之學校，可由定向訓練師或視障服務專業人員進行視覺障礙引導設施需求設計。

# 坐輪椅能靠近開門 UD

謝謝大家共同關心
未來的環境