學術 正 本

發文方式：郵寄

檔　　號：

保存年限：

財團法人台灣建築中心　函

地址：23150新北市新店區民權路95號3樓
承辦人：許文誌
電話：(02)29300575#605
電子信箱：casey13@tabc.org.tw

11052
臺北市信義區基隆路2段51號13樓之3

受文者：中華民國全國建築師公會

發文日期：中華民國103年9月3日
發文字號：中建智字第1038060119號
速別：普通件
密等及解密條件或保密期限：
附件：

裝

主旨：為內政部建築研究所主辦本中心執行之「智慧生活研習參訪課程（智慧・節能）」，敬邀　貴會為協辦單位，敬請同意並惠復，請　查照。

說明：

一、為配合行政院「智慧綠建築」政策推動，增進產、官、研彼此之交流及參與，遂藉由辦理推廣宣導講習與觀摩，由專業人才培訓著手，以助於落實政策及滿足產業發展之所需。

訂

二、本次設計研習課程以智慧節能為主題，透過研習、觀摩與展覽提供相關專業從業者更新穎之智慧建築技術及概念，活動訂於9月11日（星期四）假內政部建築研究所材料實驗中心4樓會議廳（台北市文山區景福街102號4樓）舉行，隨函檢送講習課程簡介乙份，並敬請轉知所屬人員、會員報名參加，無恁感激。

線

三、本中心已向公共工程委員會及營建署申請列入技師、建築師執業執照換證積分中。

正本：中華民國全國建築師公會、臺中市不動產開發商業同業公會、中華民國電機技師公會、中華民國室內設計裝修商業同業公會全國聯合會、台北市室內設計裝修商業同業公會、社團法人台灣智慧建築協會、中華民國建築開發商業同業公會全國聯合會、台北市建築開發商業同業公會、實踐大學建築設計學系、台北科技大學能源與冷凍空調工程系所
副本：本中心

董事長 練福星

理事長	會務秘書	內務常務理事	主任委員	秘書長	秘書組長	承辦人

全國建築師公會
收 103年9月5日
文 第 3094 號

學術

正 本

發文方式：郵寄

檔　　號：

保存年限：

財團法人台灣建築中心　函

地址：23150新北市新店區民權路95號3樓
承辦人：許文誌
電話：(02)29300575#605
電子信箱：casey13@tabc.org.tw

11052
臺北市信義區基隆路2段51號13樓之3

受文者：中華民國全國建築師公會

發文日期：中華民國103年9月3日
發文字號：中建智字第1038060119號
速別：普通件
密等及解密條件或保密期限：
附件：

裝

主旨：為內政部建築研究所主辦本中心執行之「智慧生活研習參訪課程（智慧・節能）」，敬邀　貴會為協辦單位，敬請同意並惠復，請　查照。

說明：

一、為配合行政院「智慧綠建築」政策推動，增進產、官、研彼此之交流及參與，遂藉由辦理推廣宣導講習與觀摩，由專業人才培訓著手，以助於落實政策及滿足產業發展之所需。

訂

二、本次設計研習課程以智慧節能為主題，透過研習、觀摩與展覽提供相關專業從業者更新穎之智慧建築技術及概念，活動訂於9月11日（星期四）假內政部建築研究所材料實驗中心4樓會議廳（台北市文山區景福街102號4樓）舉行，隨函檢送講習課程簡介乙份，並敬請轉知所屬人員、會員報名參加，無恁感激。

線

三、本中心已向公共工程委員會及營建署申請列入技師、建築師執業執照換證積分中。

正本：中華民國全國建築師公會、臺中市不動產開發商業同業公會、中華民國電機技師公會、中華民國室內設計裝修商業同業公會全國聯合會、台北市室內設計裝修商業同業公會、社團法人台灣智慧建築協會、中華民國建築開發商業同業公會全國聯合會、台北市建築開發商業同業公會、實踐大學建築設計學系、台北科技大學能源與冷凍空調工程系所
副本：本中心

董事長 練福星

智慧生活研習參訪課程

企劃書

１０３　年　　９　月

一、 前言

隨著資通信科技的不斷進步，智慧建築之相關產業與設備也隨之逐步發展，現代都市之智慧化發展已日漸成為全球都市的發展趨勢。政府為了提升我國之都市水準，積極打造整體智慧化居住空間環境，藉由建構智慧型基礎環境，發展創新科技化服務，建設台灣成為一個安心、便利、健康、人文的優質網路社會，期望在生活型態快速變遷趨勢下，建構智慧型基礎環境，發展創新科技化服務，不但符合節能減碳的目的，更提供國民安心便利的優質生活環境。

內政部在落實推動「智慧化居住空間」政策，持續進行包含既有建築物智慧化改善工作計畫、智慧化居住空間整合應用展示計畫及相關研究計畫等研究與推廣工作，並整合國內建築空間規劃設計與智慧化產品設備，於 98 年完成「智慧化居住空間展示中心」、101 年完成「智慧住宅單元展示區」建置。鑒於前揭成效卓著，且為擴大推廣智慧綠建築、落實全民化理念及提昇產官學研跨領域交流，於去年（102）結合中南部地區政府及相關產業等資源，打造智慧住宅中南部展示場。配合各展示場所陸續建置完成，遂擬規劃智慧生活研習，並以安全監控、健康照護、便利舒適、永續節能四大主題安排智慧生活課程外，並搭配北中南各展示場所之參觀，提供與會者即時體驗智慧生活的實際應用。

二、 主辦（指導）單位

內政部建築研究所

三、 執行單位

財團法人台灣建築中心

四、 協辦單位(暫定)

臺中市政府都市發展局、高雄市政府建築管理處、中華民國全國建築師公會、中華民國不動產開發商業同業公會全國聯合會、中華民國電機技師公會、中華民國室內設計裝修商業同業公會全國聯合會、社團法人台灣智慧建築協會、臺中市不動產開發商業同業公會、實踐大學建築設計學系、台北科技大學能源與冷凍空調工程系所。

五、 主題場次、日期及舉辦地點：

主題場次	區域	舉辦日期	活動地點
第三場 <智慧．節能>	北	103年9月11日 （星期四）	內政部建築研究所材料實驗中心4樓會議廳（臺北市文山區景福街102號4樓）

六、 對象與名額

- 邀請政府機關（構）、建築開發商、建築師、電機技師、專業團體（建築開發商業同業公會、建築師公會、電機技師公會...等）、建築設備商及建築、機械、電機科系師生等相關人員。
- 對智慧生活體驗或有興趣之一般民眾。
- 80名（額滿為止）

七、 報名截止日期：103年9月10日。

八、 報名方式（免費報名）

- 請至本中心「課程地圖入口網」網址「http://training.tabc.org.tw/files/90-1000-6.php」進行線上作業。
- 聯絡人 許文誌副工程師 02-2930-0575ext.605

九、 主題演講及講師

項次	參考課題	主講人
第三場<智慧．節能>		
●	舒適更節能的變頻多聯式空調系統	日立冷氣股份有限公司
	智慧節能空調技術應用更節能	
	變頻多聯式空調舒適又節能	

十、 活動議程

課程時間		課程內容	主講人
1310-1330	20 分鐘	報到	
1330-1340	10 分鐘	主辦單位致詞	內政部建築研究所
1340-1420	40 分鐘	智慧建築節能管理指標重點	本中心智慧專案團隊
1420-1430	10 分鐘	休息/產品交流	
1430-1530	60 分鐘	主題演講<智慧．節能>主題類	日立冷氣 股份有限公司
1530-1540	10 分鐘	Q & A	
1540-1600	20 分鐘	休息/產品交流	
1600-1720	80 分鐘	參觀行程 智慧化居住空間展示中心	本中心智慧專案團隊
1720		賦歸	

主辦單位保有因不可抗力因素導致活動調整異動或延期之權利

十一、展覽展區配置圖及建議廠商名單
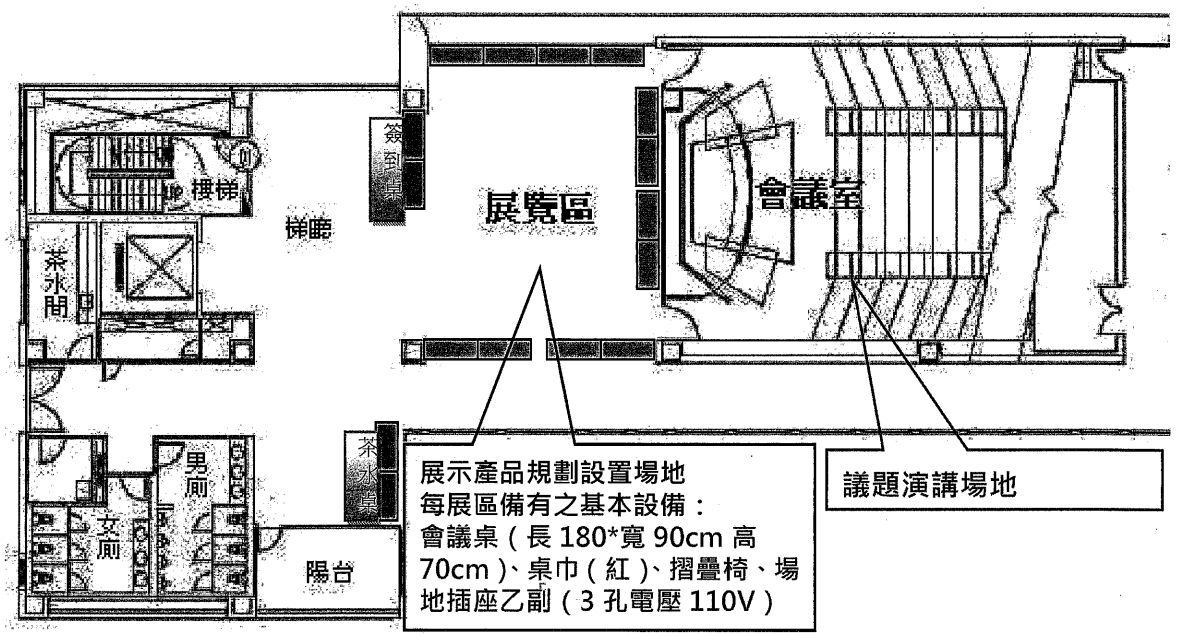
■ 展覽展區配置圖