建築物無障礙設施設計規範條文與解說

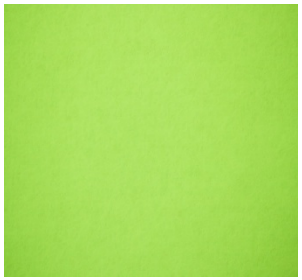

報告人: 陳淑玲建築師

我國人口高齡化的速度冠於全球，預計2025年即將成為超高齡國家，65歲以上的老年人口更將突破20%。此一人口結構的變化，將帶來許多前所未見的挑戰，其中，**健康醫療與長期照護**成為關鍵的一環。

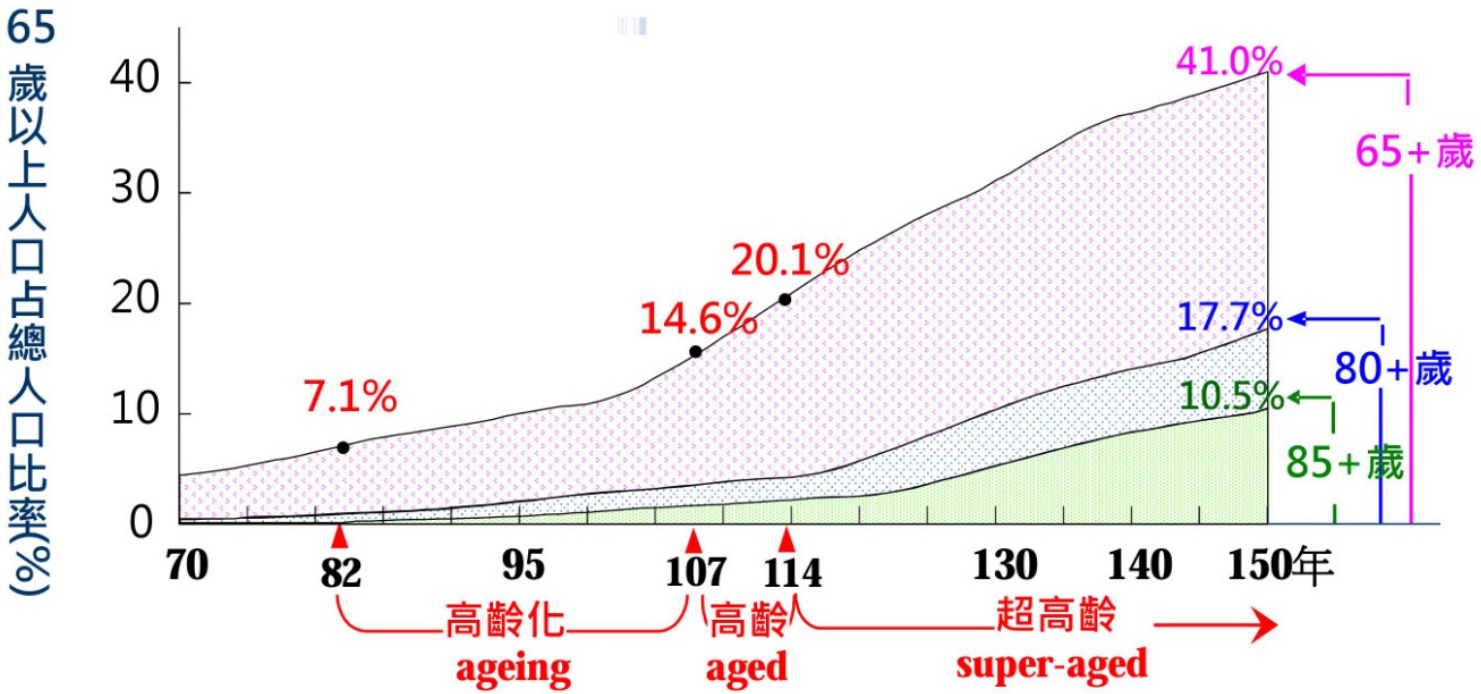

■依內政部統計，我國老年人口占總人口比率自 107 年 3 月底跨越 14%「高齡社會 」門檻後， 108年6月底占比持續提高至 14.9% (達 352 萬人)，較上年同月底增加 17 萬人，年增 5.2%；自 105 年底起， 已連續 3 年增幅超過 5%。預計 115 年老年人口比率將超過 20%，邁入「**超高齡社會** 」。

資料來源：國發會.行政院主計總處國情統計通報 、內政部統計

無障礙建築物相關法令

- 憲法
  - 96年7月 身心障礙者權益保障法 57、88條
    - 既有公共建築物無障礙設施替代改善計畫作業程序及認定原則
    - 公共建築物行動不便者使用設施改善諮詢及審查小組設置要點 …… 57條3項
  - 建 築 法
    - 無障礙建築物
      - 建築物無障礙設施設計規範
        - 公共建築物建造執照無障礙設施工程圖樣總類及說明書應標示事項表

無障礙建築物管理機制

無障礙建築物

- 建造執照 — 「建築技術規則」、「建築物無障礙設施設計規範」
- 使用執照 — 「公共建築物無障礙設施勘檢作業原則」
- 既有建築 — 「既有公共建築物無障礙設施替代改善計畫作業程序及認定原則」

建築設計施工編部分條文修正說明
第十章 無障礙建築物

第一百六十七條

為便利行動不便者進出及使用建築物，新建或增建建築物，應依本章規定設置無障礙設施。但符合下列情形之一者，不在此限：

一、獨棟或連棟建築物，該棟自地面層至最上層均屬同一住宅單位且第二層以上僅供住宅使用。

二、供住宅使用之公寓大廈專有及約定專用部分。

三、除公共建築物外，建築基地面積未達一百五十平方公尺或每棟每層樓地板面積均未達一百平方公尺。

前項各款之建築物地面層，仍應設置無障礙通路。

前二項建築物因建築基地地形、垂直增建、構造或使用用途特殊，設置無障礙設施確有困難，經當地主管建築機關核准者，得不適用本章一部或全部之規定。

建築物無障礙設施設計規範，由中央主管建築機關定之。

公共建築物 ≠ 供公眾使用建築物

- **供公眾使用建築物**　建築法第五條所稱供公眾使用之建築物，為供公眾工作、居住、遊覽、娛樂、及其他供公眾使用之建築物，其範圍依99.3.3台內營字第0990801045號令之內容認定。

- **公共建築物** 屬第170條所列舉之建築物使用用途是「**公共建築物**」
  非屬第170條所列舉之建築物使用用途**非**「**公共建築物**」

- **非屬第170條所列之建築物使用用途，即非「公共建築物」始有第167條第1項第3款之適用。**

身心障礙者權益保障法

- 第五十七條

新建公共建築物及活動場所，應規劃設置便於各類身心障礙者行動與使用之設施及設備。未符合規定者，不得核發建築執照或對外開放使用。

前項無障礙設備及設施之設置規定，由中央目的事業主管機關於其相關法令定之。

公共建築物及活動場所之無障礙設備及設施不符合前項規定者，各級目的事業主管機關應令其所有權人或管理機關負責人改善。但因軍事管制、古蹟維護、自然環境因素、建築物構造或設備限制等特殊情形，設置無障礙設備及設施確有困難者，得由所有權人或管理機關負責人提具替代改善計畫，申報各級目的事業主管機關核定， 並核定改善期限。

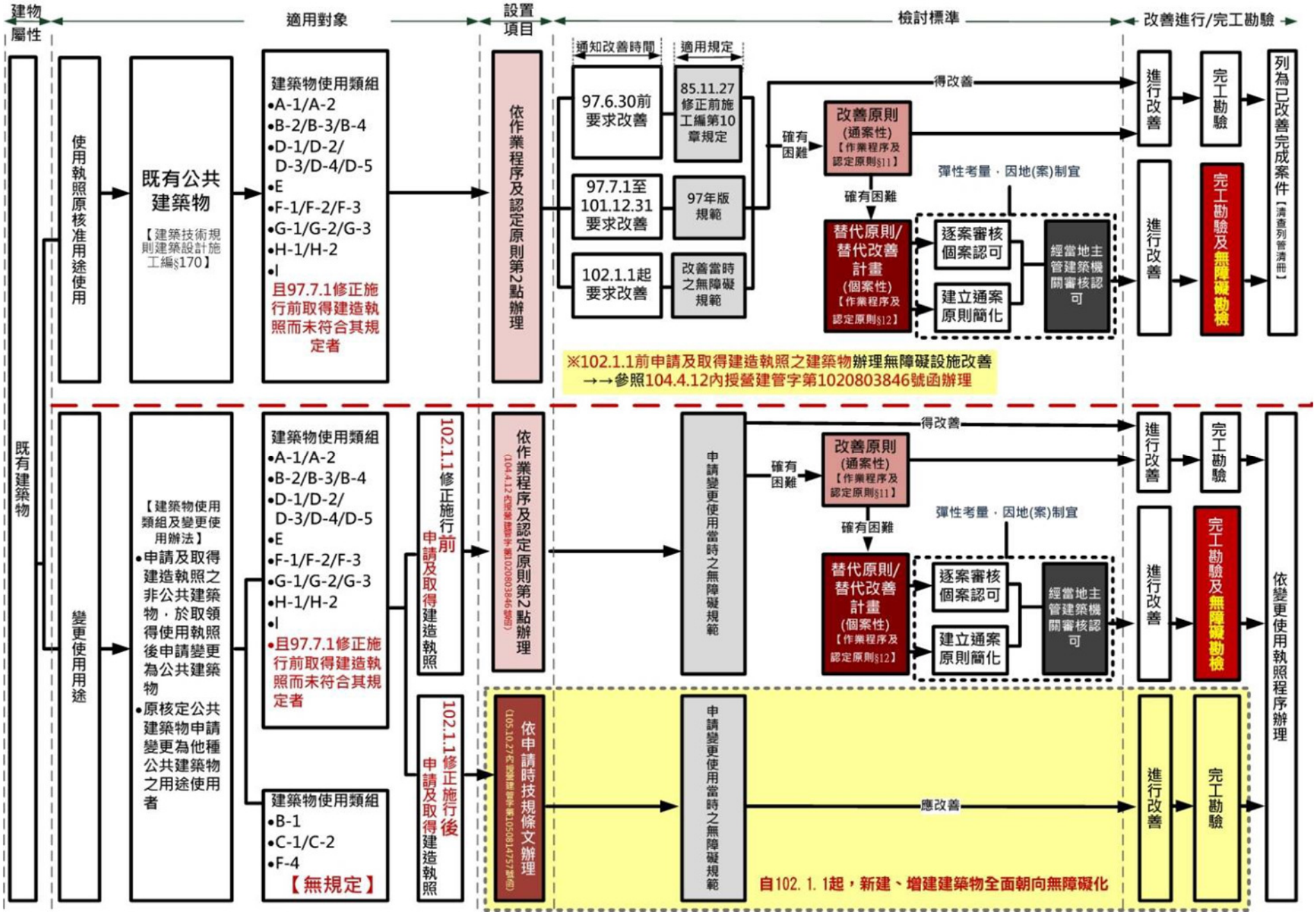
建物屬性
適用對象
設置項目
檢討標準
改善進行/完工勘驗
既有建築物
使用執照原核准用途使用
既有公共建築物
【建築技術規則建築設計施工編§170】
建築物使用類組
•A-1/A-2
•B-2/B-3/B-4
•D-1/D-2/D-3/D-4/D-5
•E
•F-1/F-2/F-3
•G-1/G-2/G-3
•H-1/H-2
•I
且97.7.1修正施行前取得建造執照而未符合其規定者
依作業程序及認定原則第2點辦理
通知改善時間
適用規定
97.6.30前要求改善
85.11.27修正前施工編第10章規定
97.7.1至101.12.31要求改善
97年版規範
102.1.1起要求改善
改善當時之無障礙規範
得改善
確有困難
改善原則(通案性)【作業程序及認定原則§11】
確有困難
替代原則/替代改善計畫(個案性)【作業程序及認定原則§12】
彈性考量，因地(案)制宜
逐案審核個案認可
建立通案原則簡化
經當地主管建築機關審核認可
進行改善
完工勘驗
列為已改善完成案件【清查列管清冊】
完工勘驗及無障礙勘檢
※102.1.1前申請及取得建造執照之建築物辦理無障礙設施改善
→→參照104.4.12內授營建管字第1020803846號函辦理
變更使用用途
【建築物使用類組及變更使用辦法】
•申請及取得建造執照之非公共建築物，於取領得使用執照後申請變更為公共建築物
•原核定公共建築物申請變更為他種公共建築物之用途使用者
建築物使用類組
•A-1/A-2
•B-2/B-3/B-4
•D-1/D-2/D-3/D-4/D-5
•E
•F-1/F-2/F-3
•G-1/G-2/G-3
•H-1/H-2
•I
•且97.7.1修正施行前取得建造執照而未符合其規定者
建築物使用類組
•B-1
•C-1/C-2
•F-4
【無規定】
102.1.1修正施行前申請及取得建造執照
102.1.1修正施行後申請及取得建造執照
依作業程序及認定原則第2點辦理
(104.4.12內授營建管字第1020803846號函)
依申請時技規條文辦理
(105.10.27內授營建管字第1050814757號函)
申請變更使用當時之無障礙規範
得改善
確有困難
改善原則(通案性)【作業程序及認定原則§11】
確有困難
替代原則/替代改善計畫(個案性)【作業程序及認定原則§12】
彈性考量，因地(案)制宜
逐案審核個案認可
建立通案原則簡化
經當地主管建築機關審核認可
進行改善
完工勘驗
完工勘驗及無障礙勘檢
依變更使用執照程序辦理
申請變更使用當時之無障礙規範
應改善
自102. 1. 1起，新建、增建建築物全面朝向無障礙化
進行改善
完工勘驗

質料來源:內政部營建署

內政部109.9.9台內營字第1090815869號公告

主旨：預告修正「建築物使用類組及變更使用辦法」第9條及第2條附表2、第3條附表3、第4條附表4。

（八）無障礙設施，依下列規定辦理：

1.中華民國**一百零二年一月一日以後**申請建造執照之建築物，應符合建築技術規則建築設計施工編第十章無障礙建築物之規定，不得依身心障礙者權益保障法第五十七條規定提具替代改善計畫。

2.中華民國**一百零一年十二月三十一日以前**申請建造執照之建築物，變更為公共建築物者，依下列規定辦理：

（1）設置項目依「既有公共建築物無障礙設施替代改善計畫作業程序及認定原則」（以下簡稱本原則）第二點辦理，各設置項目應符合申請當時（即現行)建築物無障礙設施設計規範之規定。

（2）因軍事管制、古蹟維護、自然環境因素、建築物構造或設備限制等特殊情形，設置無障礙設施及設備確有困難者，得依本原則第十一點所定改善原則辦理改善，或依身心障礙者權益保障法第五十七條及本原則第十二點規定提具替改善計畫。

（3）依本檢討項目規定改善增設之坡道或昇降機，其坡道、昇降機間及乘場面積合計未超過二十平方公尺部分，得不計入建築面積及各層樓地板面積。

3.中華民國一百零一年十二月三十一日以前申請建造執照之建築物，變更為非公共建築物者，免予檢討。

建築物無障礙設施設計規範及
修正要點說明

（108年1月4日台內營字第1070820550號令修正）

自108年7月1日施行

設 計 規 範 修 正 要 點

一、中華民國國家標準已於一百零四年九月九日公布總號15830-1行動不便者用動力操作升降平台 - 安全、尺度及功能性操作之規則 - 第1部垂直升降平台，修正無障礙通路之組成與高差並刪除參考附錄輪椅升降台規定。

修正規定	現行規定
202.1組成：無障礙通路應由以下一個或多個設施組成，包括室外通路、室內通路走廊、出入口、坡道、扶手、昇降設備、升降平台等。	202.1組成：無障礙通路應由以下符合本規範規定之一個或多個設施組成：室外通路、室內通路走廊、出入口、坡道、扶手、昇降設備、輪椅昇降台等。

行動輔助相關標準

CNS 15830-1「行動不便者用動力操作升降平台－
安全、尺度及功能性操作之規則－
第1部： **垂直升降平台**」

ICS 11.180.10; 91.140.90

中華民國國家標準 CNS	行動不便者用動力操作升降平台－安全、尺度及功能性操作之規則－第1部：垂直升降平台	總號	15830-1
		類號	Z1055-1

Power-operated lifting platforms for persons with impaired mobility – Rules for safety, dimensions and functional operation – Part 1: Vertical lifting

1. 適用範圍

本標準係在規定行動不便者無論有無照護人員陪伴，站立或坐立於輪椅時，所使用之永久設置動力操作垂直升降平台的安全規則、尺度及功能性操作。

本標準規定對升降平台之要求。

(a) 安裝在封閉式升降路內。

(b) 其設計或設置位置允許其使用在非封閉式升降路處。

本標準限定用在下列升降平台。

(a) 升降於兩固定高度之間者。

(b) 無升降路封閉且未貫穿樓層者。

(1) 行進路程在 2.0 m 以下。

(2) 在私人住宅，行進路程在 4.0 m 以下。

(c) 有升降路封閉者，行進路程在 4.0 m 以下。

(d) 額定速率不超過 0.15 m/s。

(e) 行進路程之路線距離垂直線不超過 15°。

(f) 額定荷重不小於 250 kg。

本標準並未規定電氣、機械或建築結構所有方面的各項一般技術要求。

本標準僅可能僅規定需要用以符合安全及功能性操作之材料及設備。

要求事項中亦包括防範裝設在外部之設備可能遭遇之有害性影響的保護。

抄本

檔　號：
保存年限：

內政部　函

機關地址：10556臺北市松山區八德路2段342號(營建署)
聯絡人：陳雅芳
聯絡電話：0287712684
電子郵件：fanny108@cpami.gov.tw
傳真：0287712709

受文者：如行文單位

發文日期：中華民國108年9月2日
發文字號：內授營建管字第1080814850號
速別：普通件
密等及解密條件或保密期限：
附件：

主旨：關於無障礙昇降平台設置事宜1案，請查照。

說明：

一、依據品緻建設開發有限公司108年6月17日品1080601號函及屏東縣政府108年7月16日屏府城使字第10825939000號函辦理。

二、「建築物依規定應設置無障礙通路者，其通路設計應符合本章規定。」、「無障礙通路應由以下一個或多個設施組成，包括室外通路、室內通路走廊、出入口、坡道、扶手、昇降設備、升降平台等。」為建築物無障礙設施設計規範（以下簡稱本規範）第2章無障礙通路201適用範圍及202通則之202.1組成規定所明定。本規範尚無限定昇降平台僅得適用於新建建築物或既有公共建築物改善，合先敘明。

三、次按「建築物應用之各種材料及設備規格，除中華民國國家標準有規定者從其規定外，應依本規則規定。但因當地情形，難以應用符合本規則與中華民國國家標準材料及設備，經直轄市、縣（市）主管建築機關同意修改設計規定者，不在此限。」為建築技術規則總則編第4條第1項所明定。查中華民國國家標準（以下簡稱國家標準）已於104年9月9日公布標準總號CNS15830-1「行動不便者用動力操作升降平台－安全、尺度及功能性操作之規則－第1部：垂直升降平台」，有關升降平台規格，應依該標準規定辦理。

四、據中華民國國家標準於105年4月14日公布標準總號CNS15830-2「行動不便者用動力操作升降平台－安全、尺度及功能性操作之規則－第2部：坐式、立式及輪椅使用者在傾斜面移動使用之動力式樓梯升降機」1.適用範圍所載：「本標準規定永久安裝供行動不便者使用之坐式、立式及輪椅用動力式樓梯升降機（以下稱樓梯升降機），其在傾斜面移動之安全規則、尺度及功能性操作……」。又樓梯非屬本規範所規定之無障礙通路範疇，故CNS15830-2行動不便者用動力操作升降平台－安全、尺度及功能性操作之規則－第2部：坐式、立式及輪椅使用者在傾斜面移動使用之動力式樓梯升降機非屬本規範第2章無障礙通路所規定之昇降平台。

五、有關品緻建設開發有限公司來函所詢事宜，涉屬個案事實認定，請屏東縣政府依有關規定，本於職權核處逕復該公司。

正本：6直轄市政府、臺灣省14縣(市)政府、金門縣政府、連江縣政府、交通部高速公路局、科技部新竹科學工業園區管理局、科技部中部科學工業園區管理局、科技部南部科學工業園區管理局、經濟部加工出口區管理處、經濟部水利署臺北水源特定區管理局、陽明山國家公園管理處、墾丁國家公園管理處、太魯閣國家公園管理處、玉山國家公園管理處、雪霸國家公園管理處、金門國家公園管理處、海洋國家公園管理處、台江國家公園管理處、品緻建設開發有限公司
副本：本部營建署資訊室(請刊登網站)、建築管理組

無障礙設施設計規範

第一章 總則
第二章 無障礙通路
第三章 樓梯
第四章 昇降設備
第五章 廁所盥洗室
第六章 浴室
第七章 輪椅觀眾
第八章 停車位
第九章 無障礙標誌
第十章 無障礙客房

參考附錄

附錄1. 基本尺寸

附錄2. 視覺障礙者引導設施設計指引

附錄3. 無障礙機械遊樂設施(新增項目)

附錄4. 其他等設施

A402 基地內路緣坡道

A403 結帳櫃檯及服務台

A404 金融機構之自動化服務設備

A405 其他(新增項目:照護床、人工肛門污物盆)

第一章 總則

說明本規範立法的依據、適用的範圍、一般事項
說明如尺寸的誤差範圍及用語定義等

103 一般事項說明

103.1 尺寸：本規範中未註明「最大」、「最小」或「限定範圍」（如3公分至5公分）者，所有該項尺寸之誤差不得大於3%。

103.2 圖表：本規範所有圖表，除非特別註明者，皆為規定之 一部分。

第二章 無障礙通路

主要需考慮輪椅使用者可暢行無阻，必須要無高差、具一定寬度以上及具連續性，並應儘量考慮連通之便捷性

202.1 組成：無障礙通路應由以下一個或多個設施組成，包括室外通路、室內通路走廊、出入口、坡道、扶手、昇降設備、升降平台等。

202.2 高差：高差在0.5公分至3公分者，應作1/2之斜角處理；高差超過3公分者，應設置符合本規範之坡道、昇降設備、升降平台。但高差未達0.5公分者， 得不受限制（如圖202.2）

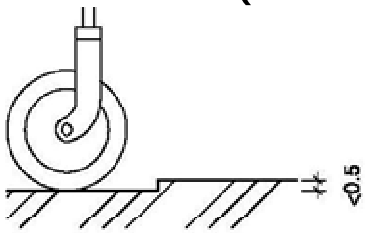

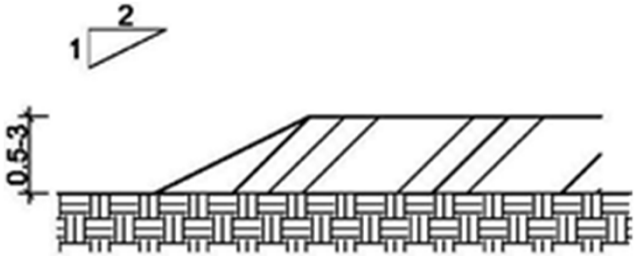

圖202.2

通路地面不平整，
輪椅無法行走

通路地面過於光滑，潮濕時，防滑性能不佳，易造成輪椅打滑及滑倒

通路地面不得有超過0.5公分以上之突出物

通路地面人孔蓋應平整

202.4 獨棟或連棟建築物之特別規定

202.4.1 適用對象：建築基地內該棟自地面層至最上層均屬同一住宅單位且僅供住宅使用者。

202.4.2 組　　成：其地面層無障礙通路，僅須設置室外通路。

202.4.3 設有騎樓者：其室外通路得於騎樓與道路邊界設置1處以上坡道，經由騎樓通達各棟出入口。

202.4.4 免設置：位於山坡地者，或其臨接道路之淹水潛勢高度達50公分以上且地面層須自基地地面提高50公分以上者，或地面層設有室內停車位者，或建築基地未達10個住宅單位者，得免設置室外通路。

202.4.5 部分設置：建築基地具10個以上、未達50個住宅單位者，應至少有1/10以上之住宅單位設置室外通路。其計算如有餘數者，應再增加1個住宅單位設置室外通路。

203 室外通路:

1. 與主要通路不同時應設引導標誌。

2. 坡度不得大於1/15、寬度不得小於130公分；且寬度小於150公分者應設迴轉空間。

3. 應考慮排水、路面如無法避免開口應至少有一方向不大於1.3公分。

4. 淨高度不得小於200公分，且牆面60公分至200公分不得有突出牆面10公分以上之懸空突出物。

5. 通路與鄰近地面高差超過20公分者，未鄰牆壁側應設置防護設施。

203.2.2室外通路坡度：地面坡度不得大於1/15；但適用本規範202.4者，其地面坡度不得大於1/10，超過者應依本規範206節規定設置坡道，且兩不同方向之坡道交會處應設置平台，該平台之坡度不得大於1/50。

203.2.3室外通路寬度：室外通路寬度不得小於130公分；但適用本規範202.4者，其通路寬度不得小於90公分。

203.2.5　室外通路開口：室外通路寬度130公分範圍內，儘量不設置水溝格柵或其他開口，如需設置，水溝格柵或其他開口應至少有一方向開口不得大於1.3公分（如圖203.2.5）。

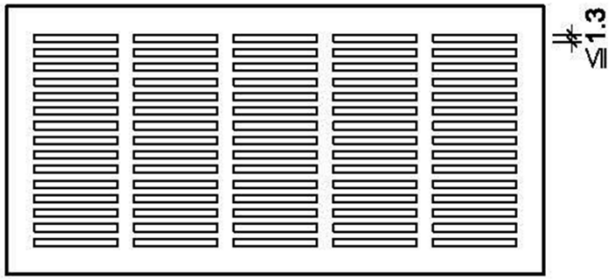

圖203.2.5

溝蓋開口過大，造成輪椅前輪陷入

溝蓋開口過大，造成白杖陷入

無障礙通路上之水溝蓋格柵或其他開口應至少有一方向開口不得大於1.3公分

203.2.6　室外通路突出物限制：室外通路淨高度不得小於200公分，於距地面60公分至200公分範圍內，不得有10公分以上之懸空突出物，如為必要設置之突出物，應設置防護設施(可使用格柵、花台或任何可提醒視覺障礙者之設施)(如圖203.2.6)。

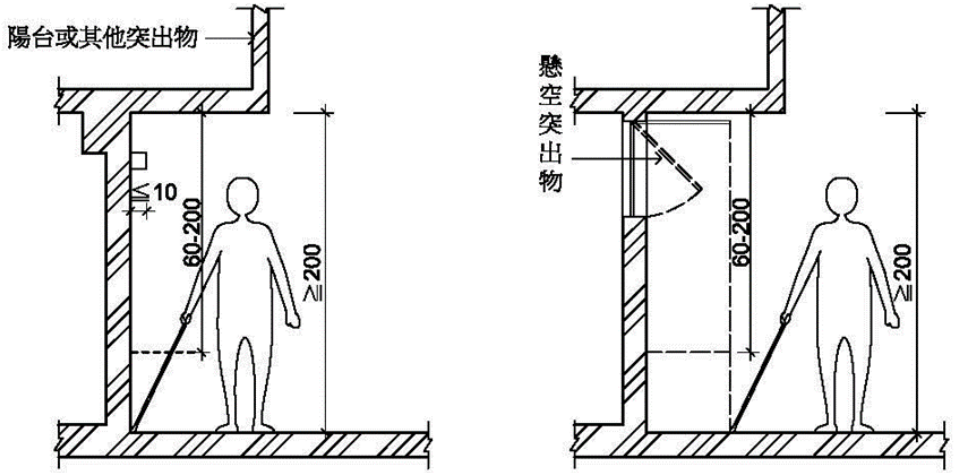

圖203.2.6

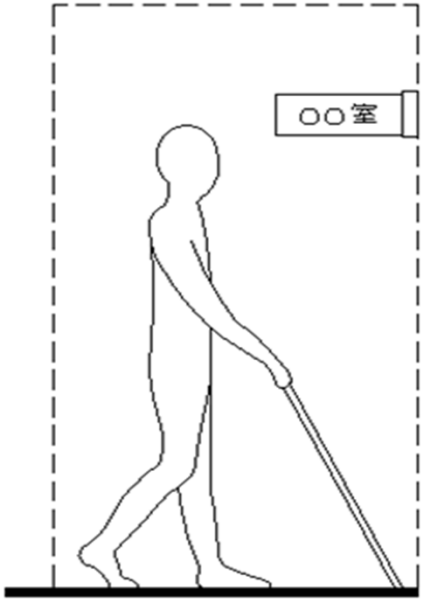

地面60公分至200公分範圍內不得有10公分以上之懸空突出物

為避免消防送水口凸出於走道上，可預先於牆壁設凹洞放置

203.2.8　室外通路迴轉空間：寬度小於150公分之通路，每隔60公尺、通路盡頭或距盡頭350公分以內，應設置直徑150公分以上之迴轉空間。但適用本規範202.4者，其迴轉空間直徑不得小於120公分。

203.3.1　室外通路邊緣防護：室外通路與鄰近地面高差超過20公分者，未鄰牆壁側應設置高度5公分以上之邊緣防護(如圖203.3.1)。

203.3.2　室外通路防護設施：室外通路與鄰近地面高差超過75公分者，未鄰牆壁側應設置高度110 公分以上之防護設施；室外通路位於地面層10層以上者，防護設施不得小於120公分(如圖203.3.2)。

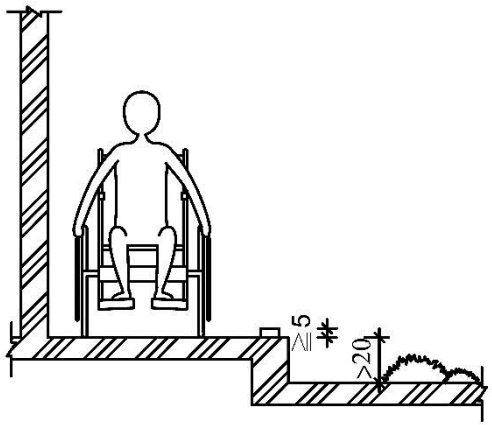

圖203.3.1

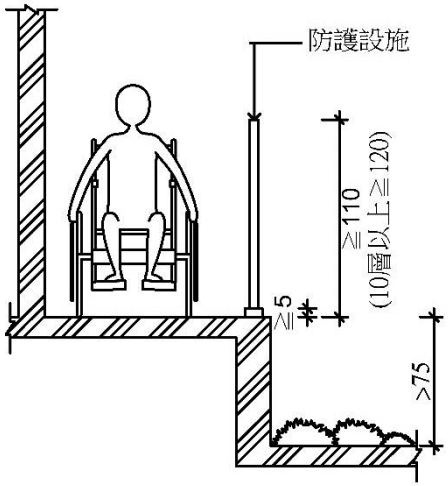

圖203.3.2

邊緣防護參考案例

防護設施及邊緣防護參考案例

204 室內通路走廊:

1. 坡度不得大於1/50、寬度不得小於120公分；且寬度小於150公分者，應設迴轉空間。

2. 淨高度不得小於190公分，且牆面60公分至190公分不得有突出牆面10公分以上之懸空突出物。

3. 通路走廊與鄰近地面高差超過20公分者，未鄰牆壁側應設置防護設施。通路走廊需考慮坡度、寬度且如與鄰側地面有高差時需設置防護設施等。

204.2.3　室內通路走廊突出物限制：室內通路走廊淨高度不得小於190公分；兩側之牆壁，於距地板面60公分至190公分範圍內，不得有10公分以上之懸空突出物，如為必要設置之突出物，應設置防護設施(可使用格柵、花台或任何可提醒視覺障礙者之設施)（如圖204.2.3）。

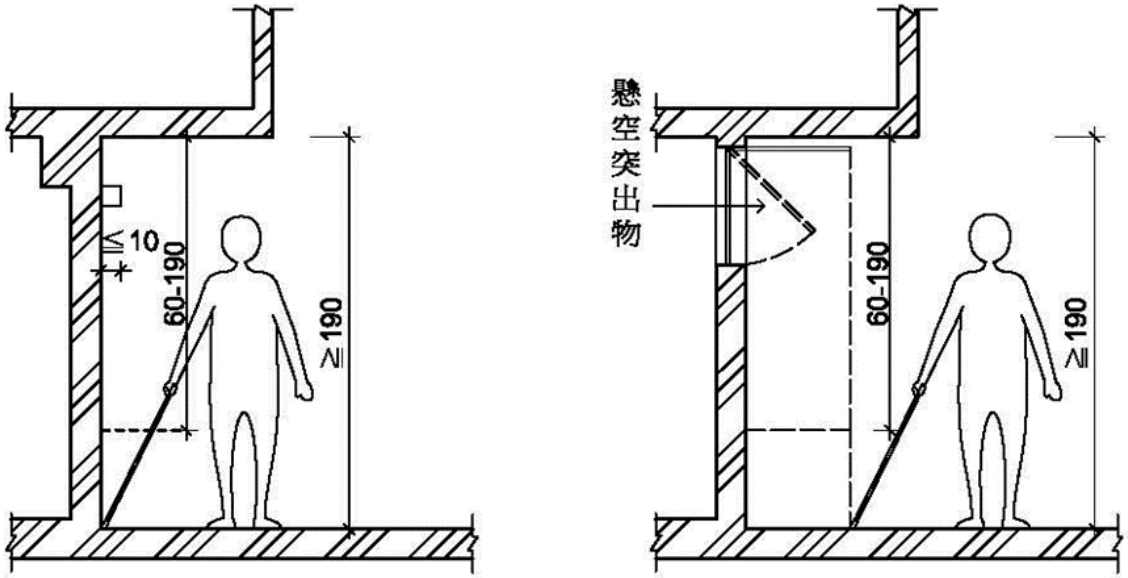

圖204.2.3

滅火器懸空突出牆壁10公分以上

預先於牆壁設凹洞以放置滅火器

電話突出於通道，且下面未設置防護設施

電話採用內凹式

204.3.1　室內通路走廊邊緣防護：室內通路走廊與鄰近地板面高差超過20公分者，未鄰牆壁側應設置高度5公分以上之邊緣防護（如圖204.3.1）。

204.3.2　室內通路走廊防護設施：室內通路走廊與鄰近地板面高差超過75公分者，未鄰牆壁側應設置高度110公分以上之防護設施；室內通路走廊位於地面層10 層以上者，防護設施高度不得小於120公分（如圖204.3.2）。

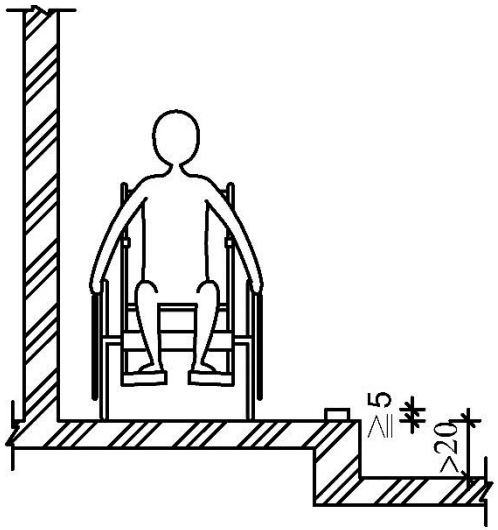

圖204.3.1

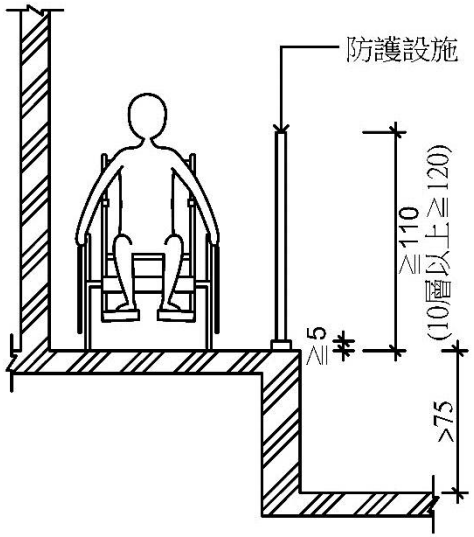

圖204.3.2

室內通路走廊邊緣防護及防護設施參考案例

205 出入口

1. 室內出入口兩側之地面120公分之範圍內不得有高差，且坡度不得大於1/50。

2. 避難層出入口前應設置平台，平台淨寬度與出入口同寬，且寬度及深度均不得小於150公分，坡度不得大於1/50；地面平順並避免設置門檻。

3. 室內出入口地面應平順不得設置門檻，且門框間之距離不得小於90公分；橫向拉門、折疊門開啟後之淨寬度不得小於80公分。

4. 出入口應考慮開門之操作空間。

5. 驗(收)票口淨寬不得小於80公分，前後地板面應順平，且地板面坡度不得大於1/50。

6. 不得使用旋轉門，自動門之開啟裝置中心點應距地板面85公分至90公分，且距柱、牆角30公分以上。

7. 門扇或牆版為整片透明玻璃，應於距地板面110公分至150公分範圍內設置告知標誌。

8. 門把應採用容易操作之型式，中心點應距地板面75公分至85公分、門邊4公分至6公分之範圍；使用橫向拉門者應注意留設4公分至6公分之防夾手空間。

9. 門鎖應設置於距地板面70公分至100公分之範圍，並採用容易操作之型式。

205.2.2　避難層出入口：出入口前應設置平台，平台淨寬度與出入口同寬，且不得小於150公分，淨深度亦不得小於150公分 ，且坡度不得大於1/50。地面順平避免設置門檻，門外可 考慮設置溝槽防水.....。

避難層出入口設置截水溝參考案例，右側照片刮泥墊下為截水格柵

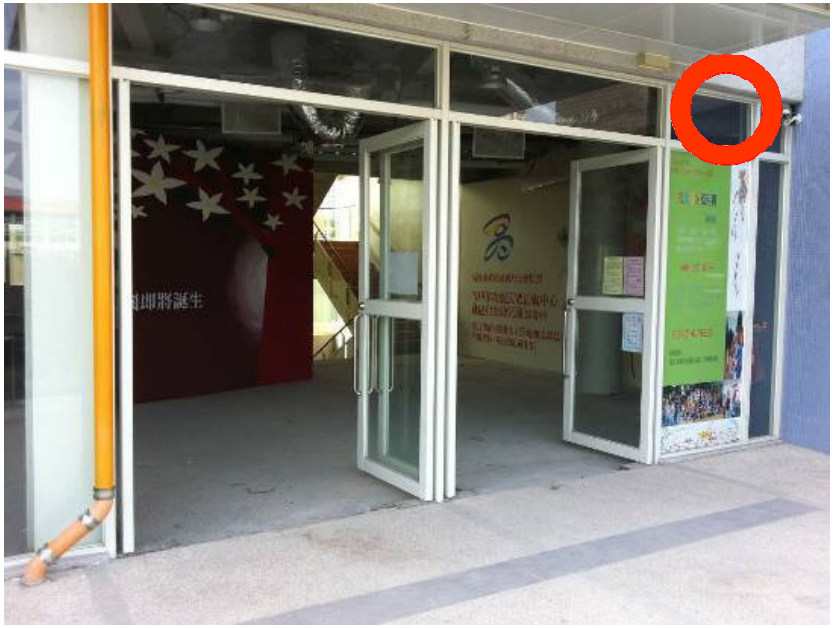

避難層出入口前應設置平台，平台淨寬與出入口同寬，淨深也需大於150公分。

避難層出入口應順平，避免設置門檻，外門可設置溝槽防水。

205.2.4　操作空間：通路走廊與門垂直者，門把側邊之操作空間不得小於45公分（如圖205.2.4.1）；通路走廊與門平行者，門把側邊之操作空間不得小於60公分（如圖205.2.4.2）；設有風除室者，應留設直徑150公分以上之迴轉空間（如圖205.2.4.3）。

說明：所謂操作空間，主要是考慮輪椅使用者要開關門扇時，如門把 過於貼近牆壁，則手無法觸及，所以門把側必須留設足夠之空間，以便輪椅接近，該必要空間即為輪椅操作空間。

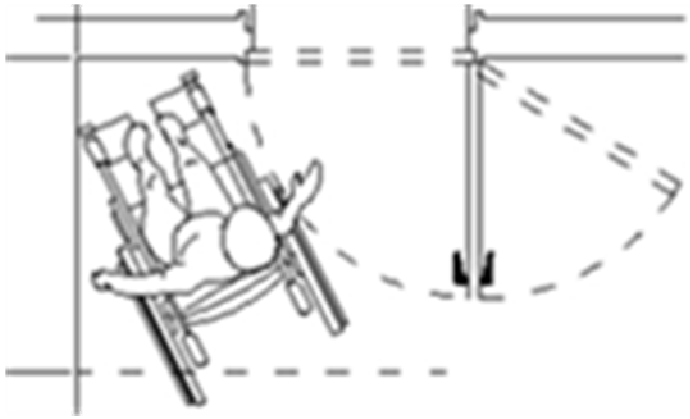

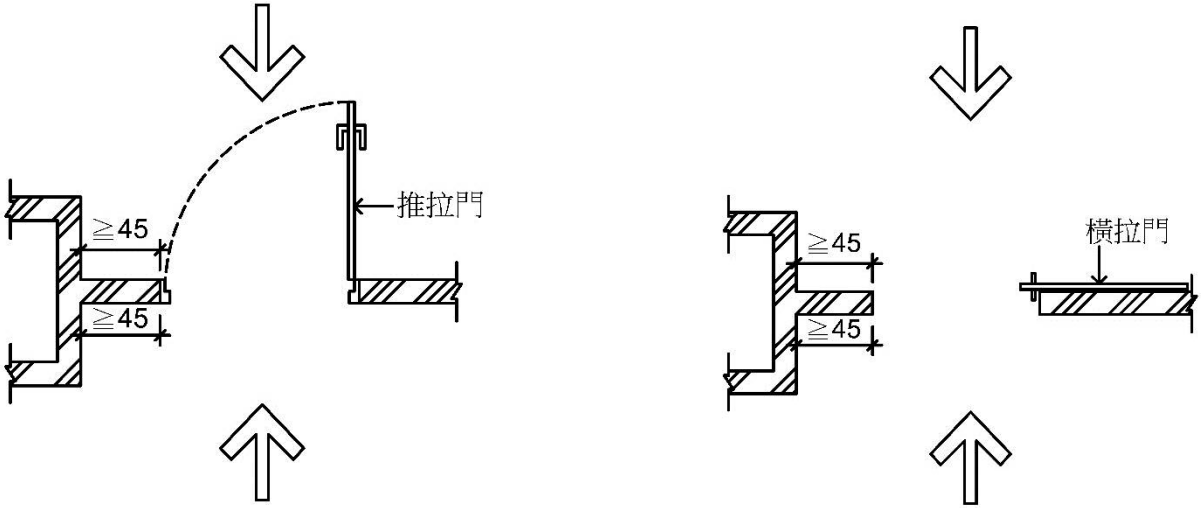

圖205.2.4.1

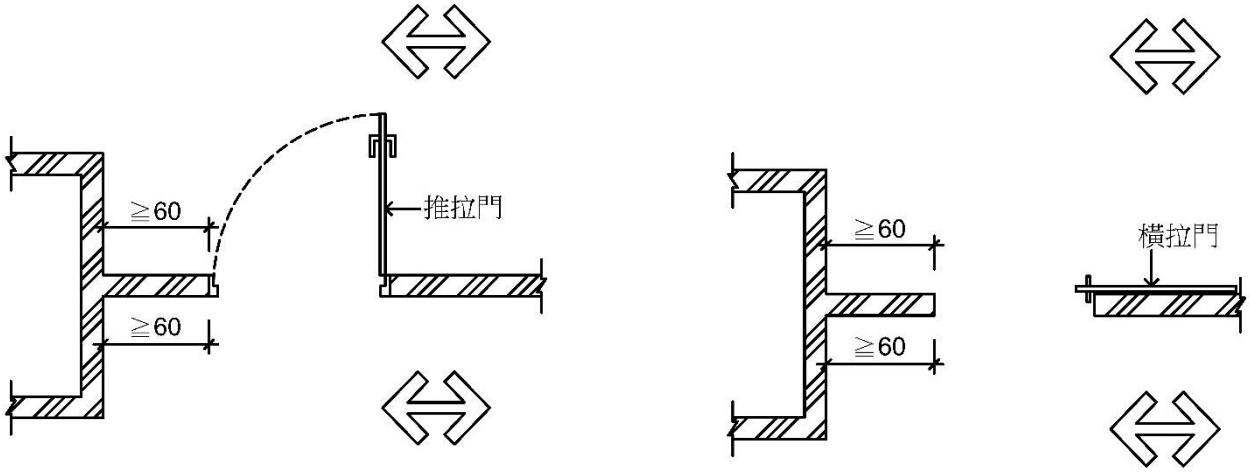

圖205.2.4.2

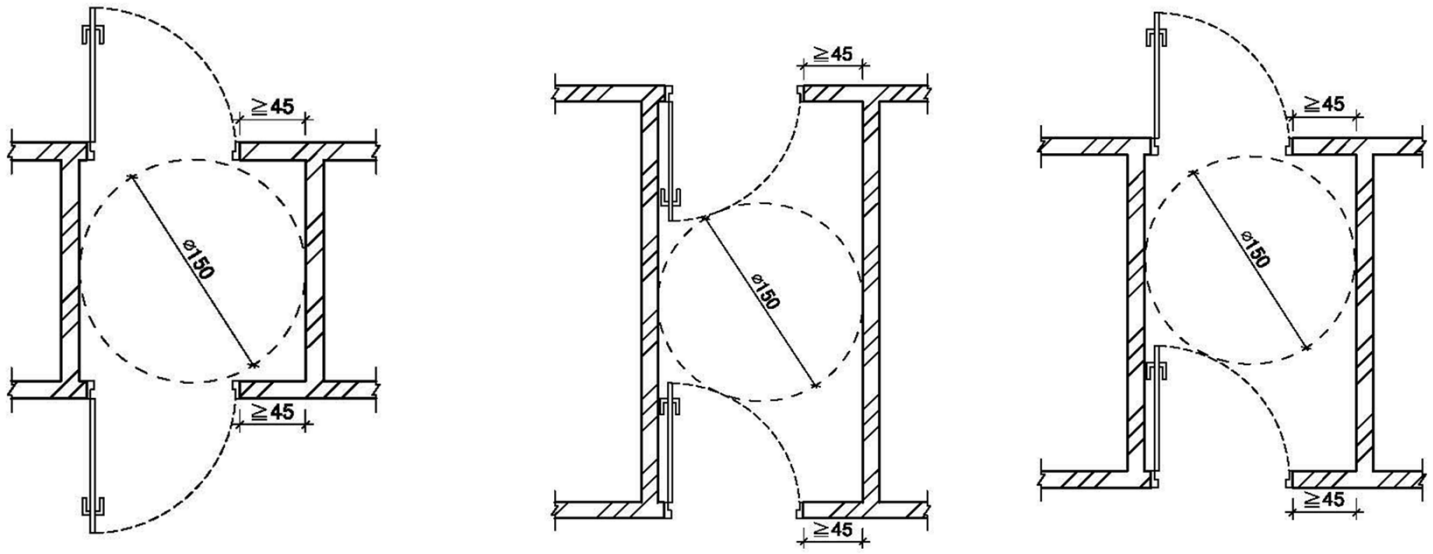

圖205.2.4.3

室內出入口兩邊之地面120公分之範圍內應平整，且門框間之淨距離不得小於90公分，以方便輪椅操作。

使用摺疊門則推開後之淨距離不得小於80公分，以方便輪椅進出。

推拉門應留設輪椅
操作空間便利輪椅通行。

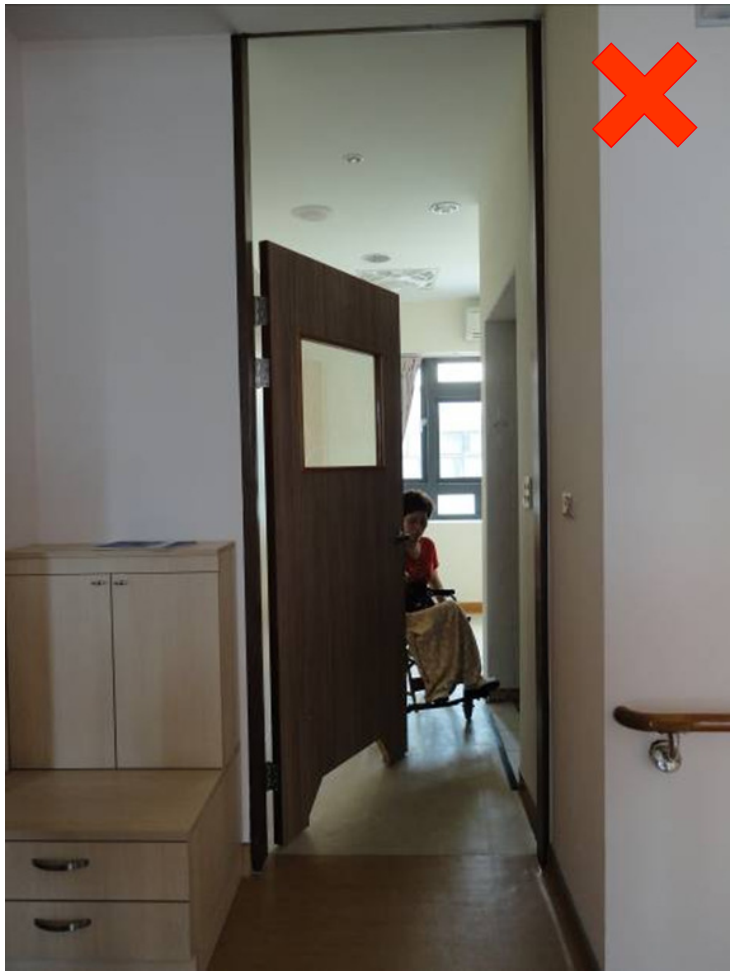

推開門未留設輪椅操作空間
使輪椅不方便進出。

205.4.2　門扇：門扇得設於牆之內、外側。若門扇或牆版為整片透明玻璃，應於距地板面110公分至150公分範圍內設置告知標誌（如圖205.4.2）。

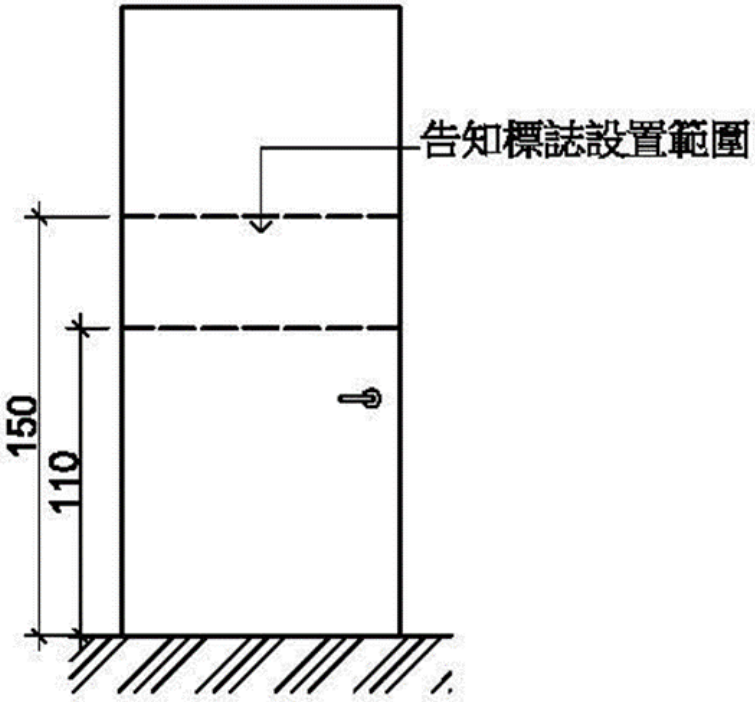

圖205.4.2

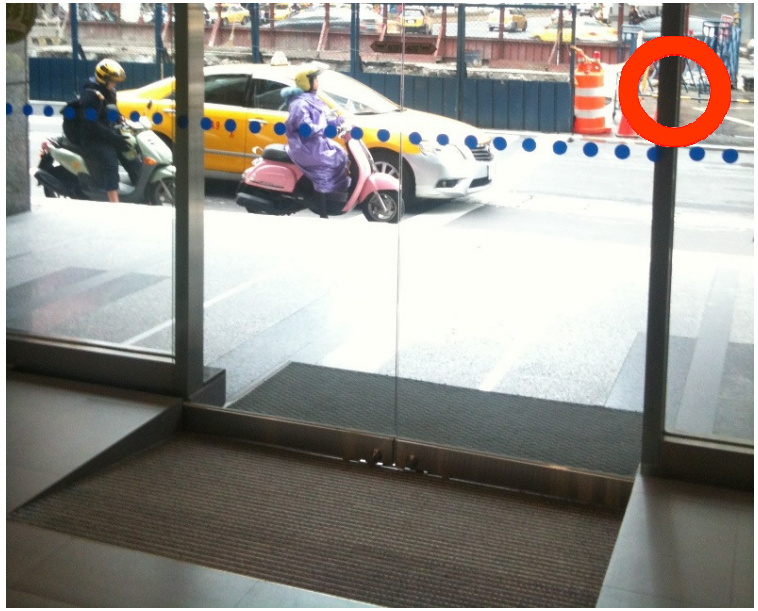

透明玻璃上標示案例

205.4.3　門把：門把應採用容易操作之型式，不得使用凹入式或扭轉型式，中心點應設置於距地板面75公分至85公分、門邊4公分至6公分之範圍。使用橫向拉門者，門把應留設4公分至6公分之防夾手空間（如圖205.4.3.1、圖205.4.3.2）。

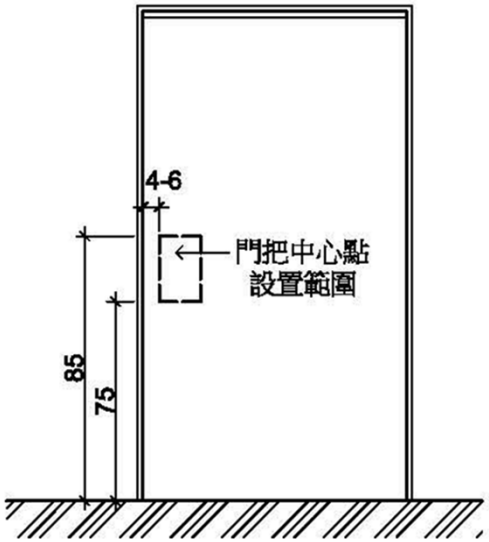

圖205.4.3.1

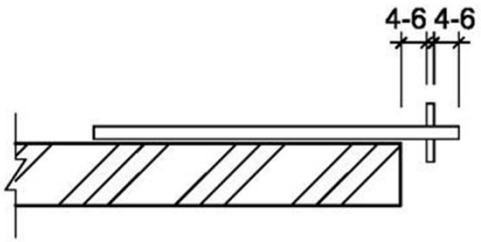

圖205.4.3.2

門把設置位置案例

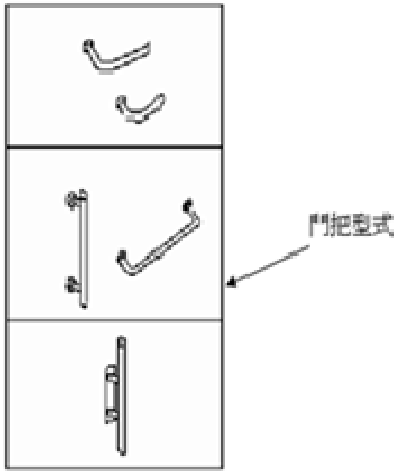

門把形式參考圖例

門把設置位置案例

門把參考案例

不可使用旋轉門把

自動門應注意按鍵高度並標示清楚

205.4.4　門鎖：應設置於距地板面70公分至100公分之範圍，並採用容易操作之型式，不得使用喇叭鎖、扭轉型式之門鎖。

門鎖參考案例

不得使用喇叭鎖

206 坡道

1. 儘量設置於建築物主要入口處；如未設置於主要入口處者，應於入口處及沿路轉彎處設置引導標誌。
2. 淨寬不得小於90公分，如為取代樓梯者，則淨寬不得小於150公分。
3. 坡度不得大於1/12；高差小於20公分者，其坡度得酌予放寬。
4. 地面應平整、防滑且易於通行。
5. 起點及終點，應設置長、寬各150公分以上，且坡度不得大於1/50之平台。
6. 每高差75公分，應設置長150公分以上且坡度不得大於1/50之平台。
7. 轉彎角度大於45度處，應設置直徑150公分以上且坡度不得大於1/50之平台。
8. 坡道與鄰近地面高差超過20公分者，未鄰牆壁側應設置防護設施。
9. 高差超過20公分者，兩側應設置扶手。

206.2.2　坡道寬度：坡道淨寬不得小於90公分（如圖206.2.2）；如坡道為取代樓梯者（即未另設樓梯），則淨寬度不得小於150公分。

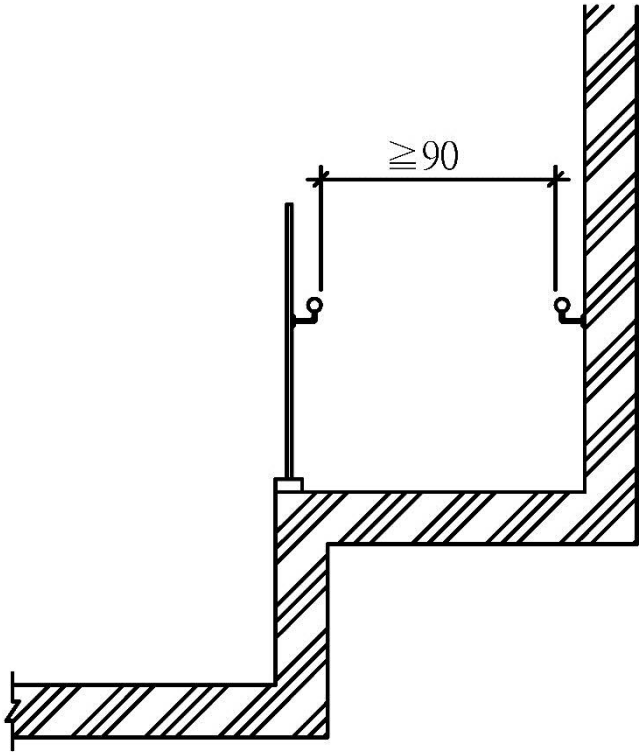

圖206.2.2

206.2.3　坡道坡度：坡道之坡度不得大於1/12；高差小於20公分者，其坡度得酌予放寬，惟不得超過表206.2.3 規定。

表206.2.3

高差	超過5公分小於20公分者	超過3公分未達5公分者
坡度	1/10	1/5

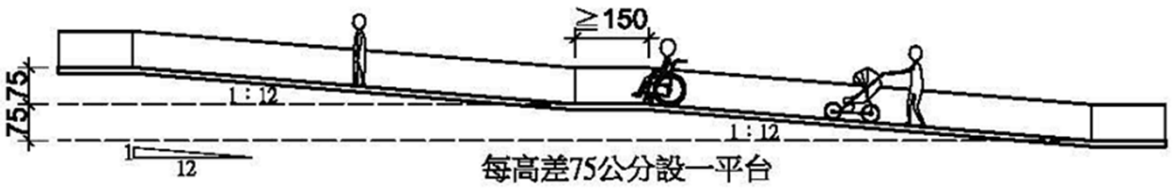

立面

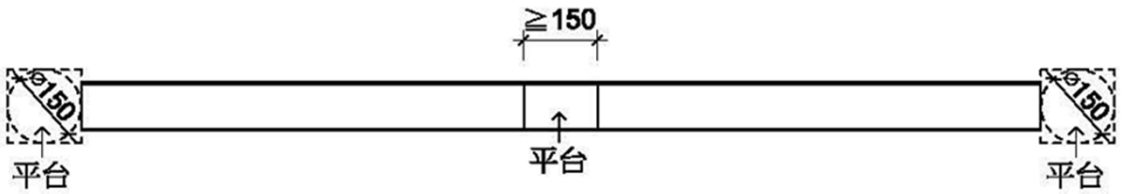

平面

圖206.3.1

坡道地面平整、防滑且易於通行

抿石子具良好防滑效果，惟應注意選用較小石子，避免過於顛簸

坡道地面不可設置導盲磚

坡道起點及終點地面不需設置導盲磚

206.3.3　轉彎平台：坡道轉彎角度大於45度處，應設置直徑150公分以上且坡度不得大於1/50之平台（如圖206.3.3.1、圖206.3.3.2、圖206.3.3.3）。

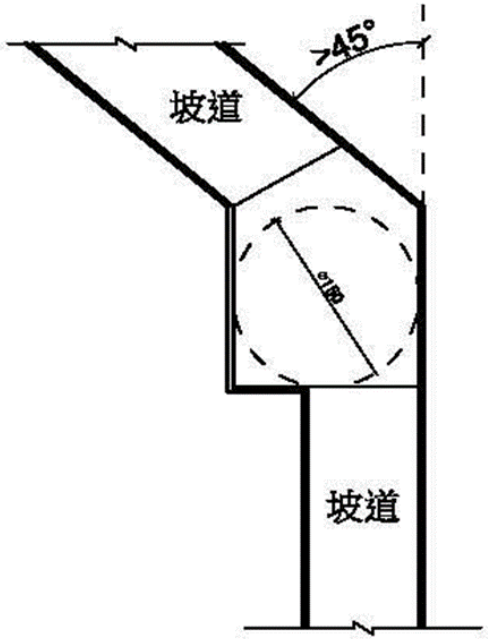

圖206.3.3.1

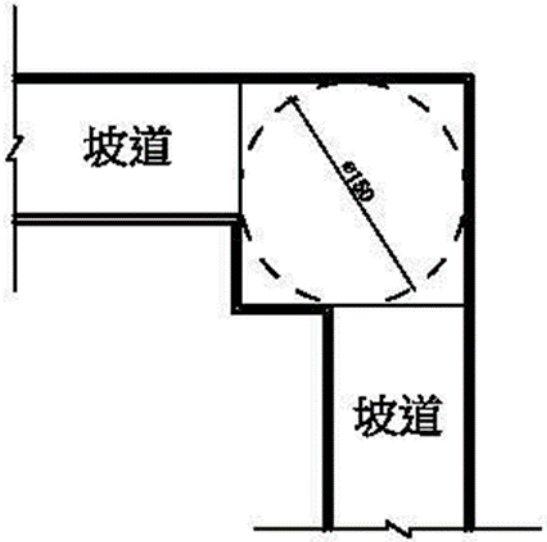

圖206.3.3.2

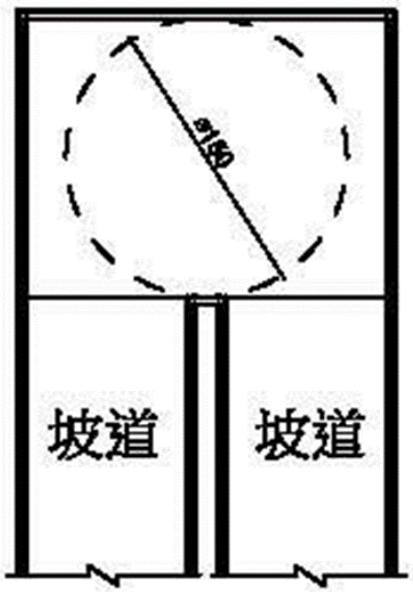

圖206.3.3.3

高差超過75公分中間設置平台

坡道連接樓層高差超過3公尺，
中間未設置平台

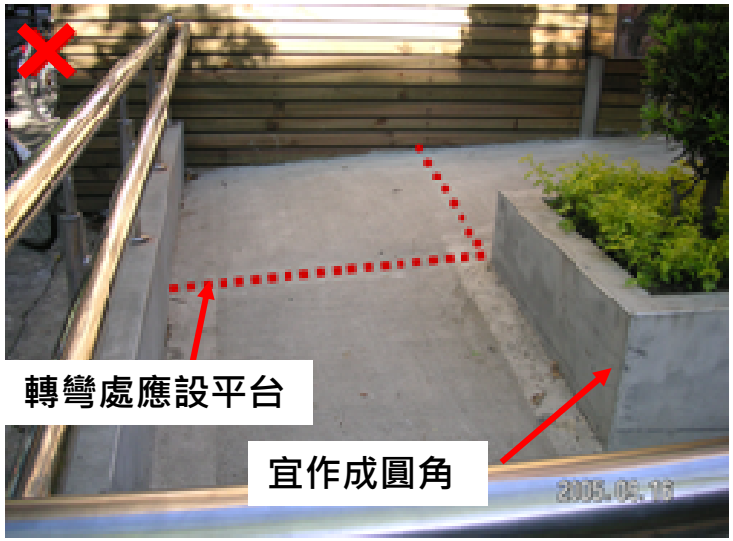

坡道轉彎處應設直徑150公分以上且坡度不大於1/50之平台

206.4.1　坡道邊緣防護：坡道與鄰近地面高差超過20公分者，未鄰牆壁側應設置高度5公分以上之邊緣防護(如圖206.4.1)。

206.4.2　坡道防護設施：坡道與鄰近地面高差超過75 公分時，未鄰側應設置高度110 公分以上之防護設施；坡道位於地面層10層以上者，防護設施高度不得小於120公分（如圖206.4.2）。

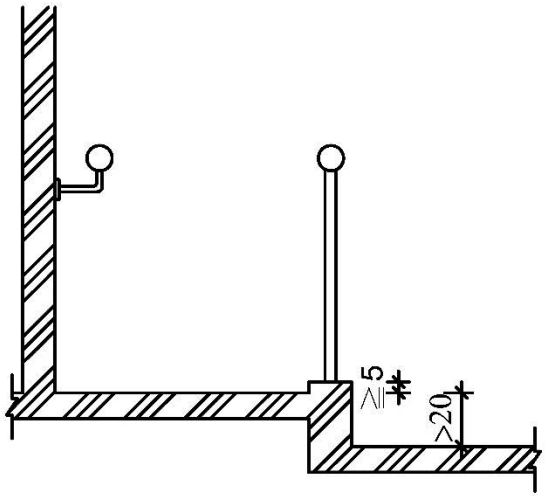

圖206.4.1

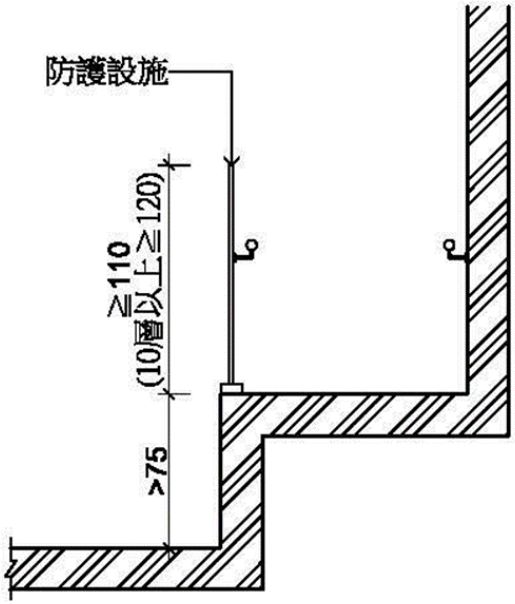

圖206.4.2

206.5　坡道扶手：高差超過20公分之坡道，兩側應設置符合本規範207節規定之連續性扶手，且得免設置水平延伸。

防護設施護欄與扶手

坡道防護設施、扶手及邊緣防護參考案例

坡道扶手端部處理，應符合207.3.4，且得免水平延伸。

207 扶手

1. 除廁所特別設計之可動扶手外，扶手皆需穩固不得搖晃。

2. 如鄰近牆壁，與壁面之間隔不得小於5公分，且扶手上緣應留設最少45公分之淨空間。

3. 設單道扶手者，扶手上緣距地板面應為75公分至85公分。設雙道扶手者，扶手上緣距地板面應分別為65公分、85公分。

4. 扶手端部應作防勾撞處理。

207.2.1　扶手形狀：可為圓形、橢圓形，圓形直徑2.8公分至4公分，其他形狀者，外緣周邊長9公分至13公分（如 圖207.2.1）。

207.3.2　與壁面距離：扶手如鄰近牆壁，與壁面保留之間隔不得小於5公分，且扶手上緣應留設最少45公分之淨空間(如圖207.3.2)。

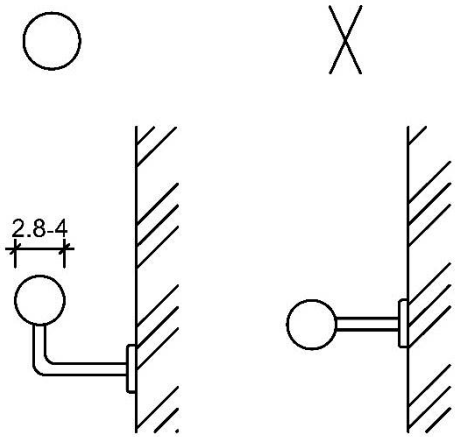

圖207.2.1

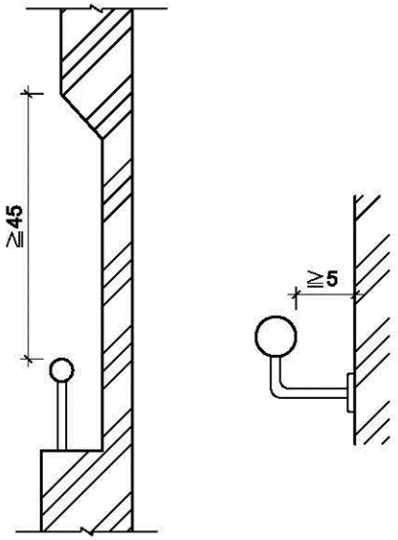

圖207.3.2

扶手外緣周邊長太大無法握裹施力

扶手直徑2.8-4公分，以方便握裹施力

扶手應採L型方式支撐，以免影響
扶著扶手前進之順暢性

扶手與壁面保留之間隔不得小於5公分

207.3.3　高度：設單道扶手者，扶手上緣距地板面應為75公分至85公分。設雙道扶手者，扶手上緣距地板面應分別為65公分、85公分，若用於小學，高度應各降低10公分（如圖207.3.3）。

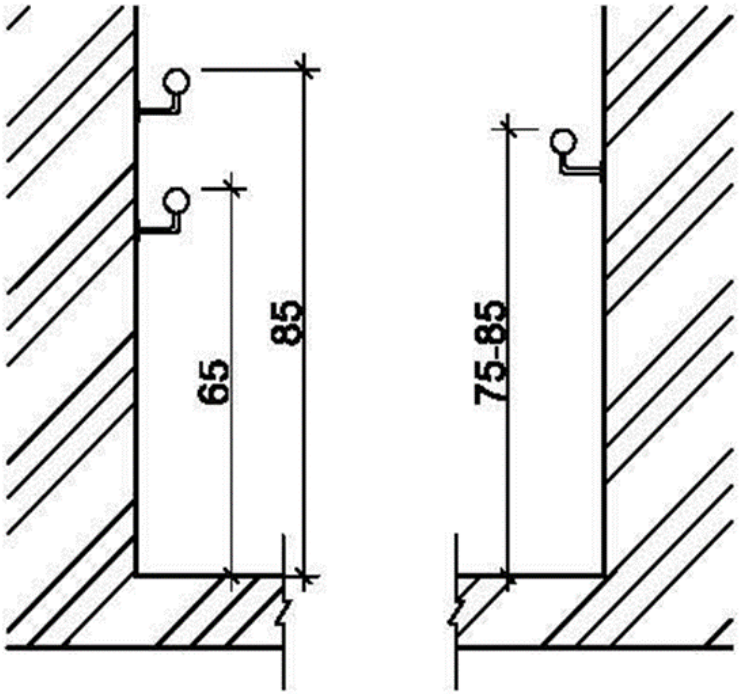

圖207.3.3

207.3.4　端部處理：扶手端部應作防勾撞處理（如圖207.3.4），並視需要設置可供視覺障礙者辨識之資訊或點字。

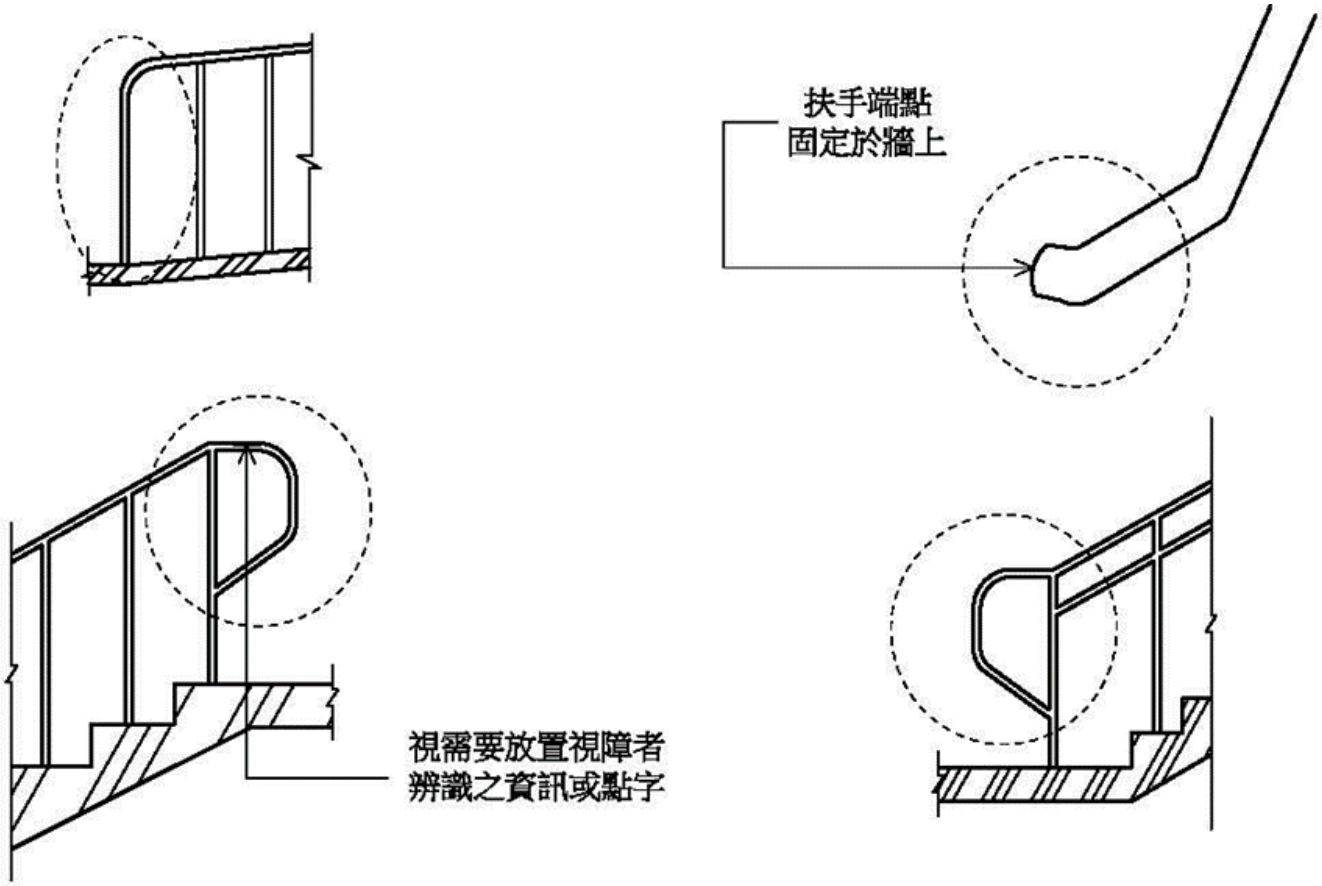

圖207.3.4

扶手端部防勾撞處理

扶手端部未做防勾撞處理

坡道扶手端部防勾撞處理

設雙道扶手者高度分別為85公分65公分

扶手端部未做防勾撞處理易勾住衣物

扶手端部未做防勾撞處理視障者易撞擊突出物

第三章 樓梯:

1.通則：樓梯平台不可有梯級、不得為梯級間無垂直板之露空式樓梯；平台及梯級表面應採用防滑材料，且戶外樓梯應注意排水。

2.設計：樓梯底部淨高未達190公分以上，應設防護設施。樓梯往上之梯級部分，起始之梯級應退至少一階，但扶手符合平順轉折，且平台寬、深度符合規定者，不在此限。

3.梯級：級高16公分以下、級深26公分以上。梯級踏面邊緣應作防滑處理，其顏色應與踏面有明顯不同，且應順平。

4.扶手：兩端平台高低差20公分以上者須設高75-85公分之扶手，扶手兩端應水平延伸30公分，並作防勾撞處理，但樓梯中間連續扶手在平台處得免設置水平延伸。

5.警示設施：樓梯前30公分處應設30-60公分之警示設施。

302.1　樓梯型式：不得設置梯級間無垂直板之露空式樓梯（如圖302.1）。

303.1　樓梯底版高度:樓梯底版距其直下方地板面淨高未達190公分部分應設防護設施(可使用格柵、花台或任何可提醒視覺障礙者之設施)(如圖303.1)。

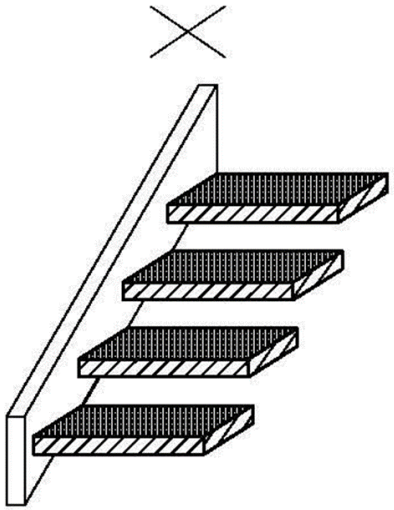

圖302.1

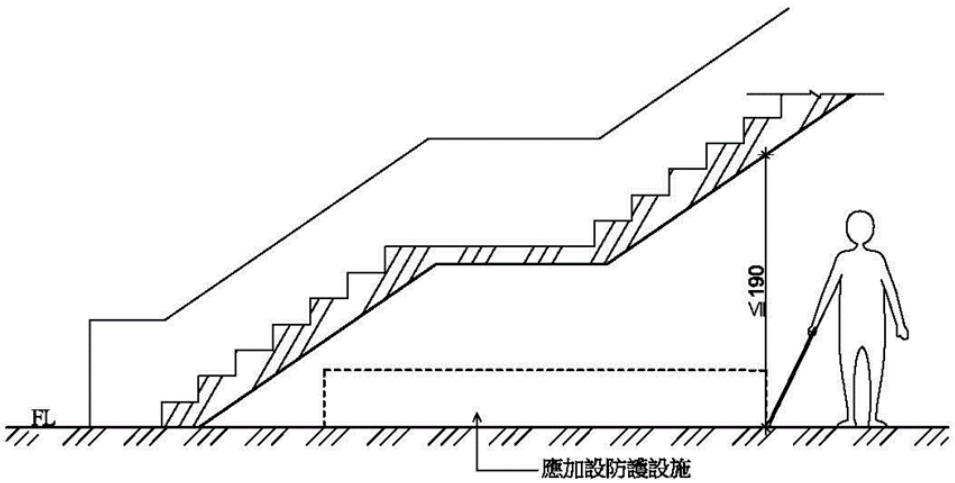

圖303.1

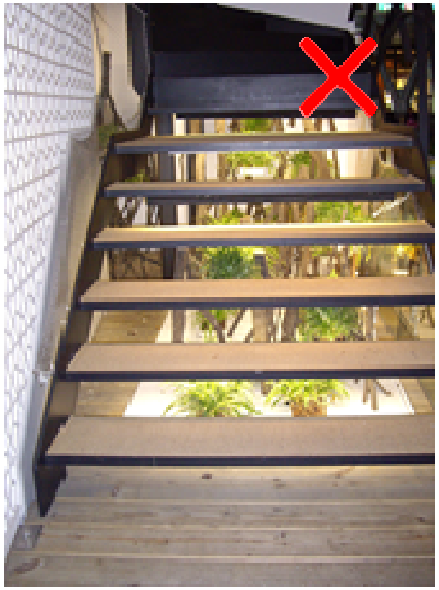

不得為露空式樓梯

樓梯設置參考案例

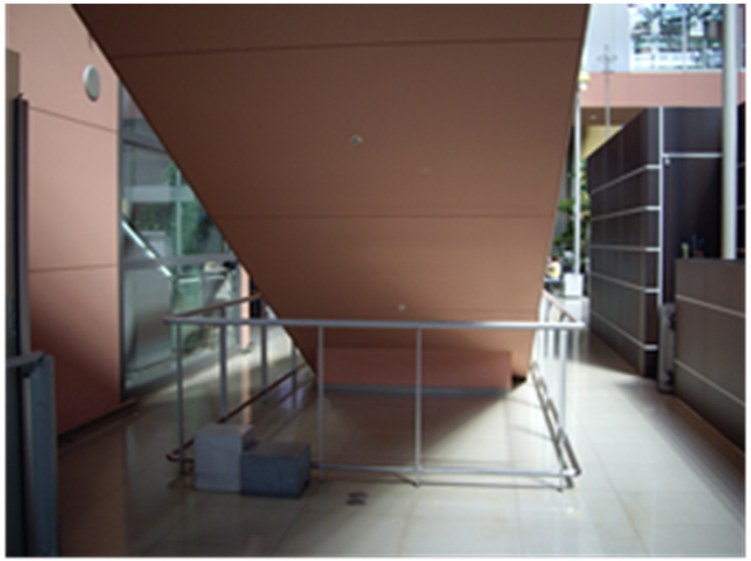

樓梯底版與樓地板距離未達190公分，設置防護設施參考案例

303.2　樓梯轉折設計：樓梯往上之梯級部分，起始之梯級應退至少一階（如圖303.2.1）。但扶手符合平順轉折，且平台寬、深度符合規定者，不在此限（如圖303.2.2）。樓梯梯級鼻端至樓梯間過梁之垂直淨高應不得小於190 公分。

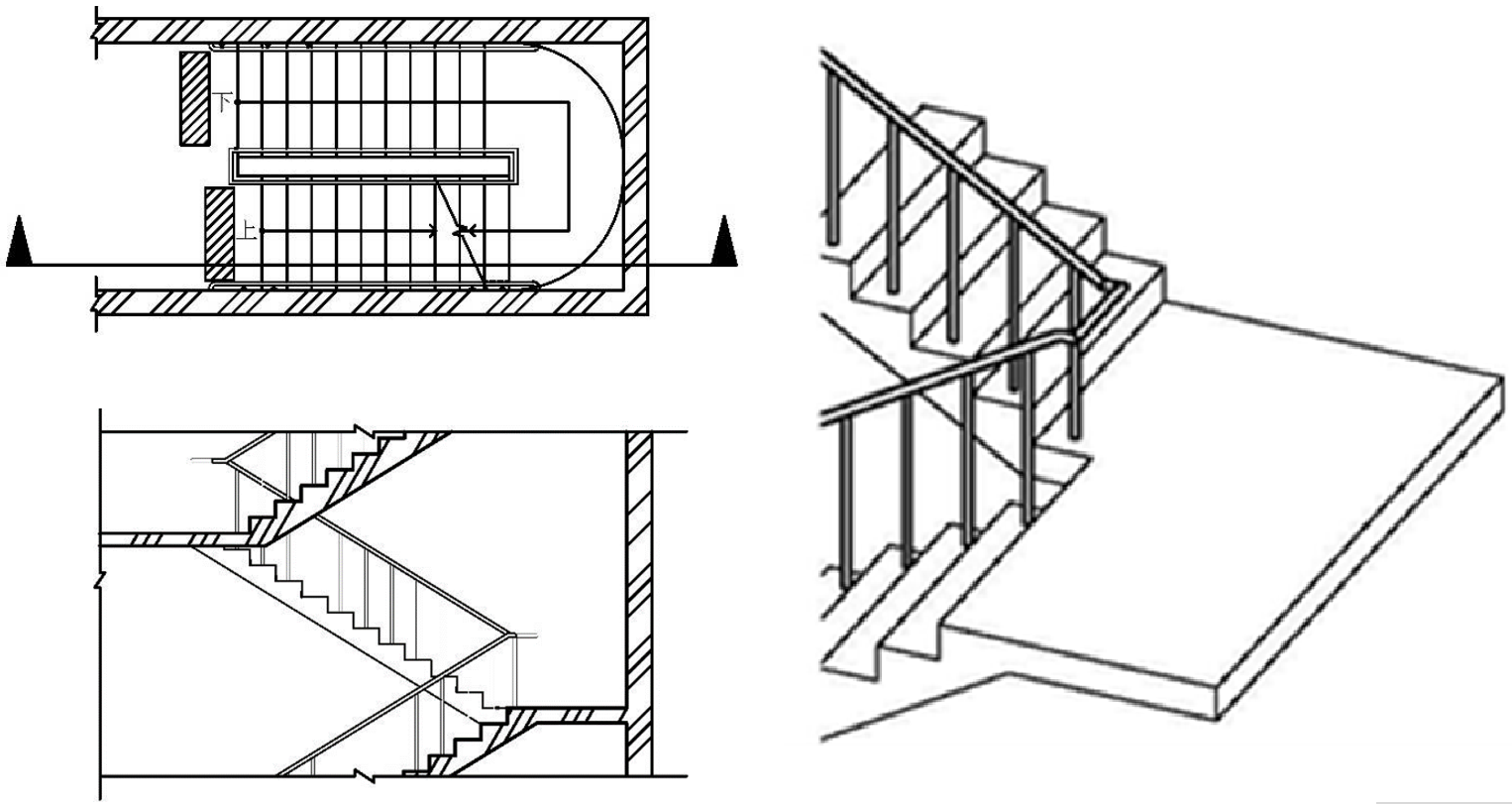

圖303.2.1

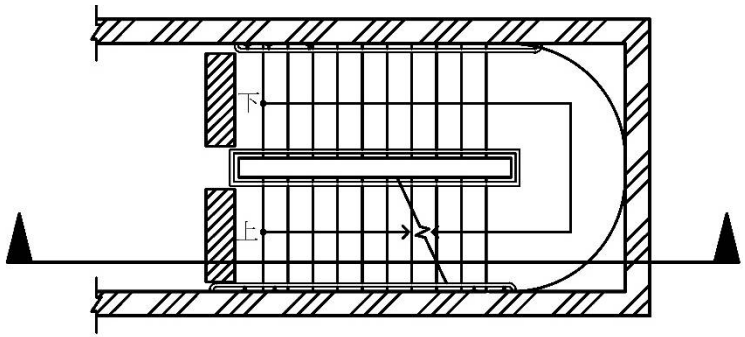

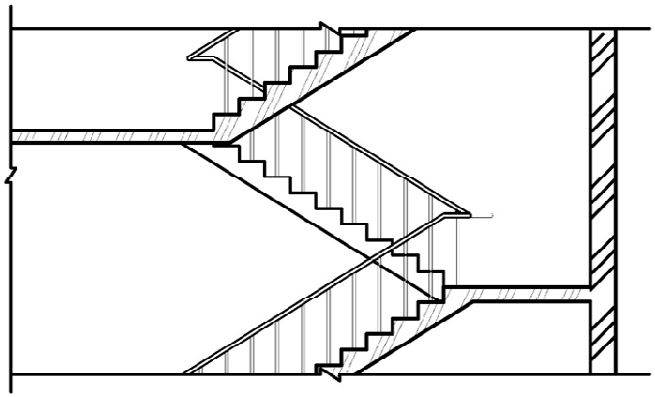

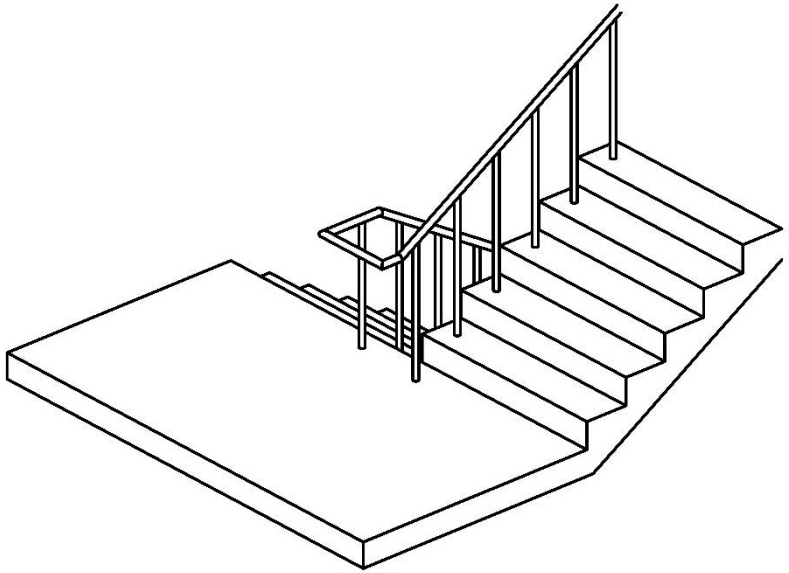

扶手符合平順轉折，且平台寬、
深度符合規定者，免退一階

圖303.2.2

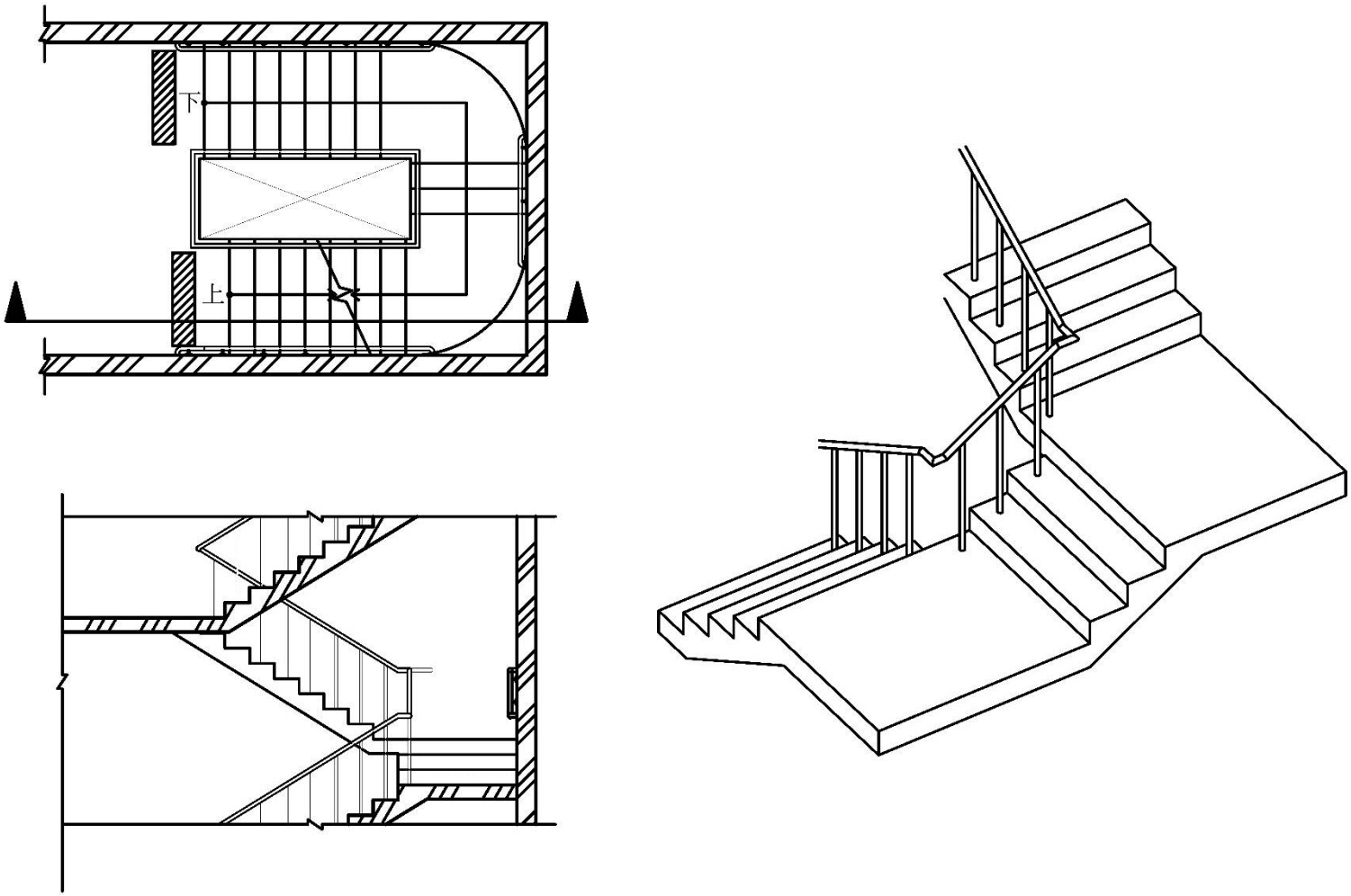

圖303.2.3

樓梯往上之梯級退一階，使扶手順平案例

轉折處未退一階，樓梯扶手順平參考案例

樓梯梯級鼻端至樓梯間過梁之垂直淨高應不得小於190 公分

樓梯往上之梯級末退一階，其扶手無法平順轉折

樓梯平台不得有梯級或高差

樓梯往上之梯級部分，起始之梯級退至少一階，使扶手平順轉折

304.1 級高及級深：樓梯上所有梯級之級高及級深應統一，級高（R）應為16公分以下，級深（T）應為26公分以上（如圖304.1），且55公分≦ 2R+T≦65公分。

304.2　梯級鼻端：梯級突沿之彎曲半徑不得大於1.3公分（如圖304.2.1），且應將超出踏面之突沿下方作成斜面，該突出之斜面不得大於2公分（如圖304.2.2）。

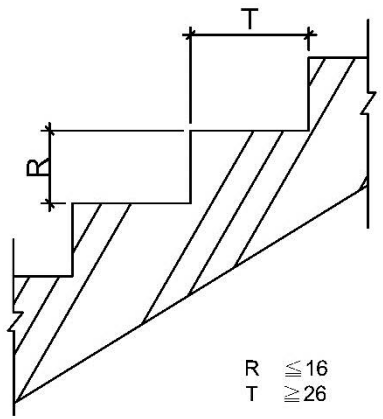

圖304.1

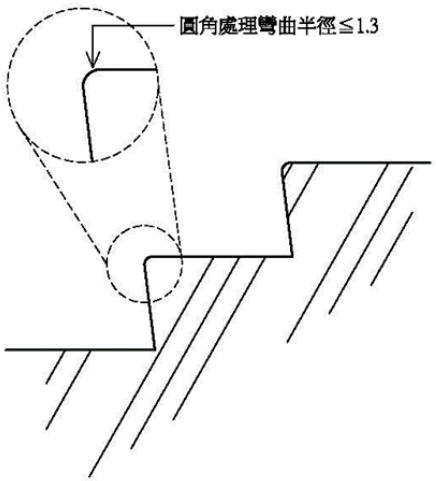

圖304.2.1

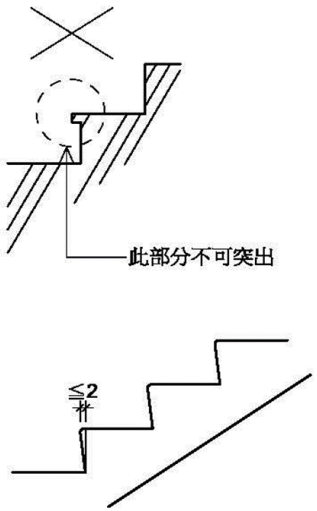

圖304.2.2

304.3　防滑條：梯級踏面邊緣應作防滑處理，其顏色應與踏面有明顯不同，且應順平（如圖304.3）。

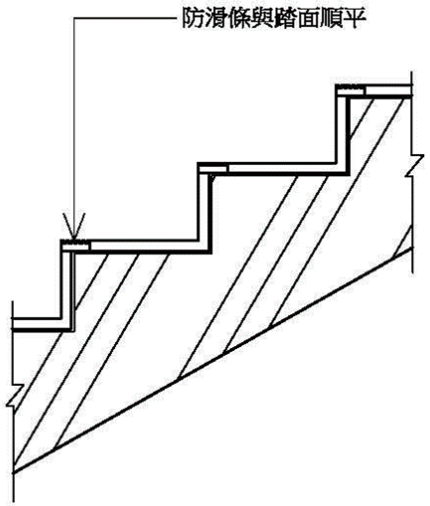

圖304.3

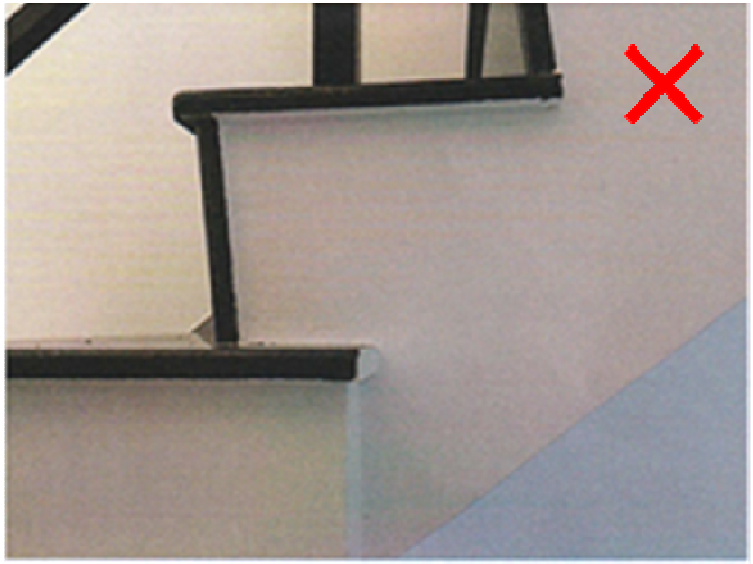

梯級突沿不可突出

防滑條設置參考案例

4.特別規定:對於一定規模以下之集合住宅，樓梯之級高與級深得有較寬鬆之規定如下。

304.4　特別規定

304.4.1　適用對象：第2層以上供住宅使用之公寓大廈，各樓層依本編第89條第5款規定檢討之樓地板面積為240平方公尺以下者。

304.4.2　級高及級深：樓梯上所有梯級之級高及級深應統一，級高（R）應為18公分以下，級深（T）應為24公分以上（如圖304.4.2），且55公分≦2R+T≦65公分。

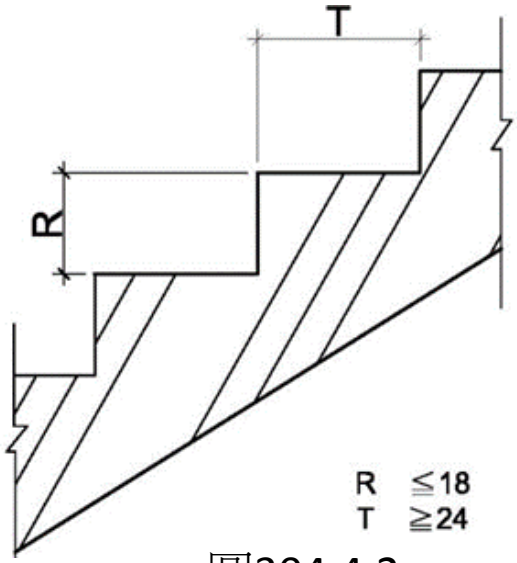

圖304.4.2

305.1　扶手設置：高差超過20公分之樓梯兩側應設置符合本規範207節規定之扶手，高度自梯級鼻端起算（如圖305.1）。扶手應連續不得中斷，但樓梯中間平台外側扶手得不連續。

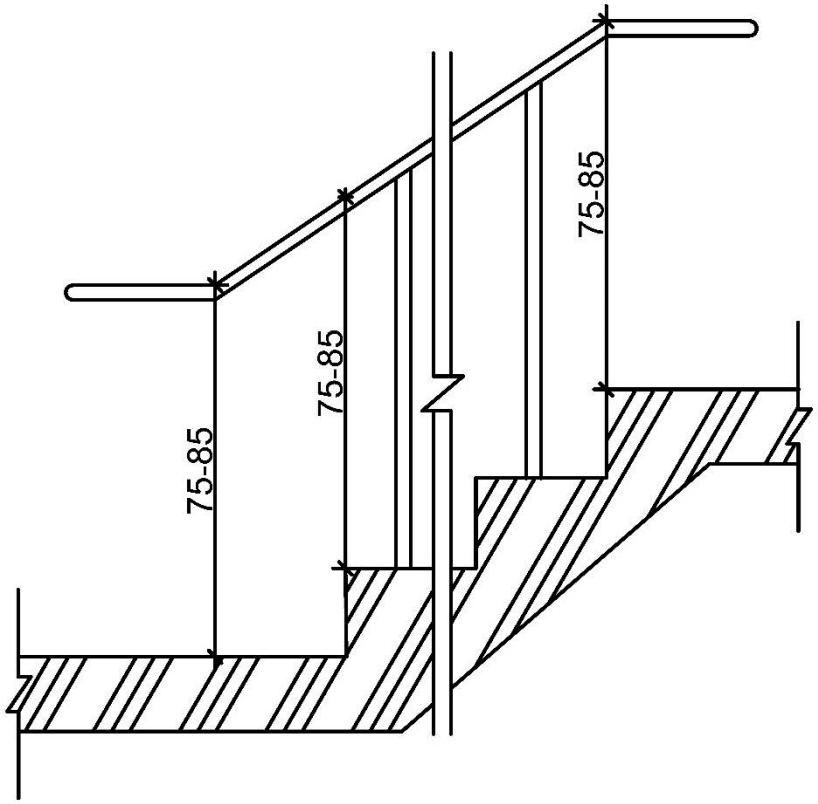

圖305.1

305.2　水平延伸：樓梯兩端扶手應水平延伸30公分以上（如圖305.2.1），水平延伸不得突出於走廊上(如圖305.2.2)；另中間連續扶手於平台處得免設置水平延伸。

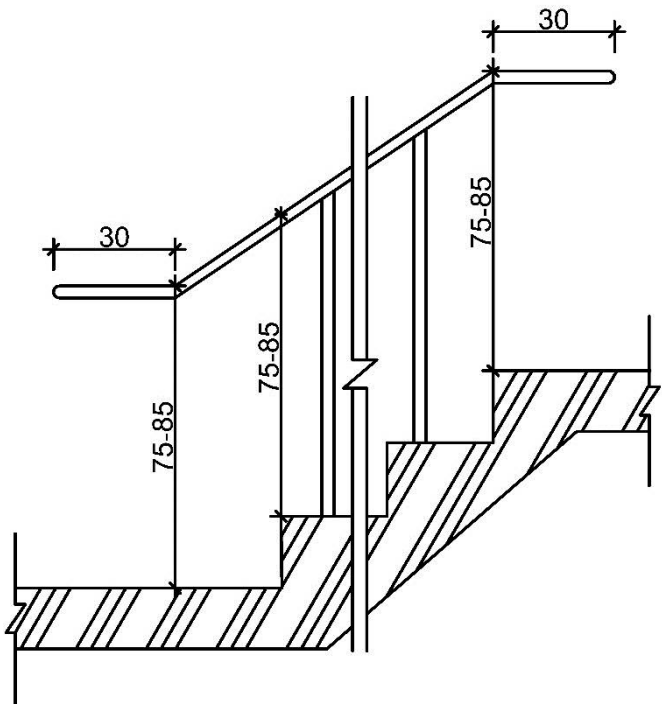

圖305.2.1

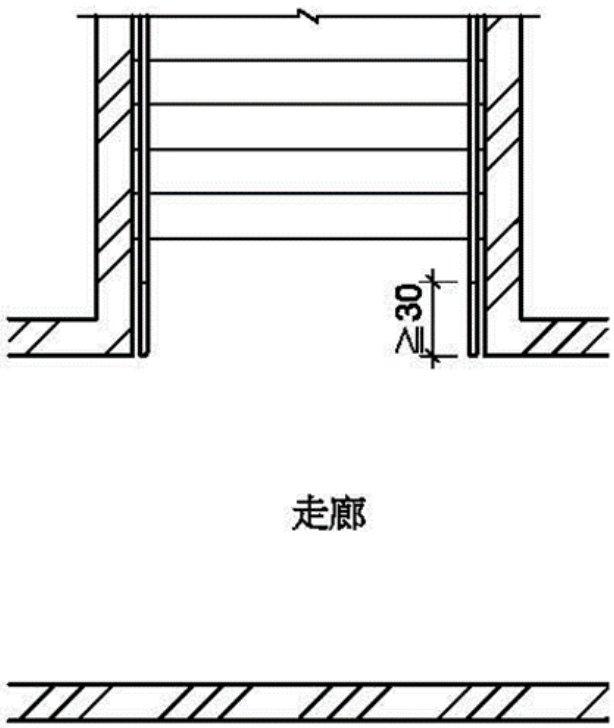

圖305.2.2

扶手水平延伸不得突出走道上，以防止碰撞危險。

扶手水平延伸參考案例

雙道扶手水平延伸參考案例

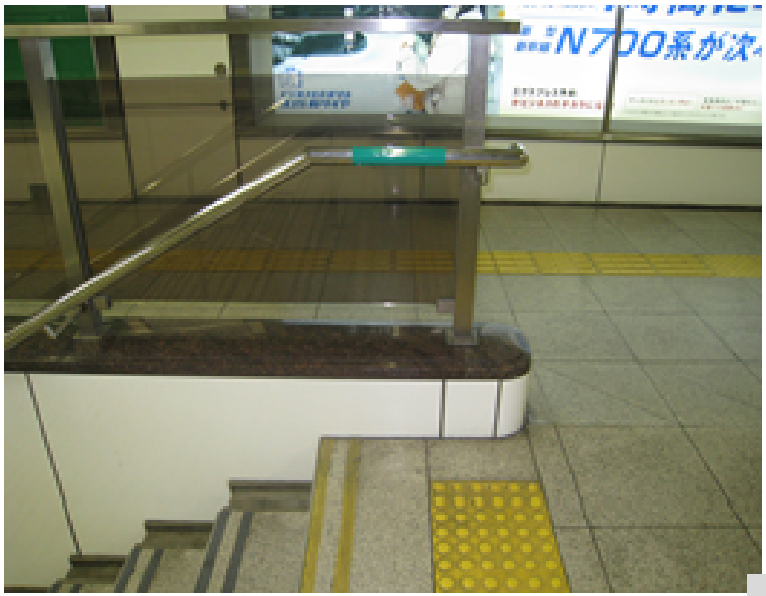

單道扶手水平延伸參考案例

306.1　終端警示：距梯級終端30公分處，應設置深度30公分至60 公分，與地板表面顏色且材質不同之警示設施（ 如圖306.1）。但中間平台不在此限。

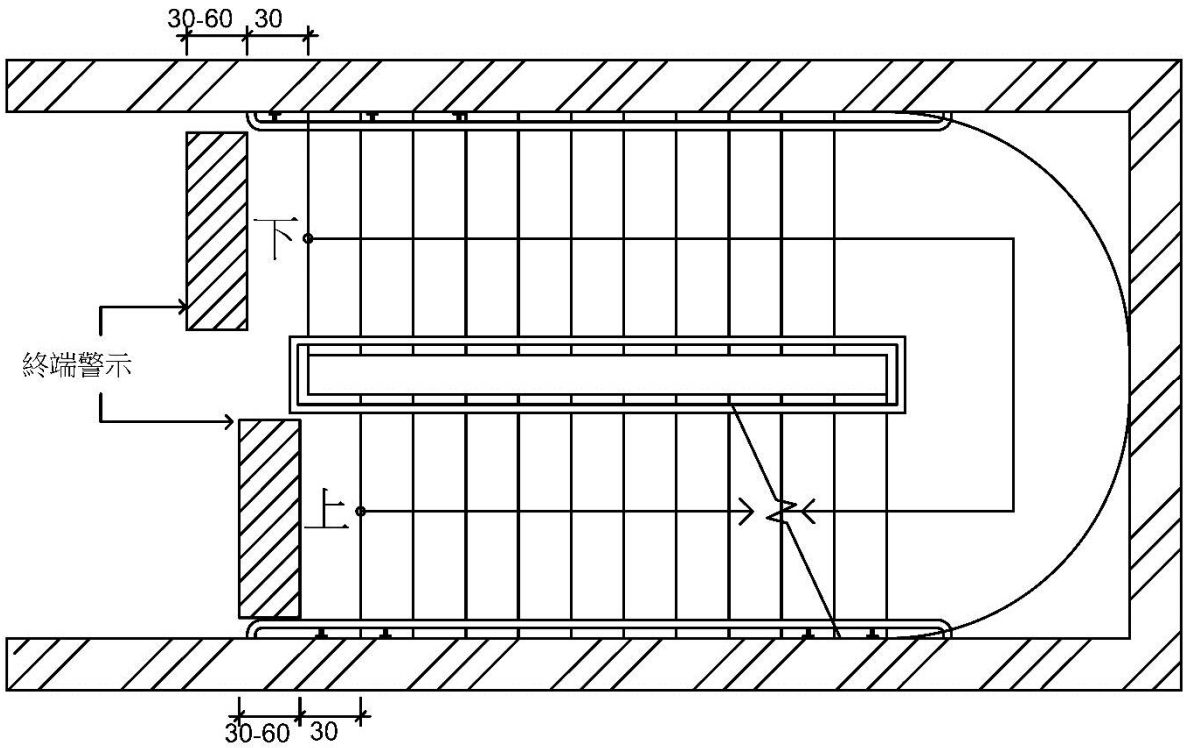

圖306.1

以警示磚設置警示設施案例

警示設施應距梯級終端30公分

以不同材質及顏色設置警示設施案例

警示設施錯誤案例

307　戶外平台階梯：戶外平台階梯之寬度在6公尺以上者，應於中間加裝扶手，級高之設置應符合本規範304.1之規定，扶手之設置應符合本規範305節之規定。

寬度6公尺以上中間加裝扶手

【★ 前瞻設計參考】

1.扶手設置點字：扶手端部視需要設置點字，點字與扶手間之黏結應緊密，勿造成刮手問題，樓梯扶手點字設置方式參考圖如下。

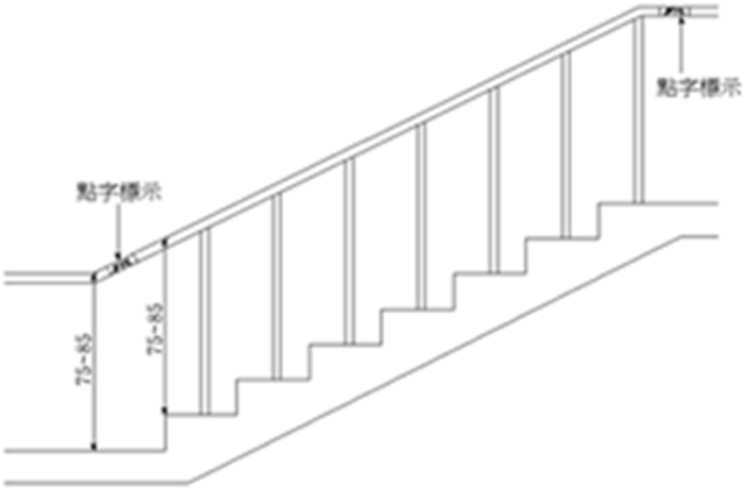

樓梯點字設置參考圖

樓梯起始階扶手點字設在水平延伸後側

樓梯頂端扶手點字設在水平延伸處

第四章 昇降設備:

1.一般規定：無障礙昇降機與群管理控制下之一般昇降機之呼叫按鈕必須分別設置，並得以相鄰兩座無障礙昇降機為群管理控制。

2.引導標誌：建築物主要入口處及沿路轉彎處應設置方向指引，主要入口樓層應設置標誌，各層昇降機呼叫鈕前30公分，地面上應設置30×60公分不同材質之引導設施。

3.進出及等待搭乘空間：至少150公分迴轉空間；設置2組呼叫鈕，上組呼叫鈕左邊應設置點字，下組呼叫鈕之中心點距地板面85公分至90公分，下組呼叫鈕上方設置無障礙標誌；入口應設觸覺裝置。

4.門：應為水平開啟方式，維持完全開啟狀態至少10 秒鐘，地板面應與機廂地板面保持平整且間隙不得大於3.2公分。

5.機廂：機廂尺寸、門寬、至少兩側設置扶手，設置後視鏡、輪椅使用者操作盤，主操作盤應設置點字，且應設置語音系統。

403.1 入口引導：建築物主要入口處及沿路轉彎處應設置無障礙昇降機方向指。

403.2 昇降機引導：昇降機設有點字之呼叫鈕前方30公分處之地板，應作長度60公分、寬度30公分之不同材質處理，並不得妨礙輪椅使用者行進(如圖403.2)。

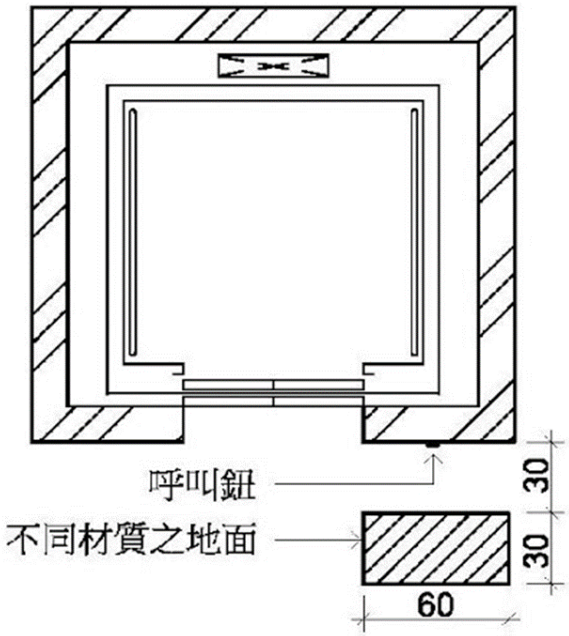

圖403.2

呼叫鈕前空間不足輪椅使用者不易觸及呼叫鈕

金屬凸粒太高及太滑不易通行

引導設施應設置於呼叫鈕前方

引導設施設置案例

403.3　主要入口樓層標誌：主要入口樓層之昇降機應設置無障礙標誌，其下緣應距地板面190公分至220公分，長、寬尺寸不得小於15公分。如主要通路走廊與昇降機開門方向平行，則應另設置垂直於牆面之無障礙標誌。

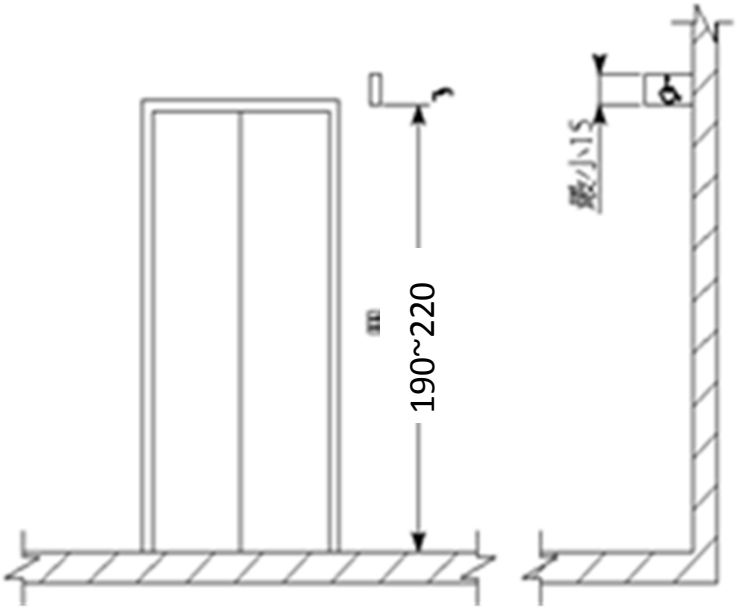

主要入口樓層標誌參考圖

引導設施設置案例

主要入口樓層標誌參考案例

昇降機引導設施設置案例

404.2　昇降機呼叫鈕：梯廳及門廳內應設置2組呼叫鈕，呼叫鈕最小的尺寸應為長、寬各2公分以上，或直徑2公分以上。上組呼叫鈕左邊應設置點字，下組呼叫鈕之中心點距地板面85公分至90公分，下組呼叫鈕上方適當位置應設置長、寬各5公分之無障礙標誌(如圖404.2)。

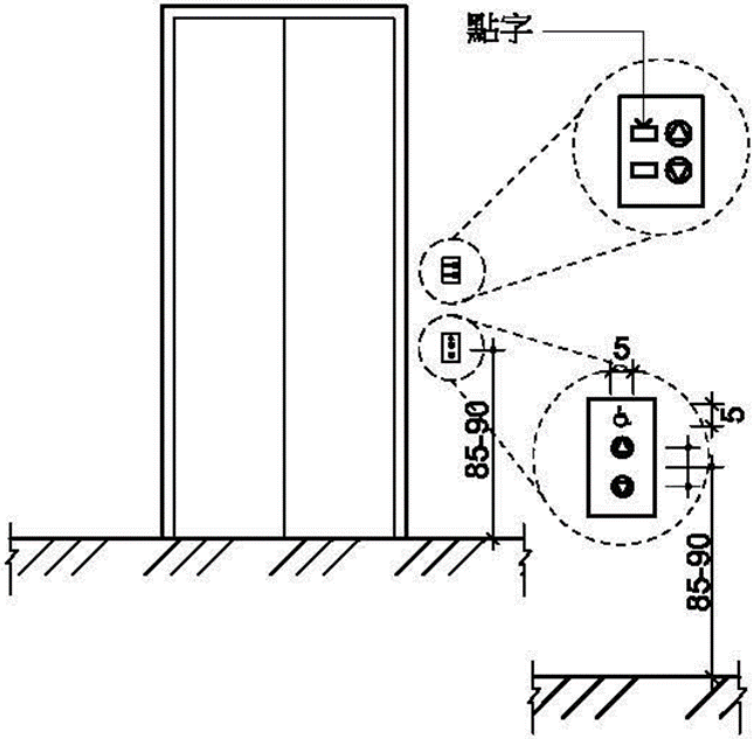

圖404.2

404.3 昇降機入口觸覺裝置：在昇降機各樓乘場入口兩側之門框或牆、柱上應設置觸覺裝置及顯示樓層數字、點字符號，單一浮凸字時，長、寬各8公分以上。2個或2個以上浮凸字時，每一個浮凸字尺寸，應寬6公分、長8公分以上，觸覺裝置之中心點應距地板面135公分，且標示之數字須與底板顏色有明顯不同（如圖404.3）。

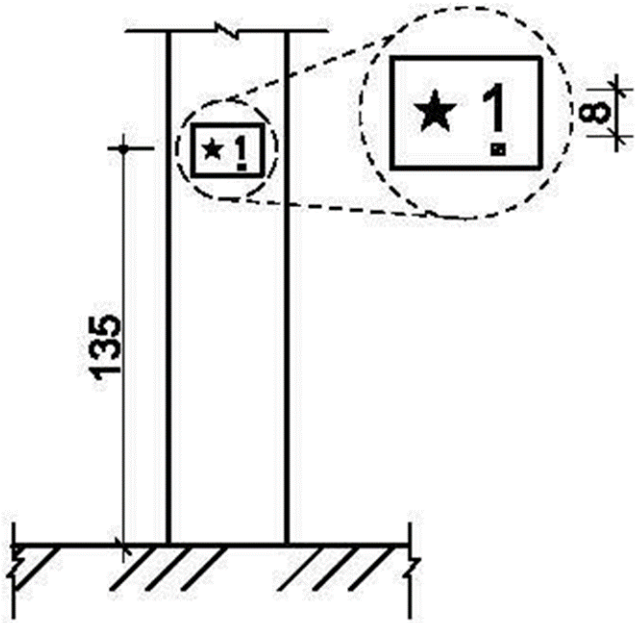

圖404.3

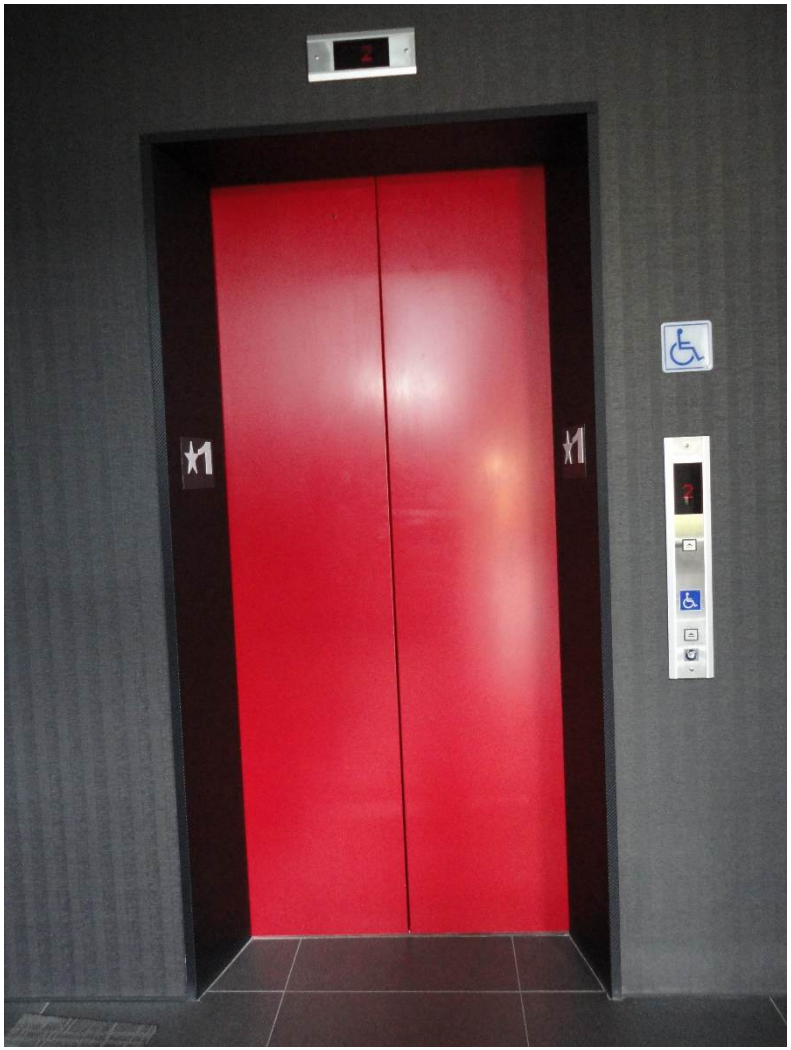

昇降機入口觸覺裝置參考案例

406.1　機廂尺寸：昇降機門淨寬度不得小於90公分，機廂之深度不得小於135公分（不需扣除扶手占用之空間）(如圖406.1)。但建築物使用類組為H-2組住宅、集合住宅之昇降機門淨寬度不得小於80公分，機廂之深度不得小於125公分（不需扣除扶手占用之空間），且語音系統得增設開關。

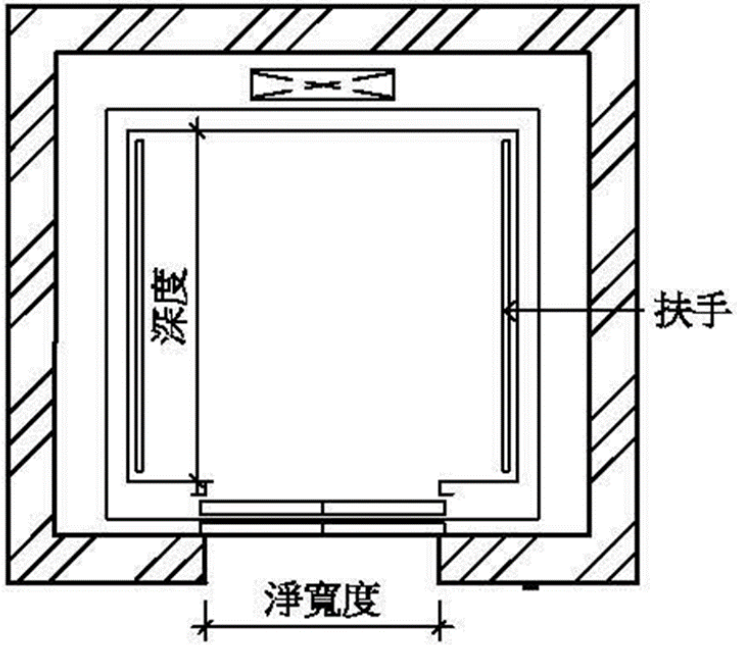

圖406.1

406.2.3　端部處理：昇降機門為中央開啟式者，扶手端部免作防勾撞處理。昇降機門為單側開啟式者，未設門框側，扶手端部應作防勾撞處理；設有門框側，扶手端部免作防勾撞處理（如圖406.2.3）。

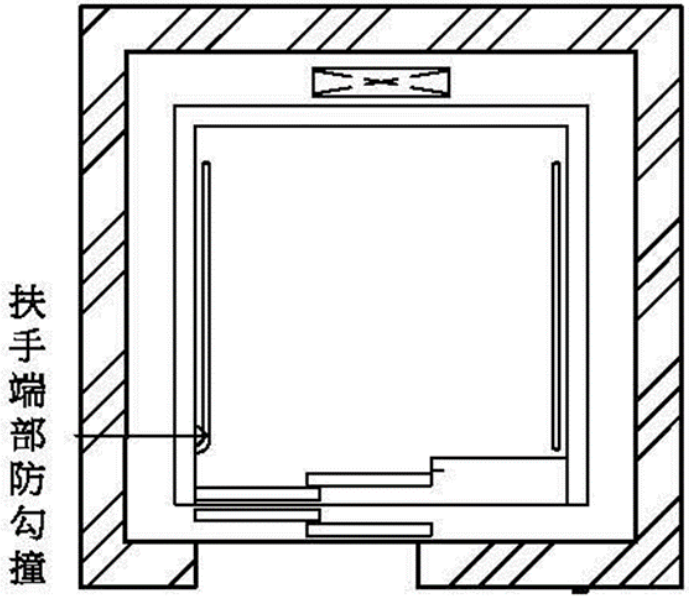

圖406.2.3

昇降梯廂扶手參考案例

不可使用扁形扶手不利握持

昇降機門為單側開啟式未設門框側扶手端部作防勾撞處理參考案例

後側壁之後視鏡以供輪椅乘坐者進出使用。

懸掛式之廣角鏡，以供輪椅乘坐者進出使用。

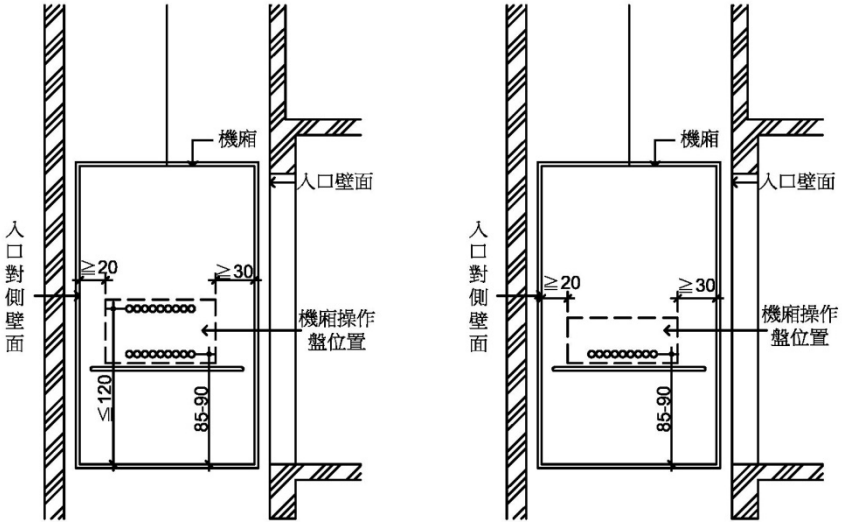

輪椅使用者進入梯廂之位置

輪椅使用者操作盤設置參考案例

輪椅使用者操作盤設置參考案例

操作盤距入口對側壁面之距離不得小於20公分

406.5　按鈕：按鈕應為長、寬各2公分以上，或直徑 2 公分以上，按鈕間之距離不得小於1公分，其標示之數字需與底板的顏色有明顯不同，且不得使用觸控式按鈕（如圖406.5）。

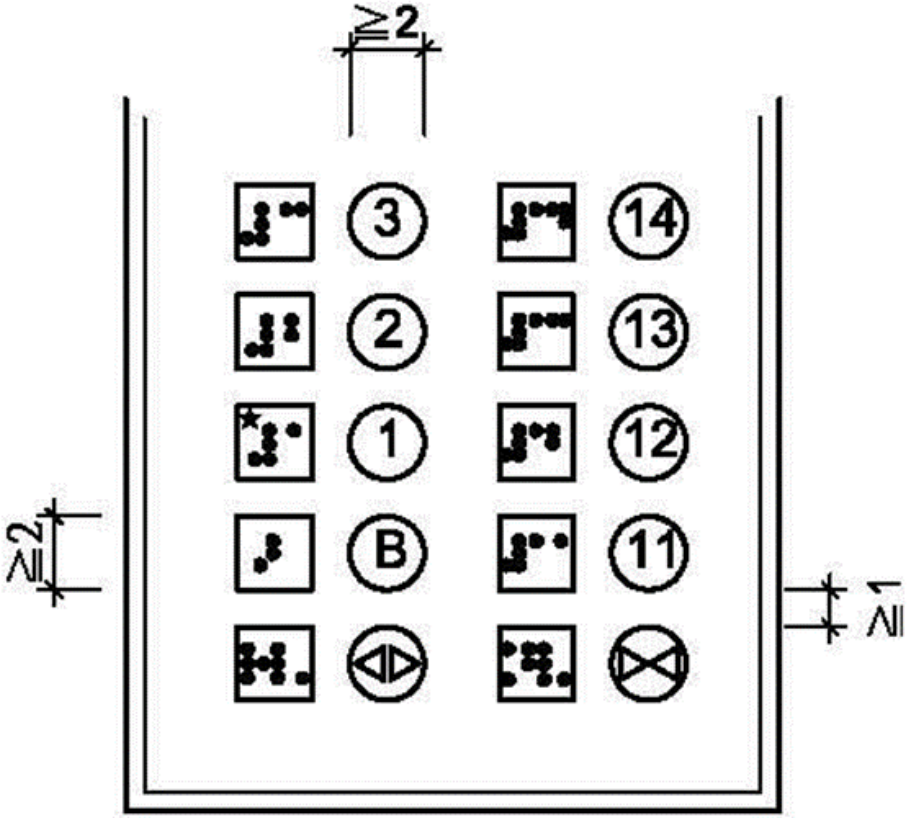

圖406.5

雖已設置點字，但按鍵上數字不易辨識

主操作盤設置點字案例

406.6　點字標示：點字標示應設置於一般操作盤之上、下、開、關、樓層數、緊急鈴、緊急電話等按鈕左側。點字標示詳如表406.6（其中★表示避難層）。

406.7　語音系統：機廂內應設置語音系統以報知樓層、行進方向及開關情形。

點字	昇降機符號	點字	昇降機符號	點字	昇降機符號
⠁⠂	B1	⠁⠄	5	⠄⠒⠂	上
⠁⠃	B2	⠁⠅	6	⠠⠃⠂	下
⠁⠇	B3	⠁⠇	7	⠈⠄⠂	開
⠁⠋	B4	⠁⠉	8	⠈⠒⠂	關
⠁	1	⠁⠐	9	⠐⠒⠂	🔔
⠁⠈	2	⠁⠐⠄	10	⠁⠐⠠⠈	(
⠁⠐	3	⠁⠐⠂	11	⠐⠐⠄	★
⠁⠐⠈	4	⠁⠐⠈	12		

表 406.6

第五章 廁所盥洗室:

1.通則：應設於無障礙通路可到達之處，入口不得有高差，並應考慮輪椅使用者開關電燈之便利性。

2.引導標誌：設置廁所位置指示，並於廁所盥洗室前牆壁或門上設置無障礙標誌。

3.廁所盥洗室設計：迴轉空間直徑不得小於150公分，應採水平推拉門淨寬不得小於80公分，鏡面底端距地面不得大於90公分；應設置2處求助鈴。

4.馬桶及扶手：應使用一般坐式馬桶，兩側設置固定L型扶手及可動扶手，扶手外緣距馬桶中心線35公分；可動扶手側淨空間不得小於70公分，馬桶前緣淨空間不得小於70公分。

5.無障礙小便器：一般廁所設有小便器者應至少設置一處，小便器之突出端距地板面高度不得大於38公分，與其他小便器間應裝設隔板，並應設置扶手。

6.無障礙洗面盆：洗面盆上緣距地板面不得大於80公分，下緣應符合膝蓋淨容納空間規定，且洗面盆外緣距離可控制水龍頭操作端、可自動感應處、出水口均不得大於40公分，應設置環狀扶手或固定扶手。

502.3　高差：由無障礙通路進入無障礙廁所盥洗室不得有高差，止水得採用截水溝，水溝格柵或其他開口應至少有一方向開口小於1.3 公分。

502.4　電燈開關：電燈開關設置高度應於距地板面70公分至100公分範圍內，設置位置應距柱或牆角30 公分以上。

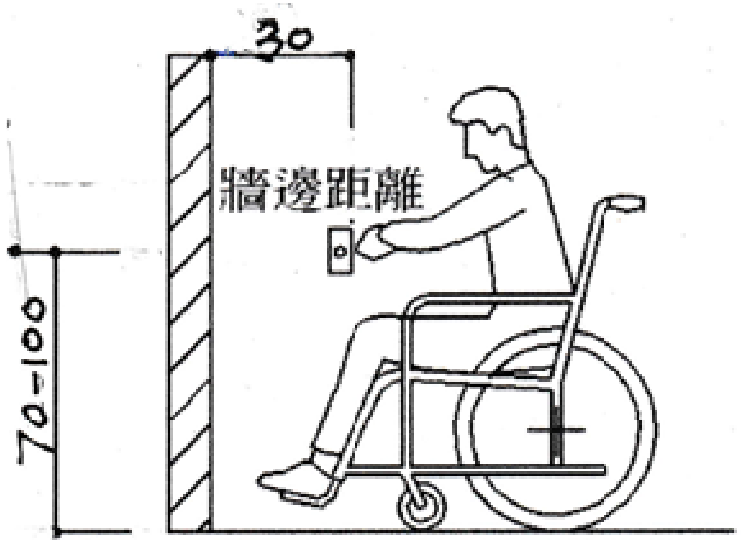

電燈開關參考圖

503　引導標誌

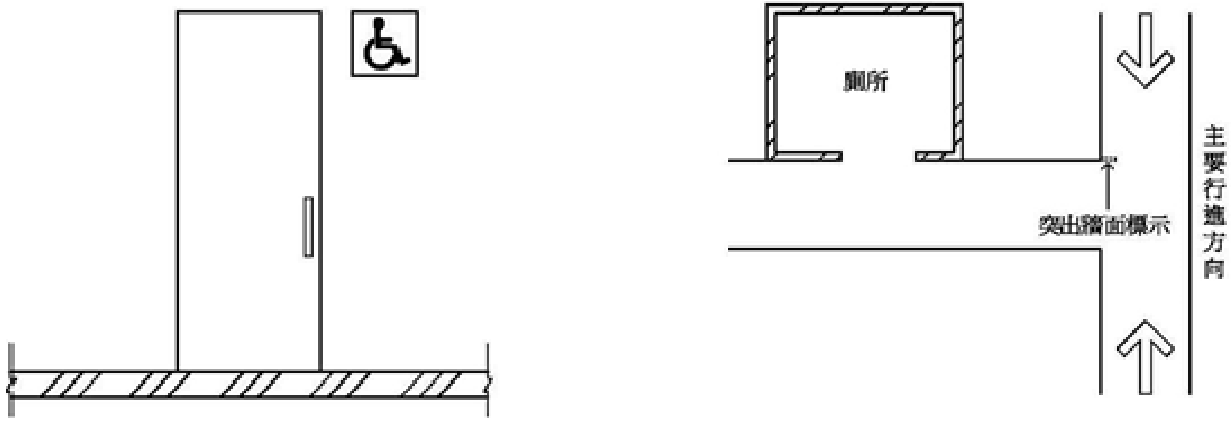

圖503.2

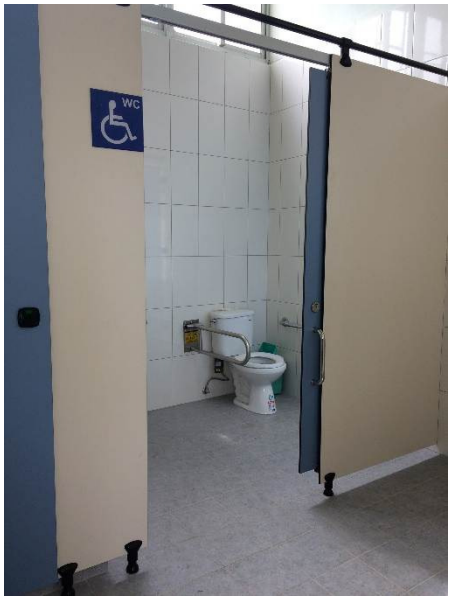

無障礙廁所標誌案例

無障礙廁所指引案例

504　廁所盥洗室設計

504.1　淨空間：無障礙廁所盥洗室應設置直徑150公分以上之迴轉空間，其迴轉空間邊緣20公分範圍內，如符合膝蓋淨容納空間規定者，得納入迴轉空間計算（如圖504.1）。

504.2　門：應採用橫向拉門，出入口淨寬不得小於80公分，且符合本規範205.4規定（如圖504.1）。

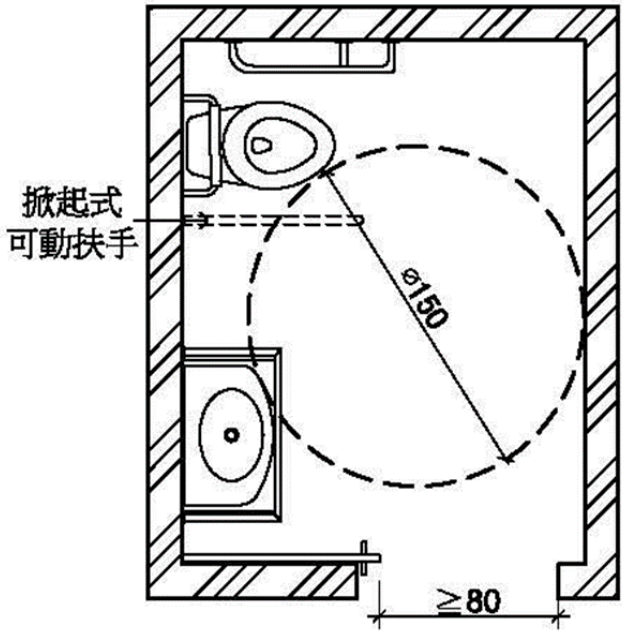

圖504.1

廁所盥洗室迴轉空間直徑不得小於150公分，以方便輪椅使用。

門把設置參考案例

廁所盥洗室之門鎖，為便利手部肢障者使用，建議使用撥桿式門鎖。

504.3　鏡子：鏡面底端距地板面不得大於90公分，鏡面高度應在90公分以上（如圖504.3）。

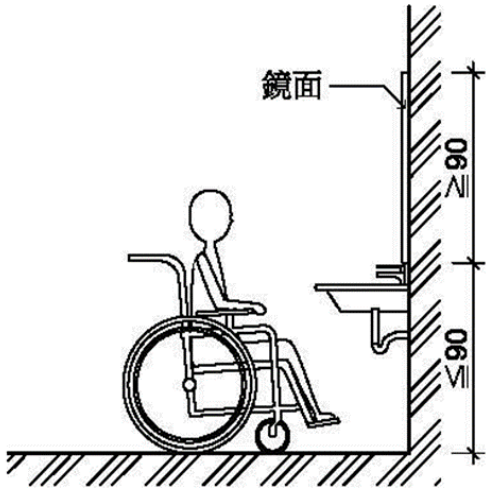

圖504.3

洗面盆上鏡面應平貼鏡面下緣高度90公分鏡面高90公分

鏡子底端距地面不得大於90公分

504.4　求助鈴

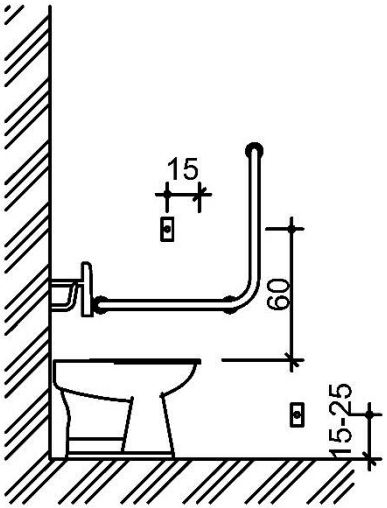

圖504.4.1

上方求助鈴位置錯誤

廁所求助鈴案例，下方求助鈴高度距地板面15-25公分位置得不限定於馬桶前方，但須在易於操控處

505　馬桶及扶手

505.2　淨空間

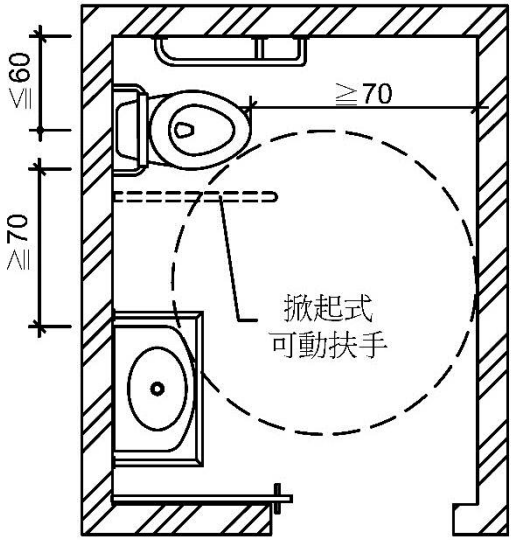

圖505.2

馬桶側向與前向淨空間不得小於70公分

505.3 高度

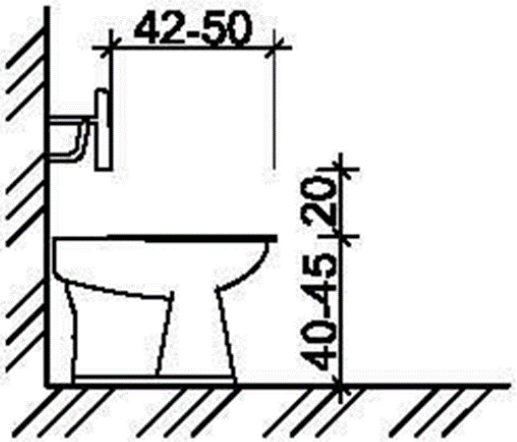

圖505.3

不得使用特殊醫療用長形馬桶

505.4　沖水控制：沖水控制可為手動或自動，手動沖水控制應設置於L型扶手之側牆上，中心點距馬桶前緣往前10公分及馬桶座墊上40公分處（如圖505.4）；馬桶旁無側面牆壁，手動沖水控制應符合手可觸及範圍之規定。

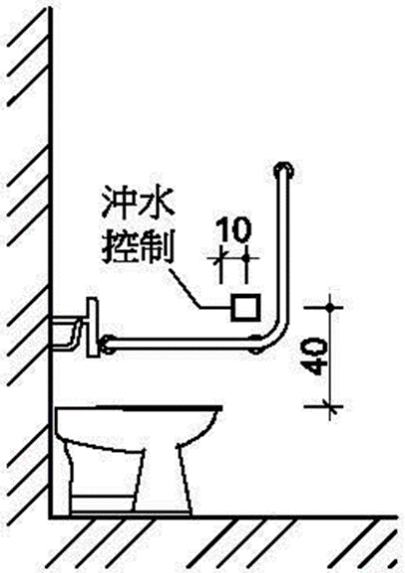

圖505.4

沖水控制參考案例

505.5　側邊L型扶手

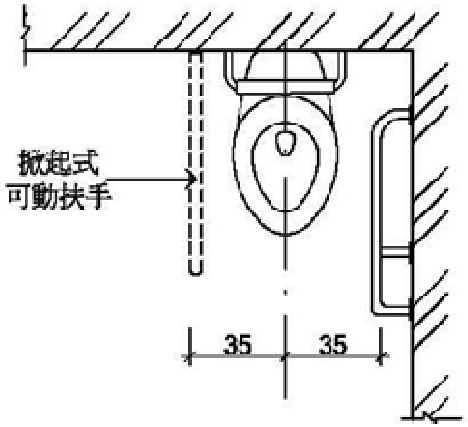

圖505.5.1

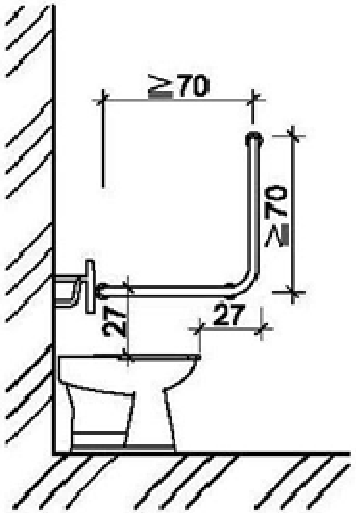

圖505.5.2

馬桶兩側扶手距離太大，肢障者無法施力、移位。

側邊L型扶手設置案例

505.6　可動扶手

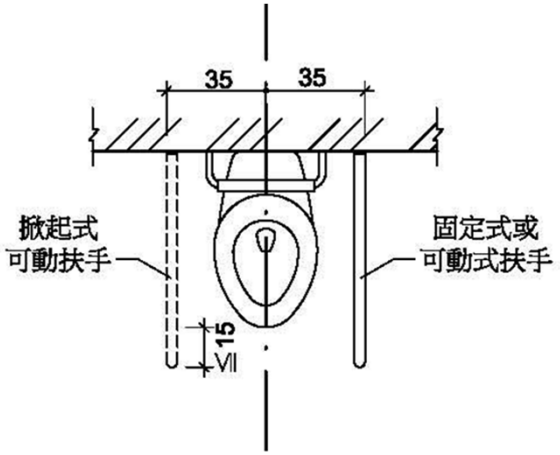

圖505.6

可動扶手設置參考案例

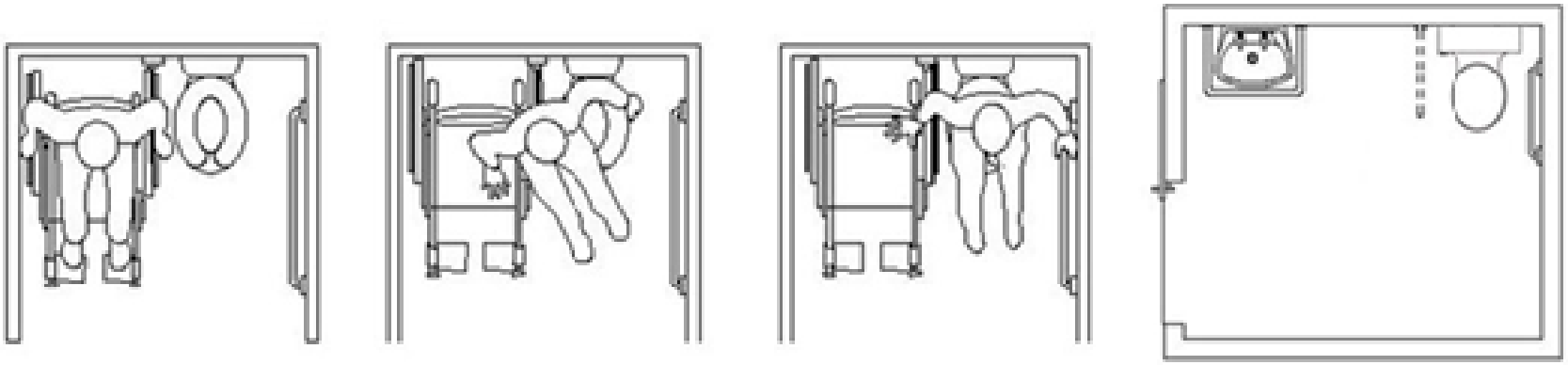

輪椅使用與馬桶轉換動作分解圖

506　無障礙小便器

506.1　位置：一般廁所設有小便器者，應設置至少一處無障礙小便器。無障礙小便器應設置於廁所入口便捷之處，且不得設有門檻。

506.2　高差：無障礙小便器前方不得有高差。

506.3　高度：無障礙小便器之突出端距地板面高度不得大於38公分（如圖506.3）。

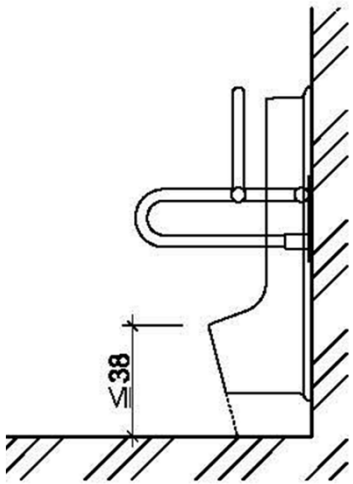

圖506.3

無障礙小便器參考案例

足夠空間設置二個以上小便器之參考案例

506.5　淨空間：無障礙小便器與其他小便器間應裝設隔板，且隔板間之淨空間不得小於小便器中心線左右各50公分（如圖506.5）。

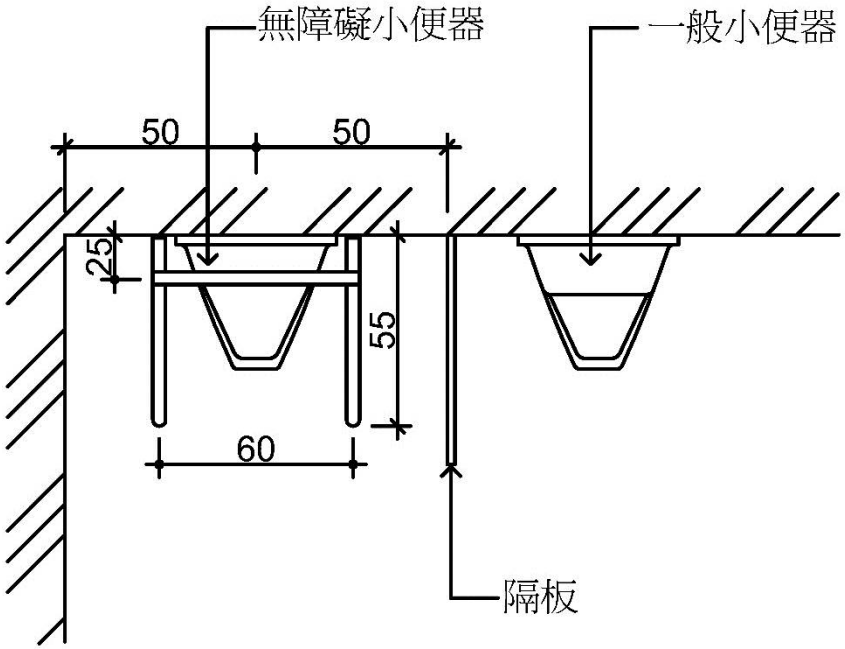

圖506.5

506.6　扶手：無障礙小便器兩側及前方應設置扶手。兩側扶手中心線之距離為60公分（如圖506.5），長度為55公分，扶手上緣距地板面為85公分，扶手下緣距地板面65公分至70公分。前方扶手上緣距地板面為120公分，其中心線與牆壁之距離為25公分 (如圖506.6.1、圖506.6.2)。

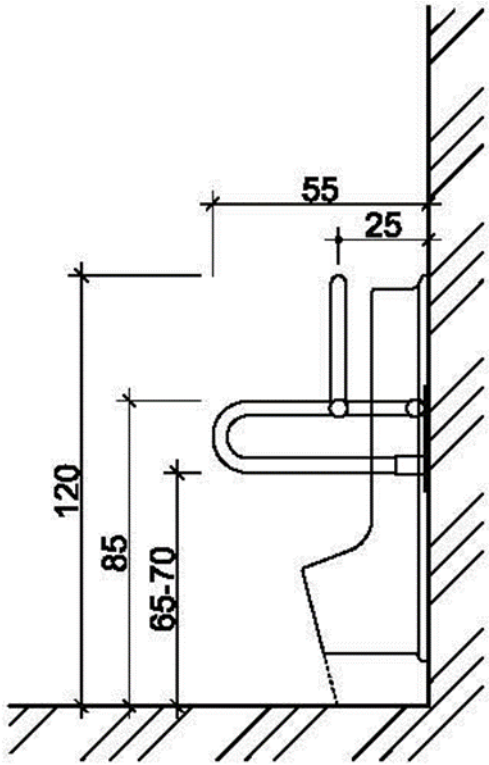

圖506.6.1

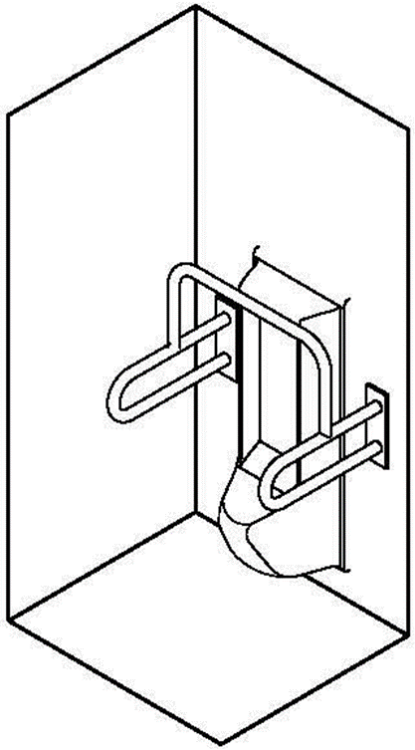

圖506.6.2

無障礙小便器案例

無障礙小便器與其他小便器間應裝設隔板

507　洗面盆

507.3　高度：無障礙洗面盆上緣距地板面不得大於80公分，下緣應符合膝蓋淨容納空間規定（如圖507.3）。

507.4　水龍頭：水龍頭應有撥桿，或設置自動感應控制設備。

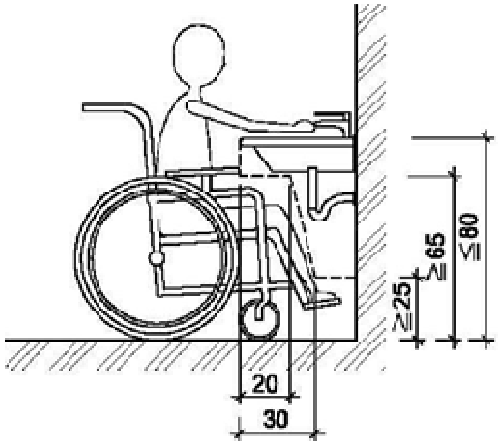

圖507.3

洗面盆上緣距地板面不得大於80公分，且下緣應符合膝蓋淨容納空間規定，以方便輪椅靠近。

507.5　洗面盆深度：洗面盆外緣距離可控制水龍頭操作端、可自動感應處、出水口均不得大於40公分（如圖507.6.1、圖507.6.2、圖507.6.1），如設有環狀扶手時深度應計算至環狀扶手外緣。洗面盆下方空間，外露管線及器具表面不得有尖銳或易磨蝕之設備。

507.6　扶手：洗面盆應設置扶手，型式可為環狀扶手或固定扶手。設置環狀扶手者，扶手上緣應高於洗面盆邊緣1公分至3公分（如圖507.6.1）。設置固定扶手者，使用狀態時，扶手上緣高度應與洗面盆上緣齊平，突出洗面盆邊緣長度為25公分，兩側扶手之內緣距離為70公分至75公分（如圖507.6.2）。但設置檯面式洗面盆或設置壁掛式洗面盆已於下方加設安全支撐者，得免設置扶手（如圖507.6.3）。

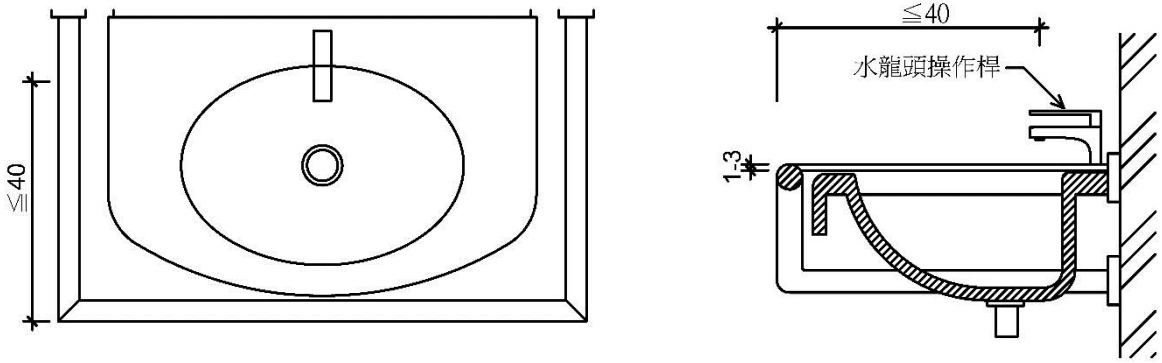

圖507.6.1

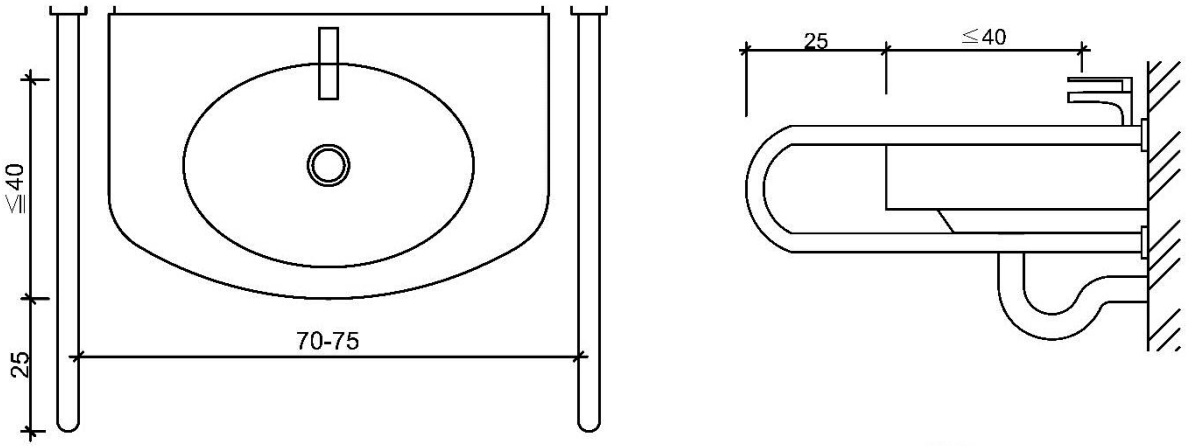

圖507.6.2

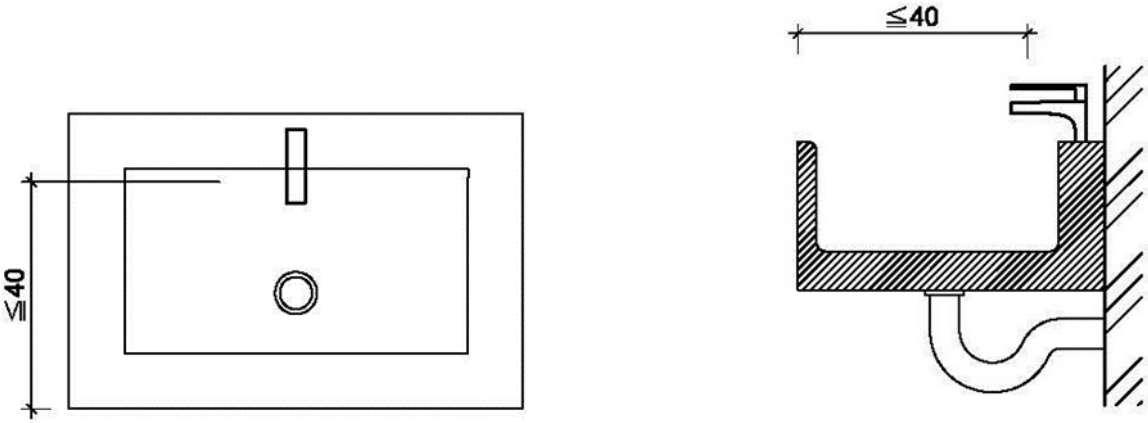

圖507.6.3

洗面盆設置案例

扶手突出且兩邊有固定柱，不利輪椅進出

洗面盆參考案例

第六章 浴室:

1.通則：應設於無障礙通路可到達之處，浴室入口不得有高差，止水得採用截水溝且地面應堅硬、平整、防滑。

2.引導標誌：設置位置指示及方向指示之入口引導，浴室前牆壁或門上應設置無障礙標誌。

3.門：應採橫向拉門，出入口淨寬不得小於80公分。

4.浴缸：無障礙浴缸前淨空間不得小於浴缸長度且其深度不得小於80公分，浴缸內側長度不得大於135公分且浴缸高度40~45公分，並應設置側向牆壁扶手、出水側對向牆壁扶手、求助鈴及連接裝置。

5.淋浴間：應設置直徑150公分以上之迴轉空間並提供沐浴椅，其水龍頭操作桿及蓮蓬頭設置位置應距地板面40~120公分且距柱、牆角30公分以上，並應設置水平及垂直扶手、求助鈴及連接裝置。

602.1　位置：無障礙浴室應設於無障礙通路可到達之處。

602.3　高差：由無障礙通路進入無障礙浴室不得有高差，止水得採用截水溝。

無障礙浴室應設於無障礙通路可到達之處

不得有高差，止水得採用截水溝

603.1　入口引導:障礙浴室設置位置與一般浴室相鄰者，應於適當處設置浴室位置指示，如無障礙浴室未與一般浴室相鄰者，應於一般浴室處及沿路轉彎處設置方向指示。

603.2　標誌：無障礙浴室前牆壁或門上應設置無障礙標誌，如主要通路走廊與浴室開門方向平行，則應另設置垂直於牆面之無障礙標誌。

沿路轉彎處設置方向指示

主要通路走廊與浴室開門方向平行應設置垂直牆面之無障礙標誌

604　門：應採用橫向拉門，出入口淨寬不得小於80公分，且符合本規範205.4規定（如圖504.1）。

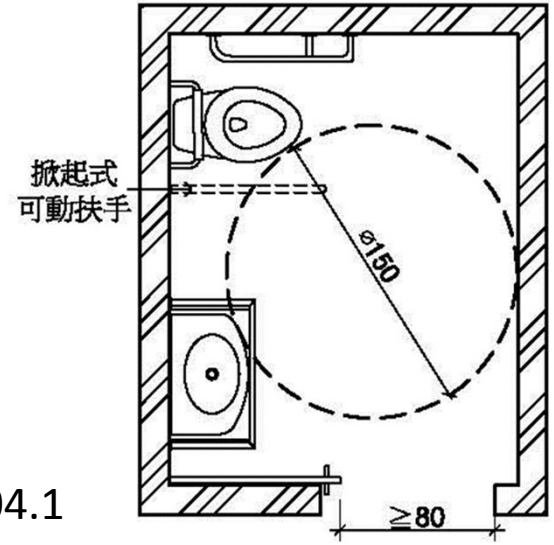

圖504.1

無障礙浴室出入口淨寬不得小於80公分

為便利輪椅使用者使用浴室門應採橫向拉門

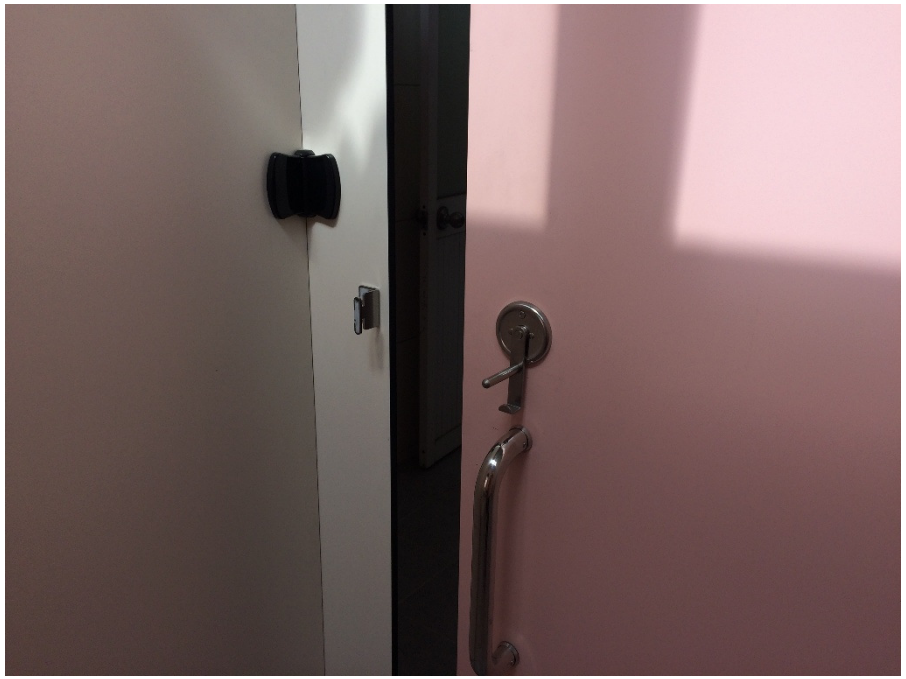

為便利手部肢障者使用建議使用易操 作之撥桿式門鎖，門鎖應設於距地板面70-100公分

門把應採容易操作的型式中心點應設於距地板面75-85公分

605.4.1　側向牆壁扶手：浴缸側向牆壁應設置水平扶手及垂直扶手。水平扶手上緣距浴缸上緣15公分至20公分，長度不得小於90公分。垂直扶手上緣距浴缸底面不得小於150公分，下緣距水平扶手上緣不得大於10公分，與浴缸靠背側外緣之距離為70公分（如圖605.4.1.1、圖605.4.1.2）

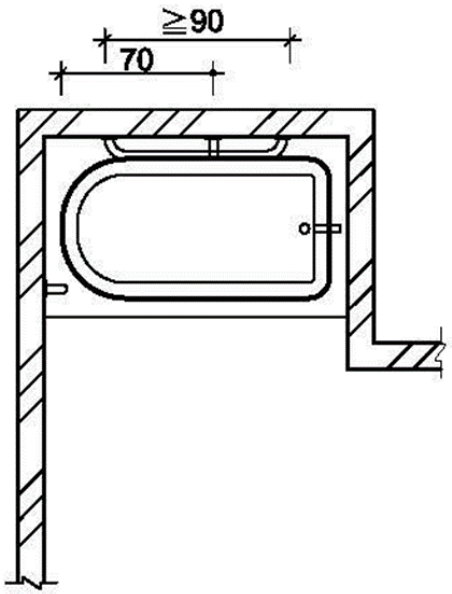

圖605.4.1.1

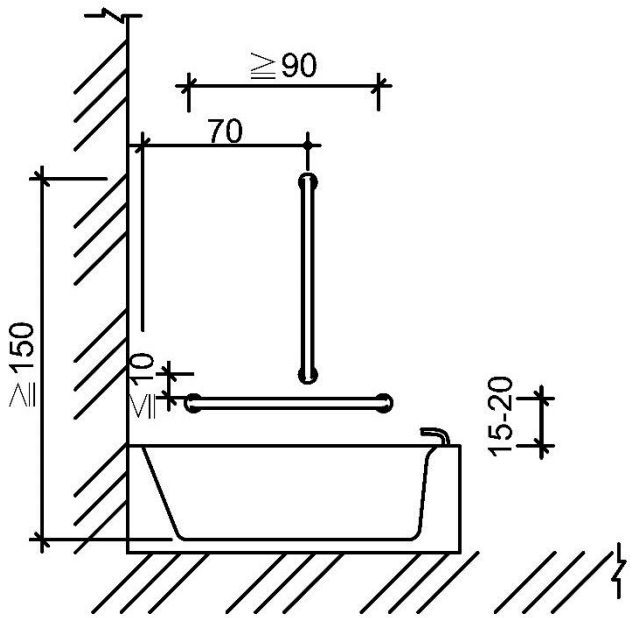

圖605.4.1.2

605.4.2 出水側對向牆壁扶手：出水側對向牆壁應設置垂直扶手，扶手下端距浴缸上緣15公分至20公分，長度不得小於90公分，且距離浴缸外側邊緣不得大於10公分（如圖605.4.2.1、圖605.4.2.2、圖605.4.2.3）。出水側未有對向牆壁者，扶手應設置於出水側側邊。

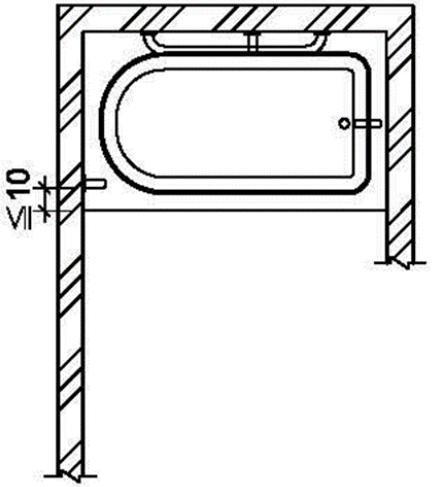

圖605.4.2.1

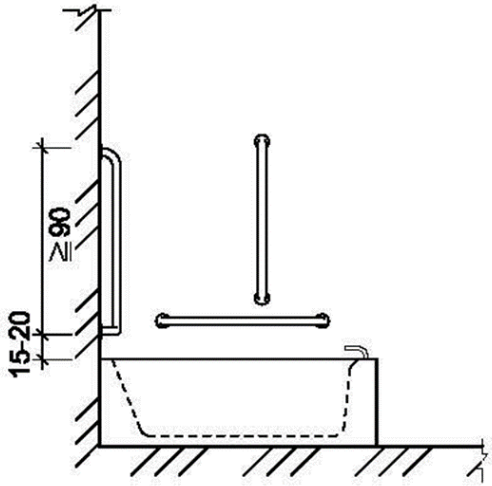

圖605.4.2.2

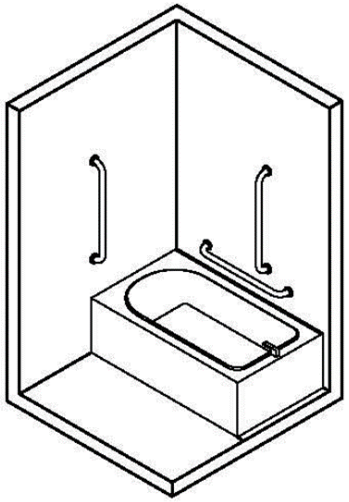

圖605.4.2.3

605.5 求助鈴

605.5.1位置：無障礙浴室內設置於浴缸時應設置2處求助鈴。1處設置於浴缸以外之牆上，按鍵中心點距地板面90公分至120公分，並連接拉桿至距地板面15公分至25公分範圍內，可供跌倒時使用。另1處設置於浴缸側面牆壁，按鍵中心點距浴缸上緣15公分至30公分處，且應明確標示，易於操控(如圖605.5.1）。

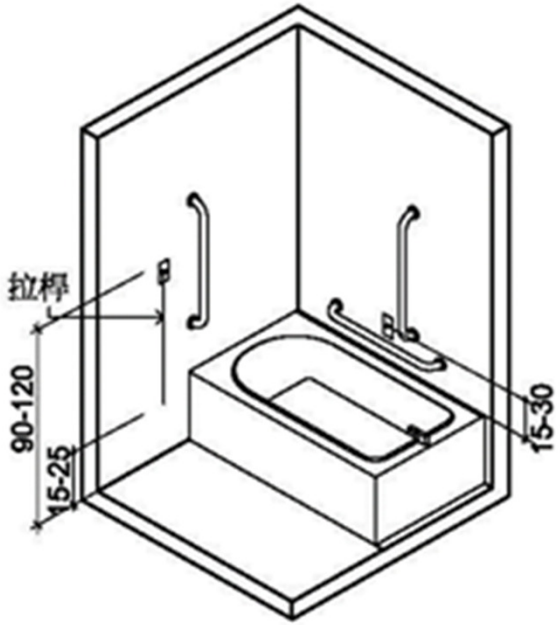

圖605.5.1

設置無障礙浴缸扶手，以方便輪椅使用者、高齡者安全使用及移位

606　淋浴間

606.2　迴轉空間：淋浴間內應設置直徑150公分以上之迴轉空間。其迴轉空間邊緣20公分範圍內，如符合膝蓋淨容納空間規定者，得納入迴轉空間計算。

606.3　座椅：淋浴間應提供具扶手及背靠之沐浴椅，座面高度為40公分至45公分，並應注意防滑。

淋浴間應提供具扶手及靠背之沐浴椅以便使用

606.4　水龍頭操作桿及蓮蓬頭位置：應設置於距地板面40公分至120公分範圍內，且應距柱、牆角30公分以上（如圖606.4）。

606.5　扶手：應裝設水平及垂直扶手。水平扶手上緣距地板面75公分至85公分，長度不得小於120公分；垂直扶手上緣距地板面不得大於150公分，下緣距水平扶手上緣不得大於10公分，垂直扶手與水龍頭之水平距離不得大於40公分，距離牆角為30公分以上(如圖606.5.1、圖606.5.2)。

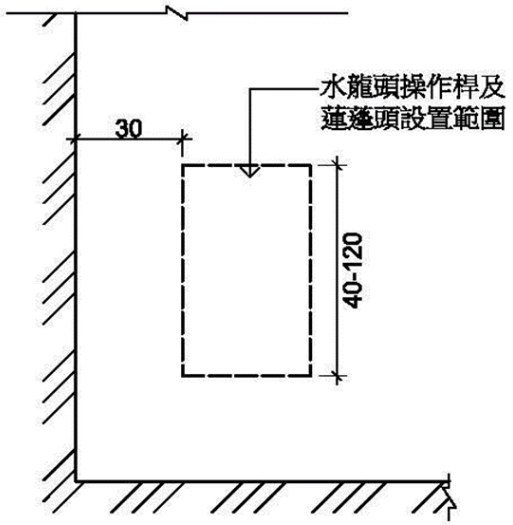

圖606.4

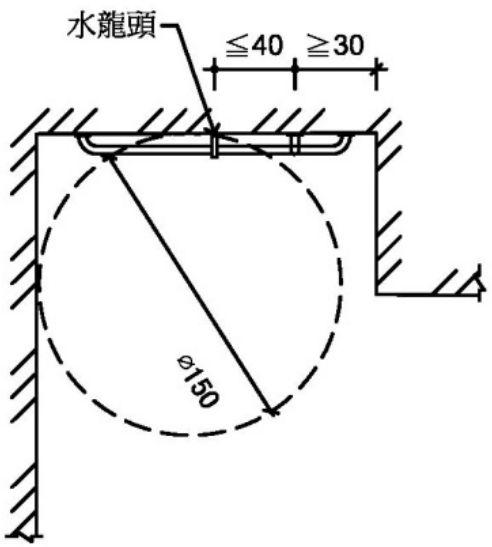

平面

圖606.5.1

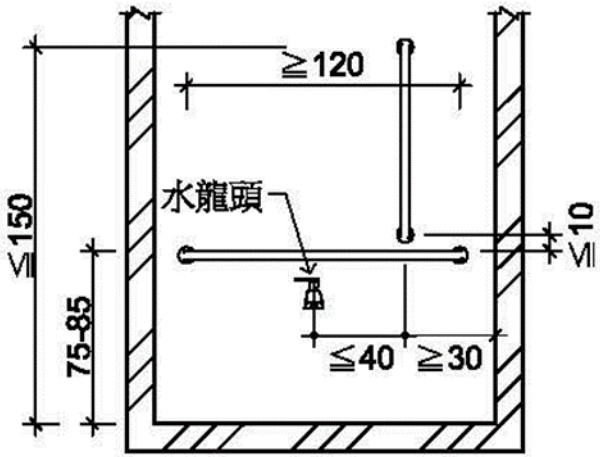

立面

圖606.5.2

606.6　求助鈴

606.6.1 求助鈴：浴室內設置淋浴間時應設置2處求救鈴。1處按鍵中心點設置於距地板面90公分至120 公分範圍內；另1處按鍵中心點設置於距地板面15公分至25公分範圍內，可供跌倒時使用，且應明確標示，易於操控(如圖606.6.1)。

606.6.2 連接裝置：求助鈴應連至服務台或類似空間，若無服務台，應連接至無障礙浴室外之警示燈或聲響。

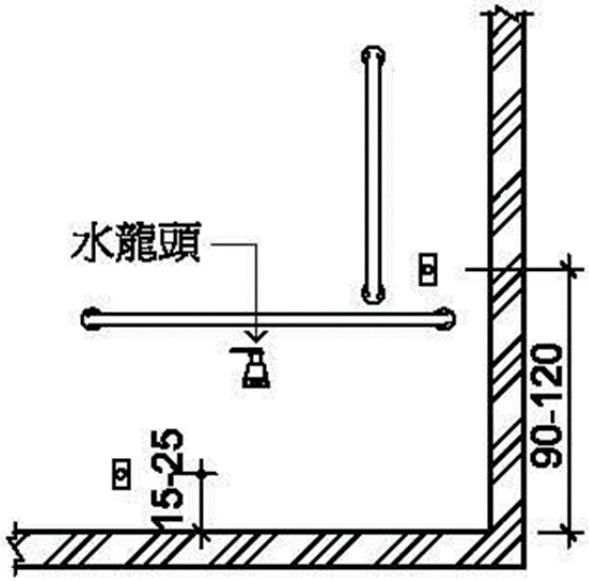

圖606.6.1

第七章 輪椅觀眾席位:

1.通則：席位之地面應平整、防滑、易於通行，多廳式場所席位數分別計算，且應有多方位的較佳視野角度，並考慮固定銀幕水平及仰視能見度的容許範圍。

2.席位尺寸：單一席位寬度不得小於90公分，2個以上席位相鄰時每個席位寬度不得小於85公分，前方或後方進入席位者深度應為120公分以上，僅可由側面進入者深度應為150公分以上。

3.配置：主要入口處及沿路轉角處應設置方向標示，應鄰近避難逃生通道、易到達且有寬度90公分以上之無障礙通路可通達，席位鄰近至少應留有1個陪伴者座椅，若席位地面有高差且無適當阻隔者應設置邊緣防護及防護設施。

702.3.1 固定銀幕水平能見度容許範圍：中間區塊之席位與銀幕兩側之夾角不得大於90°，兩側區塊之席位與銀幕兩側之夾角不得大於60°（如圖702.3.1）。

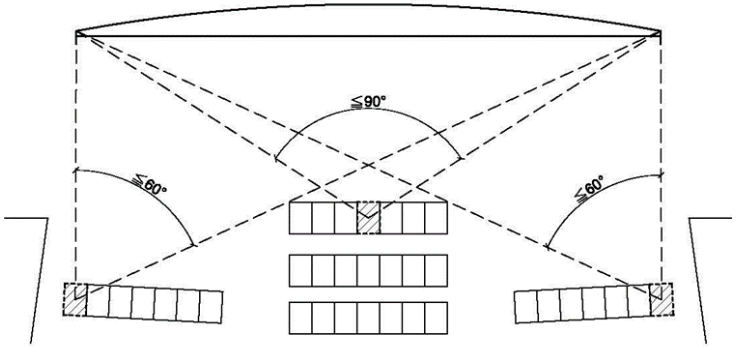

圖702.3.1

702.3.2 固定銀幕仰視能見度容許範圍：席位之水平視線與觀看銀幕中心視線之夾角不得大於30°（如圖702.3.2）。

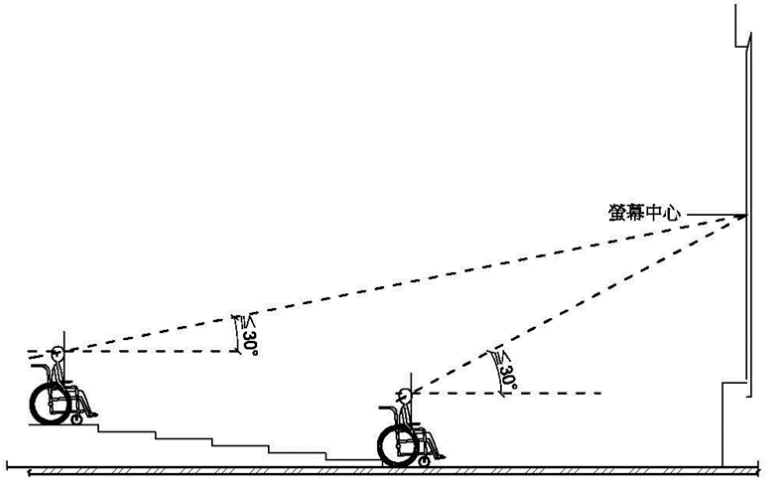

圖702.3.2

輪椅觀眾席位之地面應平整、防滑、易於通行

席位安排得設於不同位置、區域及樓層，以增加多方位的較佳視野角度

輪椅觀眾席位可考慮安裝可拆卸之座椅增加座椅彈性運用

703.1　寬度：單一輪椅觀眾席位寬度不得小於90公分；有2個以上輪椅觀眾席位相鄰時，每個席位寬度不得小於85公分(如圖703.1)。

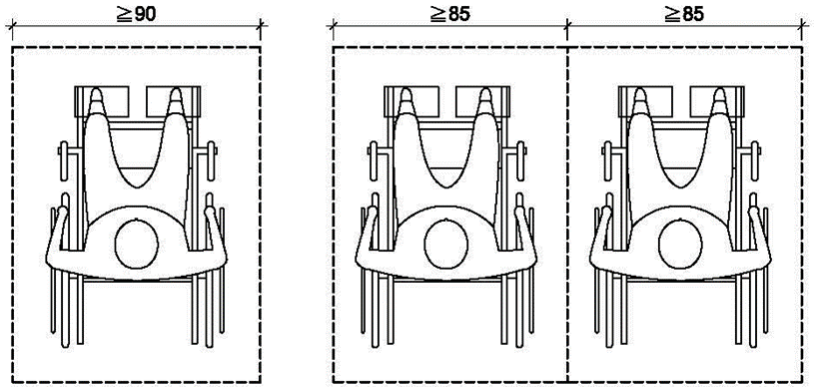

圖703.1

703.2　深度：可由前方或後方進入之輪椅觀眾席位，深度應為120公分以上(如圖703.2.1)；如輪椅觀眾席位僅可由側面進入者，則深度應為150公分以上(如圖703.2.2）。

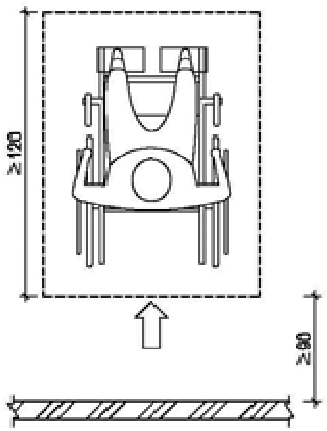

圖703.2.1

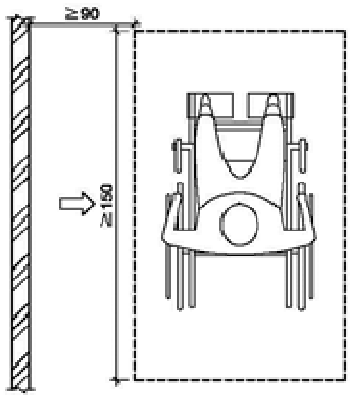

圖703.2.2

704.2　位置：輪椅觀眾席位應設於鄰近避難逃生通道、易到達且有寬度90公分以上之無障礙通路可通達，如有2個以上之輪椅觀眾席位並排時，應有寬度90公分以上之通路進入個別席位

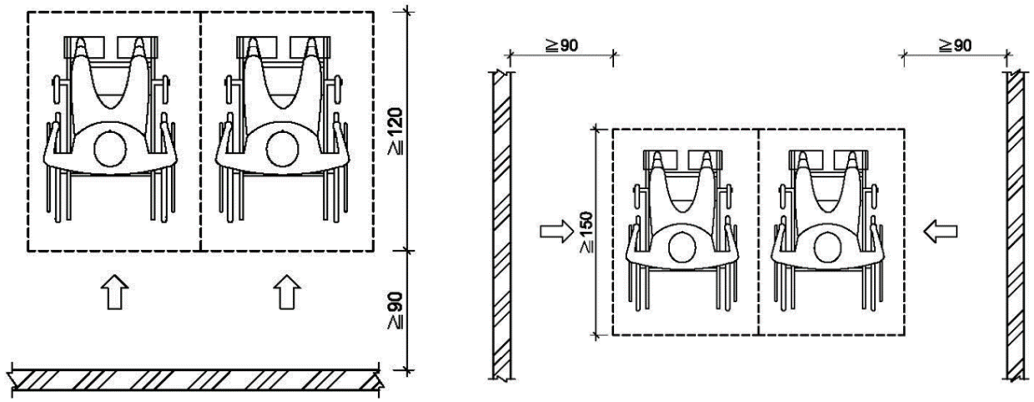

圖704.2

輪椅觀眾席位應有寬度90公分以上之無障礙通路可通達

觀眾席位應設於鄰近避難逃生通道且易到達之處

704.5　防護設施：席位地面有高差且無適當阻隔者，應設置高度5公分以上之邊緣防護與高度75公分之防護設施（如圖704.5）。

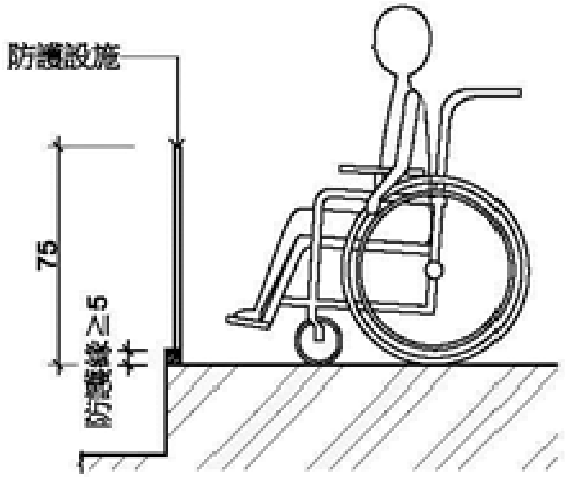

圖704.5

席位地面有高差且無適當阻隔者應設置高5公分以上之邊緣防護及高75公分之防護設施

第八章 停車空間:

1.通則：應設置於最靠近建築物無障礙出入口或無障礙昇降機之便捷處，且有無障礙通路可以通達。

2.引導標誌：應設置與行進方向垂直明顯的指引標誌，以引導無障礙停車位之方向及位置，同時並設置車位標誌、地面標誌、停車格線等標誌以利辨識，且停車位地面應堅硬、平整、防滑，以便於輪椅使用者使用。

3.汽車停車位：應考量上下車所需的空間，單一停車位尺寸為350X600公分，相鄰停車位可共用下車區，停車位尺寸為550X600公分。

4.機車停車位及出入口：車位長度不得小於220公分，寬度不得小於225公分，停車位地面上應設置90X90公分以上之無障礙停車位標誌，且停車位出入口寬度及無障礙機車車道寬度不得小於180公分。

803.2　車位標誌

803.2.1室外標誌：應於停車位旁設置具夜光效果之無障礙停車位標示，標誌尺寸應為長、寬各40公分以上，下緣距地面190公分至200公分（如圖803.2.1）。

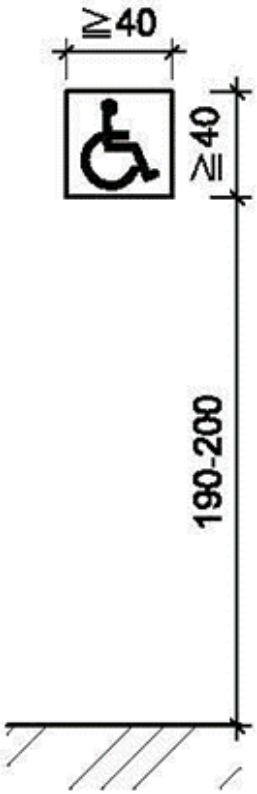

圖803.2.1

室外標誌尺寸應為長、寬各40公分以上，可用立桿之豎立標誌，亦可固定於鄰近牆面，下緣距地面190~200公分處。

803.2.2室內標誌：應於停車位上方、鄰近牆或柱面旁設置具夜光效果，且無遮蔽、易於辨識之懸掛或張貼標誌，標誌尺寸應為長、寬各30公分以上，下緣距地板面不得小於190公分。

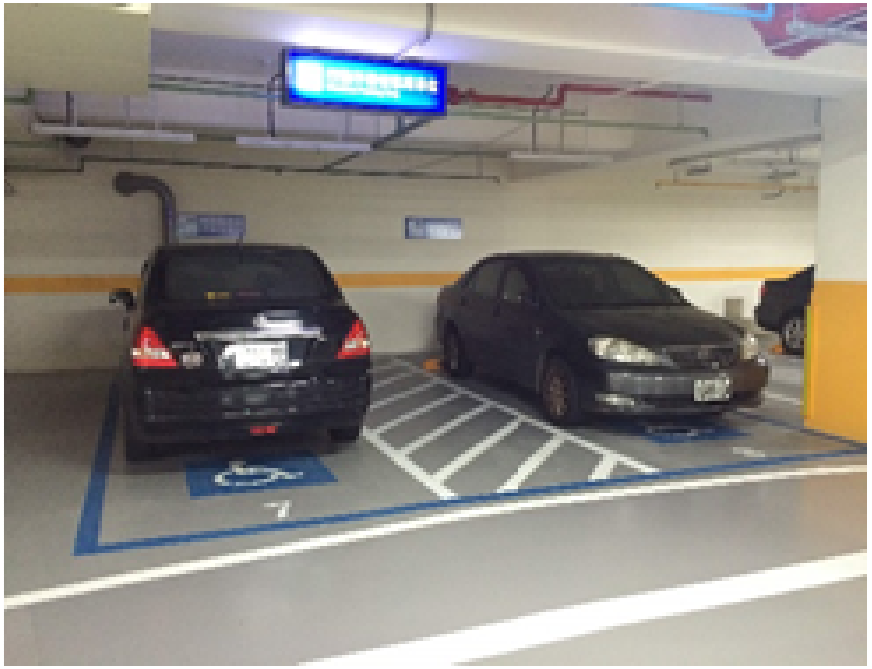

室內標誌尺寸應為長、寬各30公分以上懸掛或張貼標誌，下緣距地面190公分以上

803.3　地面標誌：停車位地面上應設置無障礙停車位標誌，標誌圖尺寸應為長、寬各90公分以上（如圖 803.3）。

803.4　停車格線：停車格線之顏色應與地面具有辨識之反差效果，下車區應以斜線及直線予以區別（如圖 803.3）；下車區斜線間淨距離為 40 公分以下，標線寬度為 10 公分（如圖 803.4）。

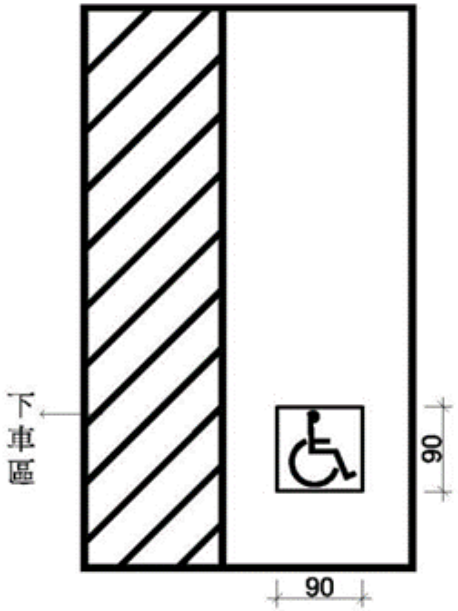

圖803.3

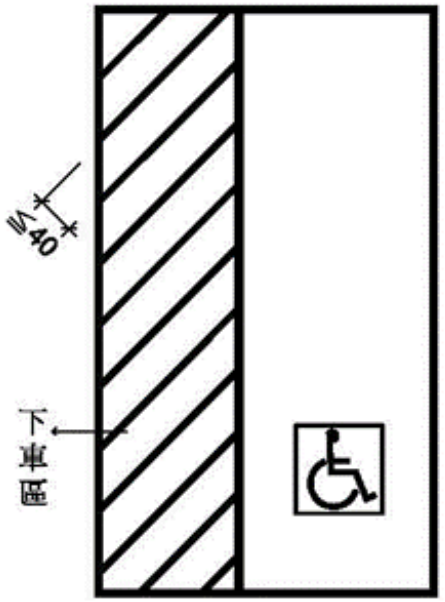

圖803.4

停車位地面應設長、寬各90公分以上之無障礙停車位標誌

無障礙停車位標誌明顯易辨識

單一停車位尺寸350×600公分，包括150公分寬下車區，下車區斜線間淨距離為40公分以下，以防止騎機車者誤為一般機車停車位。

停車格線之顏色應與地面具有辨識之反差效果。

停車格線之顏色與地面相近，不易辨識。

803.5　停車位地面：地面應堅硬、平整、防滑，表面不可使用鬆散性質之砂或石礫，高低差不得大於0.5公分，坡度不得大於1/50。

停車位路鋪設植草磚不適用於無障礙停車位

804.1　單一停車位：汽車停車位長度不得小於600公分、寬度不得小於350公分，包括寬150公分之下車區（如圖804.1）。

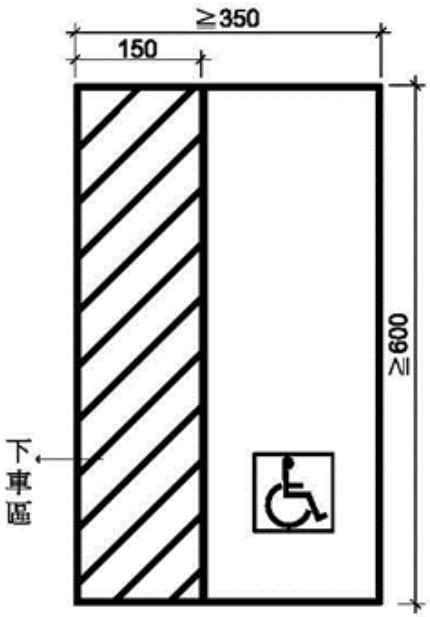

圖804.1

寬150公分之下車區為考量輪椅使用者上下車及通道之使用空間。

804.2　相鄰停車位：相鄰停車位得共用下車區，長度不得小於600公分、寬度不得小於550公分，包括寬150公分之下車區（如圖804.2）。

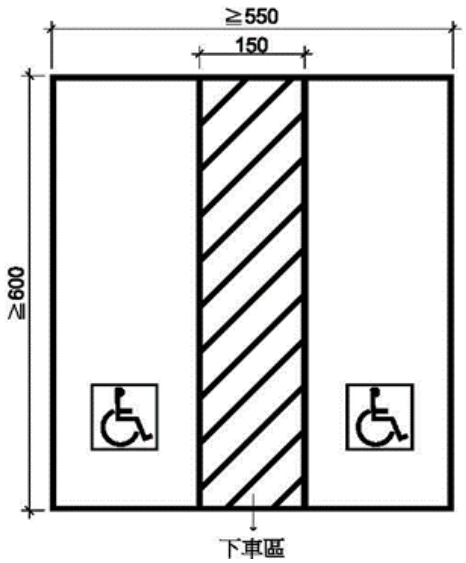

圖804.2

相鄰停車位尺寸550×600公分，得共用下車區。

805　　機車停車位及出入口

805.1　停車位：機車位長度不得小於220公分，寬度不得小於225公分，停車位地面上應設置無障礙停車位標誌，標誌圖尺寸應為長、寬各90公分以上(如圖805.1) 。

805.2　出入口：機車停車位之出入口寬度及通達無障礙機車停車位之車道寬度均不得小於180公分。

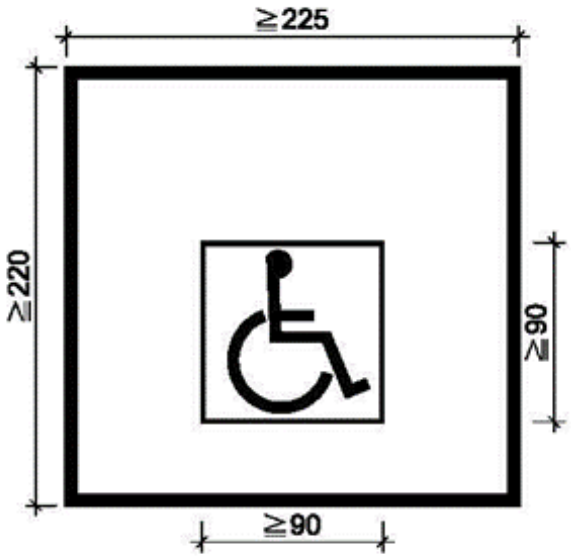

圖805.1

機車位長度不得小於220公分、寬度不得小於225公分，且地面應有90*90公分無障礙停車位標誌，車道寬度均不得小於180公分。

第九章 無障礙標誌:

通則：無障礙標誌為國際通用之標誌，標誌圖案有一定的規定比例，其顏色不受限制，但以有與背景顏色有明顯不同以利辨識。

902.1　標誌：無障礙標誌應符合圖902.1規定之比例。

格子作為定位參考點，正式標誌應無格線

圖902.1

902.2　顏色：無障礙標誌之圖案顏色與底色應有明顯不同，得採用藍色底、白色圖案；且該標誌若設置於壁面上，該標誌之底色亦應與壁面顏色有明顯不同；得採用藍色底、白色圖案。

無障礙標誌結合方向標示以利辨識案例

無障礙標誌結合設施標示以利辨識案例

「殘障廁所」的名稱不適當使用

無障礙的圖案雖相似，但較不容易辨識

第十章 無障礙客房:

1.通則：應有無障礙通路可通達且地面應平順、防滑，出入口應符合本規範之規定。

2.衛浴設備：應設置直徑135公分以上的迴轉空間及符合本規範505、507、605、606節之馬桶及扶手、洗面盆、浴缸或淋浴間、求助鈴及連接裝置之規定。

3.設置尺寸：客房內通路寬度不得小於120公分，床間淨空不得小於90公分，電器插座及開關設置距地板面高70~100公分且應距柱、牆角30公分以上。

4.客房內求助鈴：應至少設置2處，一處設置距地板面90~120公分，另一處15~25公分範圍，且應明確標示，並連接至服務台或類似空間。

1002.3　出入口：由無障礙通路進入無障礙客房之出入口應符合本規範205.2.3及205.2.4之規定。

客房應有無障礙通路可到達

客房之地面應平順、防滑，出入口尺寸及操作空間要符合規範

1003　衛浴設備

1003.1　組成：無障礙客房內應設置衛浴設備，衛浴設備至少應包括馬桶、洗面盆及浴缸或淋浴間等。

1003.2　迴轉空間：衛浴設備空間應設置直徑135公分以上之迴轉空間，其迴轉空間邊緣20公分範圍內如符合膝蓋淨容納空間規定者，得納入迴轉空間計算。

衛浴設備馬桶及扶手、洗面盆、求助鈴應符合規定

衛浴設備空間之浴缸或淋浴間應符合規範

1004.1　客房內通路：客房內通路寬度不得小於120公分，床間淨寬度不得小於90公分。

1004.2　門：其設置應符合本規範205.4之規定。

客房內通路寬度不得小於120公分方便輪椅使用者行進及迴轉

客房床間淨寬度不得小於90公分

1004.3　供房客使用之電器插座及開關：應設置於距地板面高70公分至100公分範圍內，設置位置應距柱、牆角30公分以上。

1005　客房內求助鈴

1005.1　位置：應至少設置2處，1處按鍵中心點設置於距地板面90公分至120公分範圍內；另設置1處可供跌倒後使用之求助鈴，按鍵中心點距地板面15公分至25公分範圍內，且應明確標示，易於操控。

電器插座及開關應設於距地板面高70-100公分且距柱、牆角30公分

參考附錄

附錄1. 基本尺寸

附錄2. 視覺障礙者引導設施設計指引

附錄3. 無障礙機械遊樂設施(新增項目)

附錄4. 其他等設施

A402 基地內路緣坡道

A403 結帳櫃檯及服務台

A404 金融機構之自動化服務設備

A405 其他(新增項目:照護床、人工肛門污物盆)

A405.11　照護床：廁所內如設置照護床，應於側邊保留協助者操作與輪椅使用者移位空間，照護床展開後，長度不得小於125公分，寬度不得小於65公分，高度距地板面40公分至50公分。

廁所設置照護床，供成人更換尿片

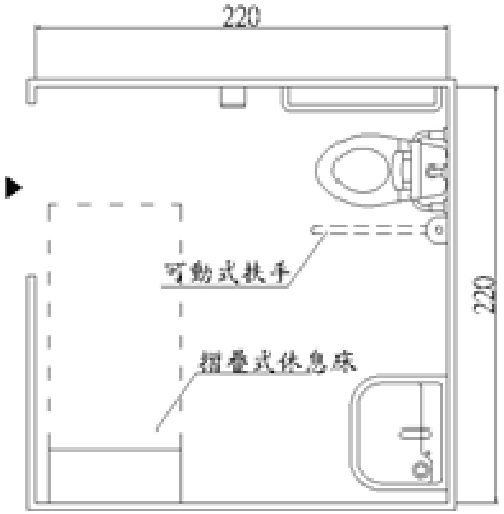

設置摺疊床設計案例

設置照護床案例

THE END

A102.1　靜止空間：輪椅靜止時所需之淨空間為75公分×120公分。

A102.2　通行寬度

A102.2.1　1名輪椅使用者單向通行：所需寬度為90公分以上。

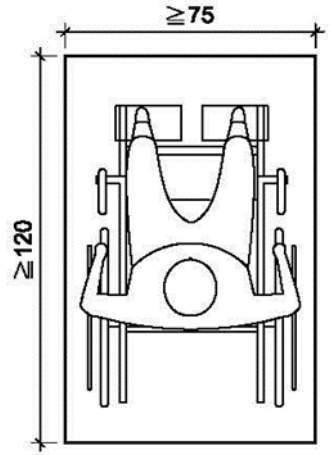

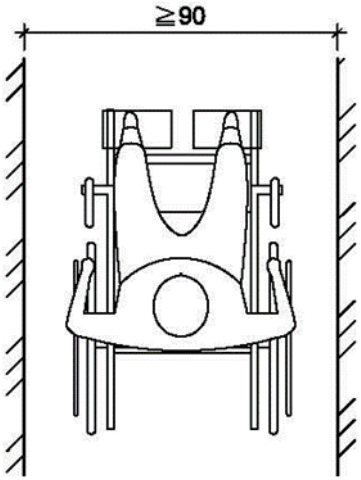

不同肢障者輪椅的尺寸不同一般靜止空間尺寸為寬75公分、長120公分

輪椅行進通路淨寬最小90公分

A102.2.2 1名輪椅使用者和1名行人雙向通行：所需寬度為120公分以上。

A102.2.3 2名輪椅使用者雙向通行：所需寬度為180公分以上。

A102.2.4 1名輪椅使用者和拐杖使用者雙向通行：所需寬度為150公分以上。

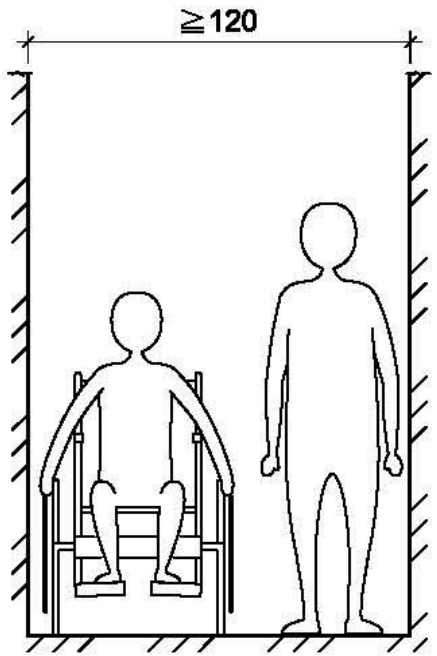

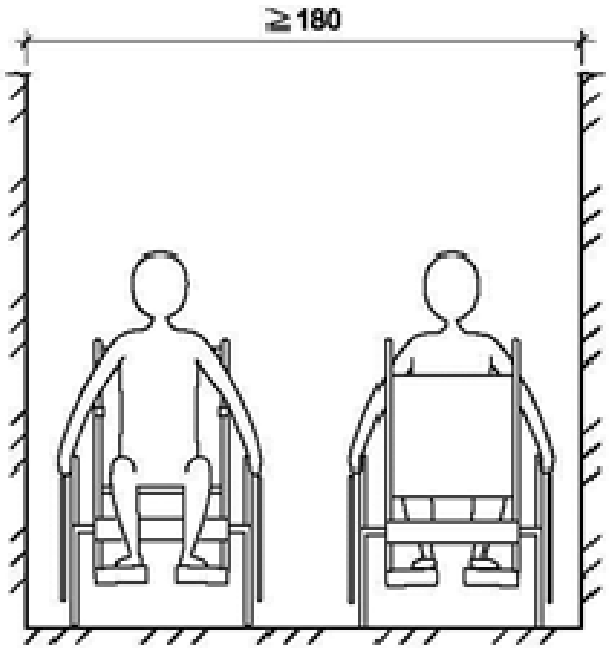

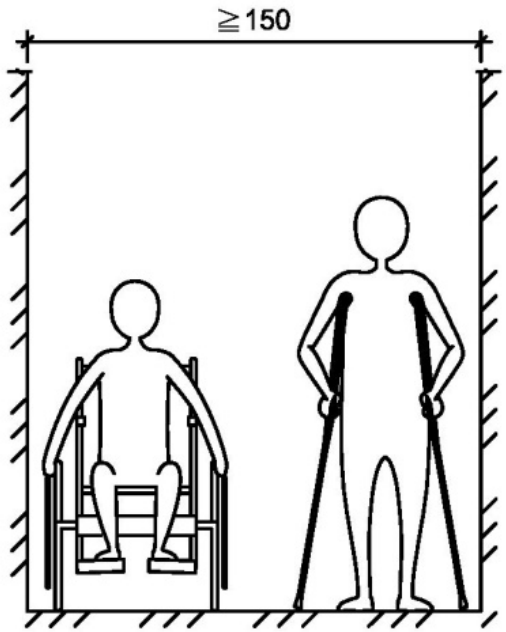

A102.2.5　轉彎：輪椅使用者在通路走廊上轉彎時，如通路寬度為90公分，轉彎處所需之空間為120公分以上。

A102.2.6 迴轉空間：輪椅使用者作360度方向迴轉時，操作所需空間之直徑為150公分。

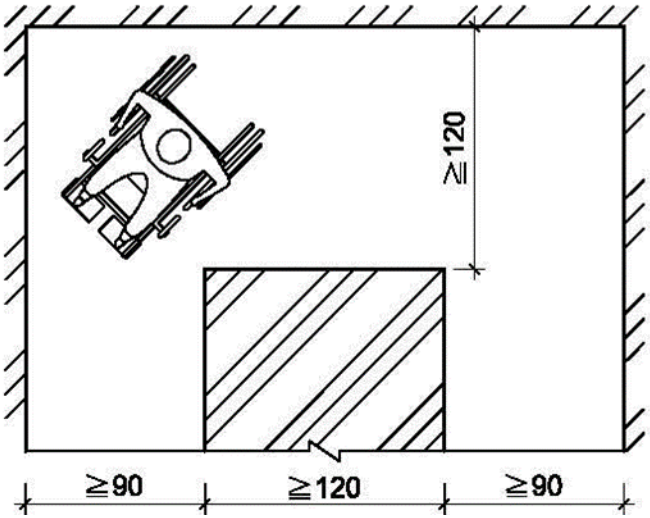

輪椅使用者在90公分寬通路走廊轉彎，轉彎處需120公分以上的空間

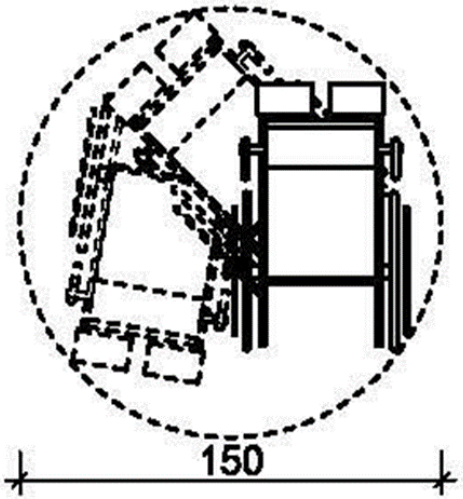

無障礙坡道應考慮輪椅使用者迴轉時操作所需之空間直徑為150公分

A102.3　正向接近可及範圍

A102.3.1 可及範圍：輪椅使用者正向接近時，可及之最大高度為120公分，最低高度為40公分，以高度85公分為最適宜。

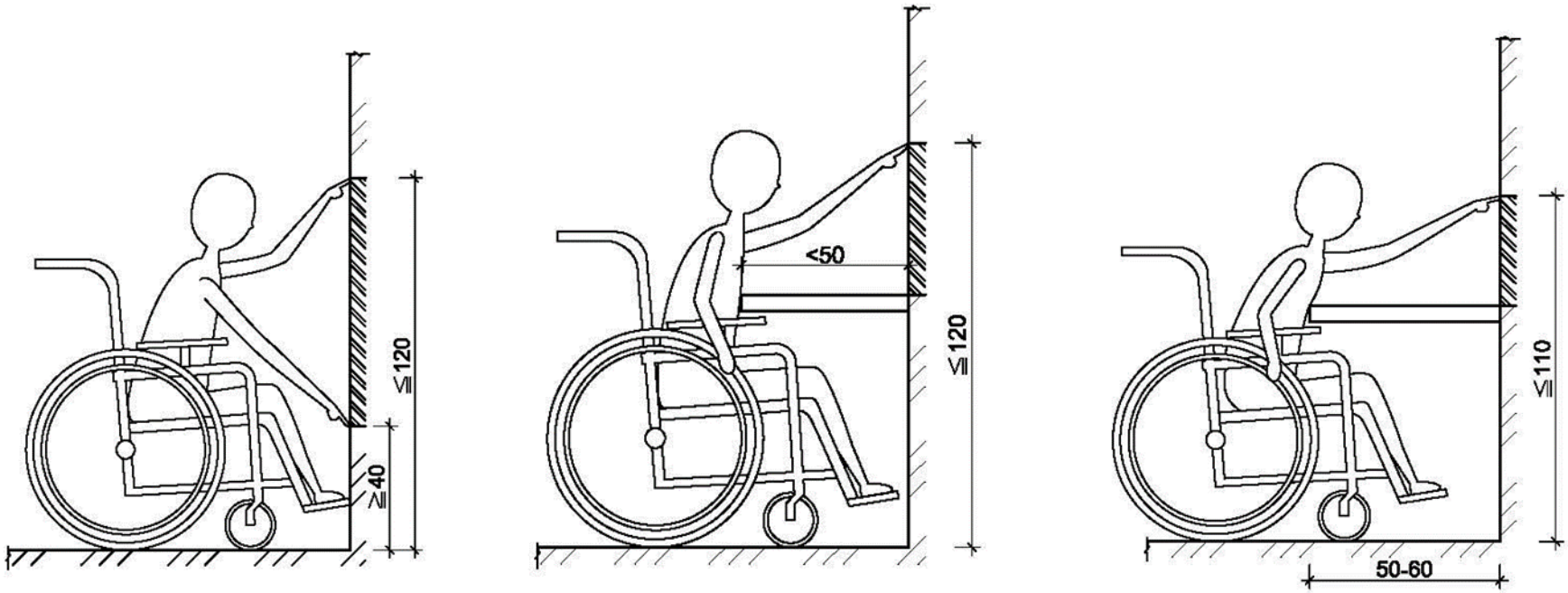

正向接近可及範圍為40~120公分

桌檯較小可及之最大高度為120公分

桌檯較大可及之最大高度為110公分

A102.4　側向接近可及範圍

A102.4.1　可及範圍：輪椅使用者側向接近時，且中間無阻礙物時，可及之最大高度為120公分，最低高度為40公分。

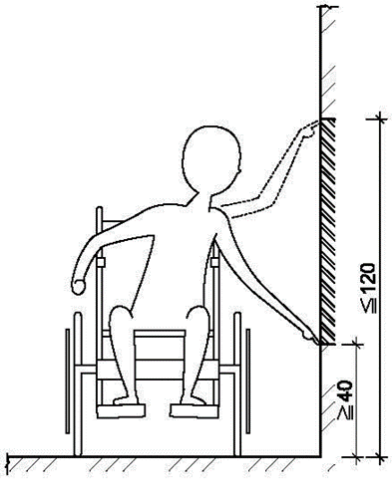

側向接近可及範圍距地板面40~120公分

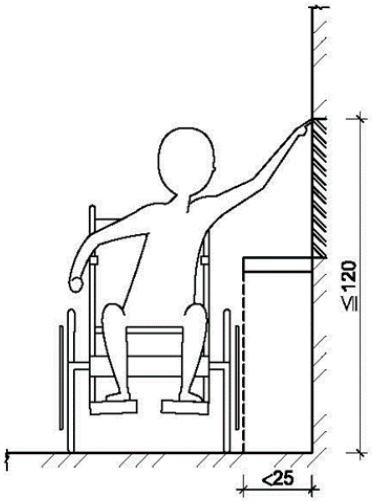

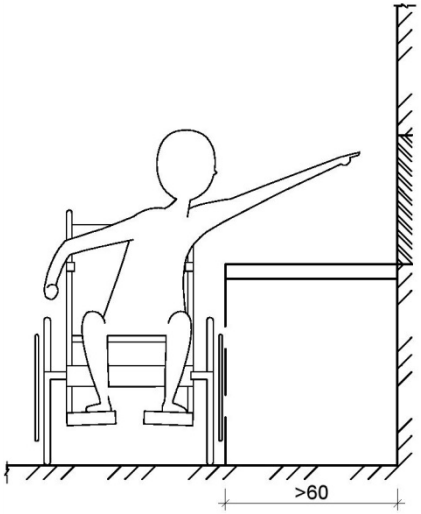

A102.5 凹室操作空間

A102.5.1　直行進入：當凹室深度大於60公分時，所需最小寬度為90公分。

A102.5.2　平行進入：當凹室深度大於40公分時，所需最小長度為150公分。

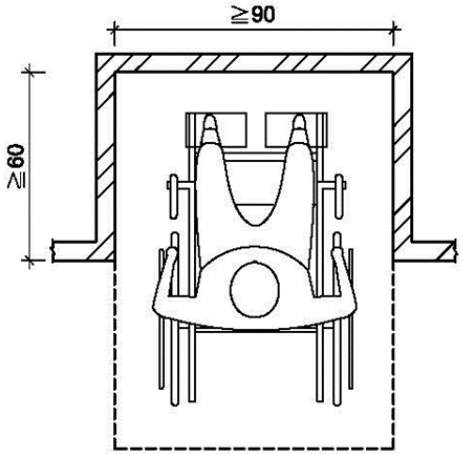

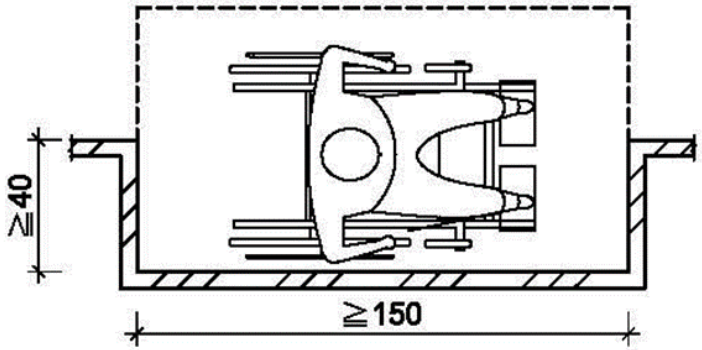

直行進入凹室最小寬度為90公分

平行進入凹室最小寬度為150公分

A102.6　膝蓋淨容納空間：當輪椅使用者必須進入桌檯或洗面盆下部空間時，距可靠近之邊緣20公分之範圍內，淨空間之最小高度為65公分；距邊緣20至30公分處，淨空間之高度由65公分逐漸降低為25公分。

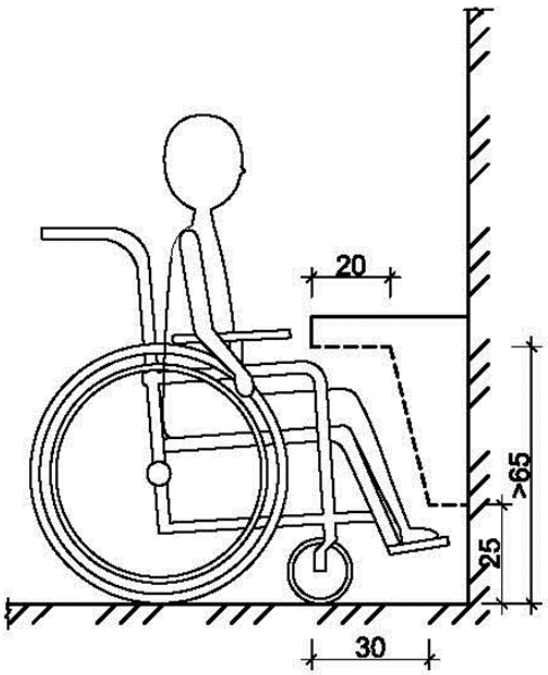

膝蓋淨容納空間最小高度65公分

附錄2　視覺障礙者引導設施設計指引

無障礙設計需考慮視覺障礙者行為及移動的特性，如何使用視障者的剩餘視覺，運用地面不同材質(表面紋理)、照明、聲音、觸摸等訊息，設置藉由觸覺、語音、邊界線等相關設施，達到引導視覺障礙者之功能，因此需整體性的設計，包括規則且單純的動線與空間，配合定向行動之環境設計需求，指導視障者建立該建築物之心理地圖，並有效運用視覺引導設施，才能發揮最大效益。

藉由邊界線達到引導視障之功能

導盲磚是藉由觸覺達到引導功能，並非唯一選擇

公務機關設置視覺障礙引導設施須引導至服務台，便於由專人服務

公共運輸場站須設置定點上下車位置並引導至服務台使於由專人服務

A202.5 特殊設置需求：有視障學生就讀時之學校，可由定向行動訓練師或視覺障礙服務專業人員針對需求設置視覺障礙引導設施。

附錄3　無障礙機械遊樂設施

無障礙機械遊樂設施主要考量行動不便者可到達、進出及安全使用機械遊樂設施之空間需求，包括入口與無障礙通路銜接、搭乘等候區、機械遊樂設施之輪椅席位，移位式機械遊樂設施及陪同人座位。

A304　搭乘等候區

機械遊樂設施需有一側與無障礙通路銜接

搭乘區與淨空區地面有高差，可以搭架接板，坡道或其他裝置，使之順平。

A305　機械遊樂設施之輪椅席位

A305.1　席位空間:輪椅席位寬度不得小於85公分，且深度不得小於120公分。

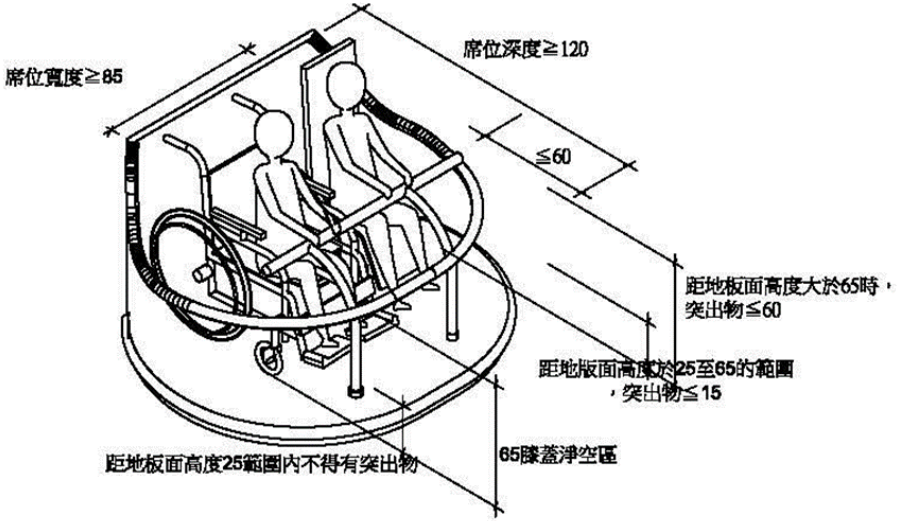

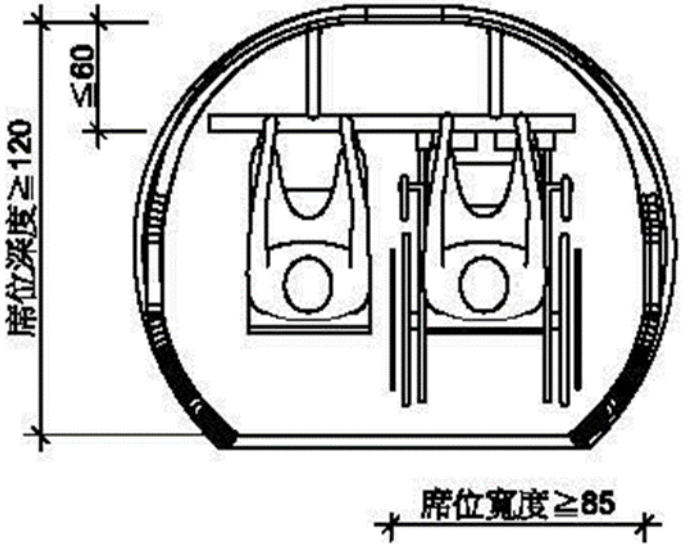

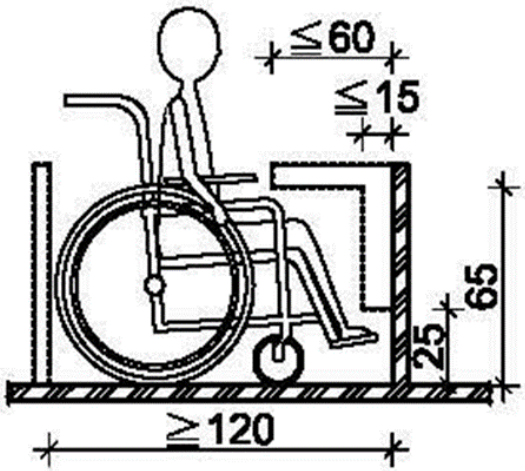

美國德州無障礙遊樂設施案例

A306　移位式機械遊樂設施：設有固定座位輪椅無法直接進入，使用者必須移位至無障礙座位時，應設置協助移位之輔助設施，如果結構上或操作上無法達成，營運者得使用移動式輔助設施。

A307　陪同人座位：機械遊樂設施席位寬度超過135公分，可容納1人以上搭乘且輪椅席位不需要在中間維持重心者，應設置陪同人座位。陪同人座位應鄰近機械遊樂設施無障礙席位。

陪同人座位應鄰近機械遊樂設施無障礙席位

附錄4　其他設施

部分設施或設備未訂定於規範中，但於一般無障礙環境中可能因使用需求而需設置者，歸列於附錄4之其他設施，包括基地內路緣坡道，結帳櫃檯及服務台，金融機構之自動化服務設備、照護床及人工肛門污物盆等其他設施

A402　基地內路緣坡道：參考市區道路及附屬工程設計規範之規定。

無障礙路緣坡道順平案例

市區道路與人行道順平案例

A403　結帳櫃檯及服務台

結帳櫃台及服務台之檯面距地板面應
70~80公分且應符合膝蓋淨容納空間

A404　金融機構之自動化服務設備

無障礙語音提款機插入耳機時會
語音操作模式方便視障者使用

無障礙語音提款機之操作點與背板間有明顯分界，且能以觸覺清楚辨 識。
數字鈕「5」之上方應附加凸點

A405　其他

A405.1　衛生紙架

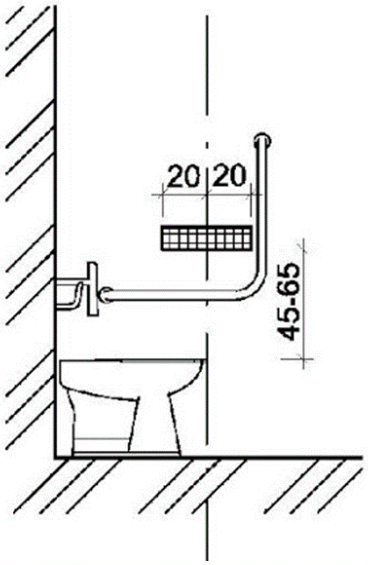

衛生紙架設置位置案例

A405.2　衣物掛勾

衣物掛勾於距地板面80-100公分

A405.3　置物架

置物架設置於距地板面80-100公分

A405.4　轉位台

浴缸設有固定式轉位台方便輪椅使用者移位

A405.5　無障礙標誌參考圖示

各種無障礙標誌應配合方向指引以達到引導功能

A405.11　照護床：廁所內如設置照護床，應於側邊保留協助者操作與輪椅使用者移位空間，照護床展開後，長度不得小於125公分，寬度不得小於65公分，高度距地板面40公分至50公分。

廁所設置照護床，供成人更換尿片

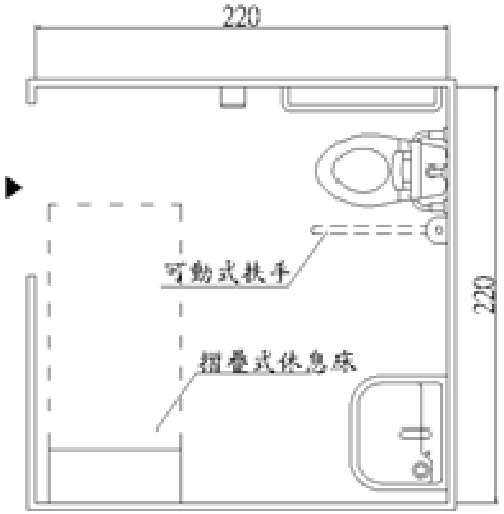

設置摺疊床設計案例

設置照護床案例

A405.12　人工肛門污物盆：廁所內如設置人工肛門污物盆，污物盆上方需設置冷熱混合水龍頭，污物盆旁側牆應設2 至3 個掛勾及放置提包之置物台，設置高度距地板面80公分至100公分處。

人工肛門污物盆設置高度距地板面80~100公分處且要考量操作空間

THE END