建築物設置無障礙設施設備勘檢人員培訓講習

無障礙設施設計規範條文與解說

王武烈建築師 111.05.13

現任：台北市建築師公會第17屆理事

台北市政府公共建築物行動不便者使用設施

改善諮詢及審查小組委員

中華民國全國建築師公會第15屆監事

內政部營建署無障礙生活環境業務督導委員

曾任：台北市、台灣省建築師公會歷屆理、監事

中華民國建築師公會全國聯合會歷屆理、監事

行政院社會福利推動委員會第5屆委員

內政部營建署無障礙生活環境業務督導委員

台北市無障礙環境推動委員會委員

公共建築物無障礙設施管理法令依據

憲法 §增10-7

→ 身心障礙者權益保障法 §57、88

→ 既有公共建築物無障礙設施替代改善計畫作業程序及認定原則 §身權法57-3

↓ 各縣市政府公共建築物行動不便者使用設施改善諮詢及審查小組 §認定原則6.7

→ 建築法

→ 建築技術規則§施工編第10章

→ 建築物無障礙設施設計規範－規格、尺寸、位置、高度

→ 建築物使用類組及變更使用辦法－建築物變更使用原則表 §建築法73-4

建築物無障礙設施設計規範

行動不便者之定義(規範104.1)：

個人身體因先天或後天受損、退化，導致在使用建築環境時受到限制者，如肢體障礙、視障、聽障等。另因暫時性原因導致行動受限者，如孕婦、骨折病患等，為「暫時性行動不便者」

無障礙設施之定義(規範104.2)：

係指定著於建築物之建築構件(含設備)，使建築物、空間為行動不便者可獨立到達、進出及使用。

設計規範架構

強制性規定 →

共分為十章：**總則、無障礙通路**(包括適用範圍、通則、室外通路、室內通路走廊、出入口、坡道、扶手)、**樓梯、昇降設備、廁所盥洗室、浴室、輪椅觀眾席、停車空間、無障礙標誌、無障礙客房、附錄等。**

附　　錄 →

包括：基本尺寸、輪椅(靜止尺寸、通行寬度、正向接近可及範圍、側向接近可及範圍、凹室操作空間、膝蓋淨容納空間）視覺引導、無障礙機械遊樂設施、其他設施(結帳櫃台及服務台、金融機構之自動化服務設備、其他衛生設備)。

只是今生的意外而已

休息、整理

行動不便者

行動不便者

規範解說手冊

建築物無障礙設施設計規範

解 說 手 冊

內政部建築研究所
Architecture and Building Research Institute, Ministry of The Interior

中 華 民 國 110 年 5 月

誌 謝

感謝所有委員提供修正指導及建議，特別感謝營建署盧昭宏科長協助檢視，並感謝王武烈建築師、劉金鐘董事長提供部分相片，另感謝陳政雄建築師、柯賢城幫工程司、吳可久教授、王文楷建築師等人提供寶貴修正意見，特別感謝陳柏宗建築師及謝定蒼專案助理協助編撰，周祐嘩先生、曹雅湘小姐及鄭依甄小姐協助透視圖繪製及相片拍攝，使本手冊得以順利完成。

本手冊協助委員一覽表

項目	姓名	任職機關及職稱
計畫主持人	王榮進	內政部建築研究所 所長
共同主持人	王順治	內政部建築研究所 綜合規劃組 組長
專家委員	盧昭宏	內政部營建署 建築管理組 科長
專家委員	王武烈	王武烈建築師事務所 主持建築師
專家委員	劉金鐘	脊髓損傷潛能發展中心 董事長
專家委員	陳政雄	陳政雄建築師事務所 主持建築師
專家委員	柯賢城	台北市政府都市發展局 幫工程司
專家委員	吳可久	台北科技大學 互動設計系 教授
專家委員	王文楷	王文楷建築師事務所 建築師
助理研究員	張志源	內政部建築研究所 綜合規劃組 助理研究員
助理研究員	褚政鑫	內政部建築研究所 綜合規劃組 助理研究員

- 規範名詞：路緣坡道、引導設施、引導標誌、室外通路開口、邊緣防護、室外內通路防護設施、門把、門鎖、告知標誌、防滑條、梯級鼻端、戶外平台階梯、主要入口樓層、迴轉空間、觸覺裝置、扶手端部處理、輪椅使用者操作盤、昇降機引導、固定式扶手、可動扶手、掀起式扶手、無障礙小便器、洗面盆、夜光效果、無障礙停車位、無障礙機車停車位、正向接近可及範圍、膝蓋淨容納空間、轉位台、照護床、人工肛門污物盆.....。

活動場所無障礙設施設備設計標準

- 出入口人行淨高不得小於2.1M，淨寬不得小於1.5M，但因地形限制或管制僅容單向通行者，其淨寬不得小於0.9M。
- 應設置等候轉向平臺，並有適當照明；平臺面積不得小於6M²，各方向長度不得小於1.5M，坡度不得大於1/50。
- 鋪面應利於輪椅及輔具使用者行進，其材質應堅硬、平整及具防滑效能；勾縫處應無高度落差，其寬度不得大於0.8cm。

路緣斜坡 設計標準UD

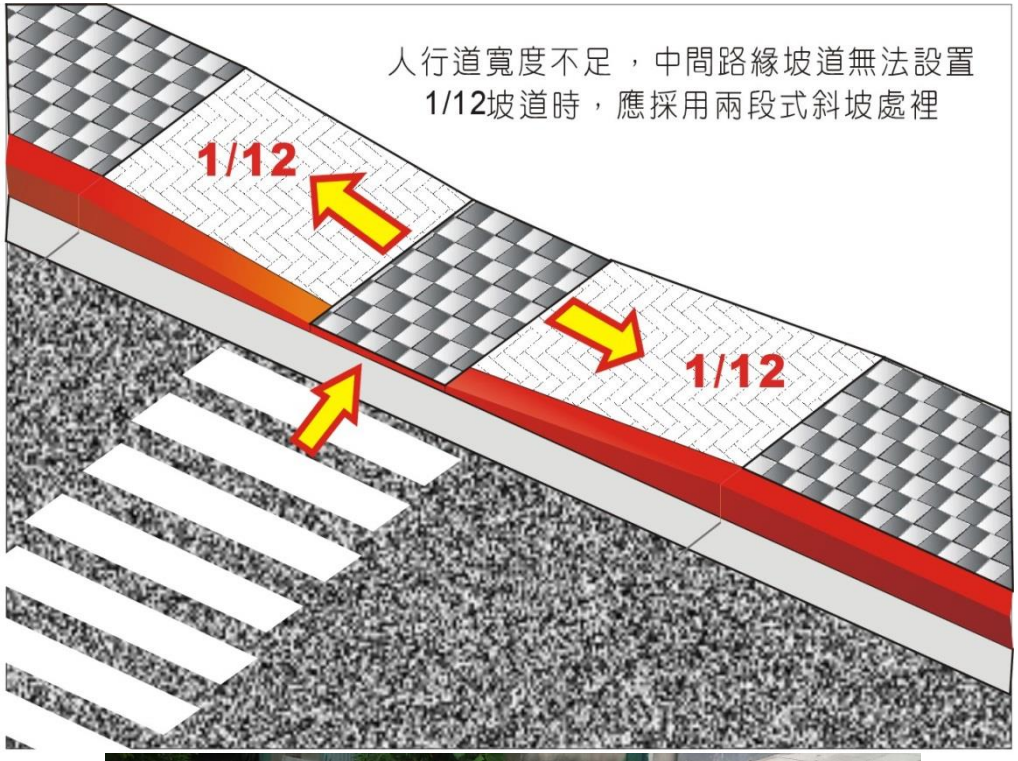

203.2.5室外通路開口

室外通路寬度130cm範圍內，儘量不設置水溝格柵或其他開口，如需設置，水溝格柵或其他開口應至少有一方向小於1.3 cm。輪椅前輪寬幅是1.6cm。

Accessible Parking

無障礙停車位

無障礙停車位
Accessible Parking
華梵大學
02-26632102分機1119
無障礙替代停車位引導資訊

無障礙
停車位
Accessible
Parking
違規占用身心障礙專用停車位者，
可依道路交通管理處罰條例處以罰鍰。
檢舉占用請掃描

無障礙停車位

P
無障礙
停車位
Accessible Parking
藝術才能班
Artistically Talented Classes
國文科辦公室
Chinese Teachers' Office
教務處
Office of Academic Affairs
合作社
Canteen
會議室
Conference Room
學生活動中心
Student Activity Center
圖書館
Library
運動場
Sports Ground
糾察隊室

P
無障礙專用停車位
Handicapped Only

不得使用殘障、失能者字眼

邊緣防護

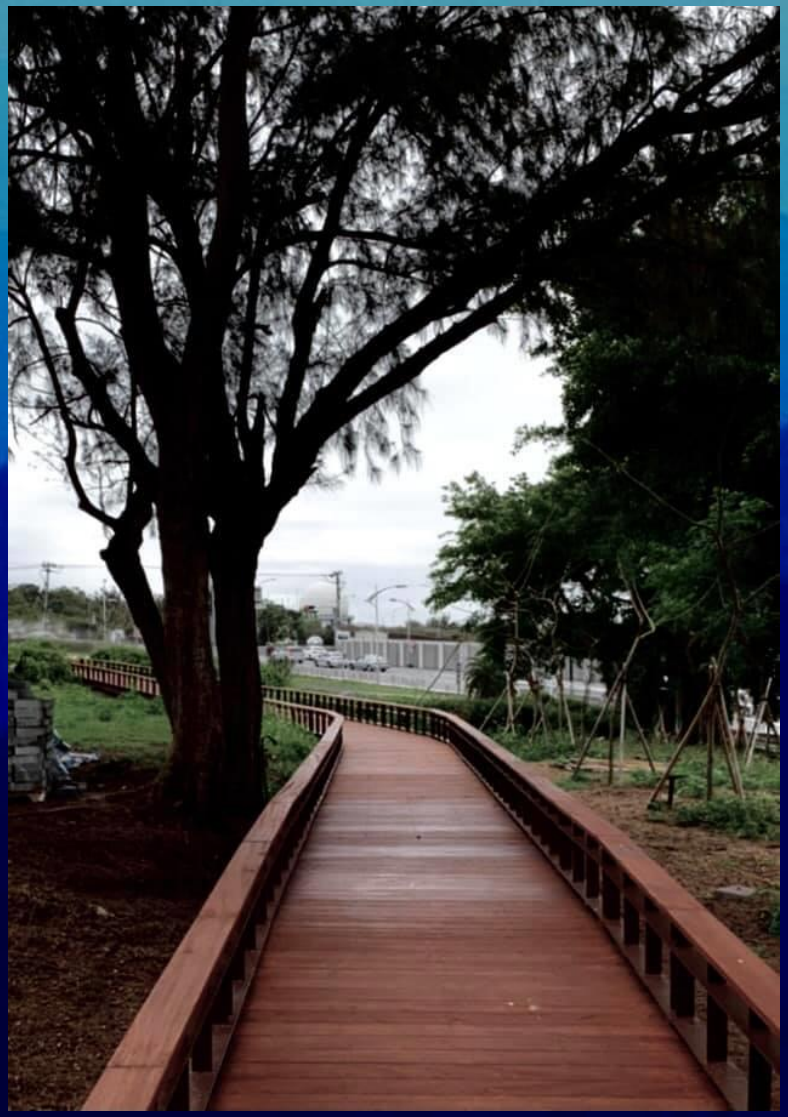

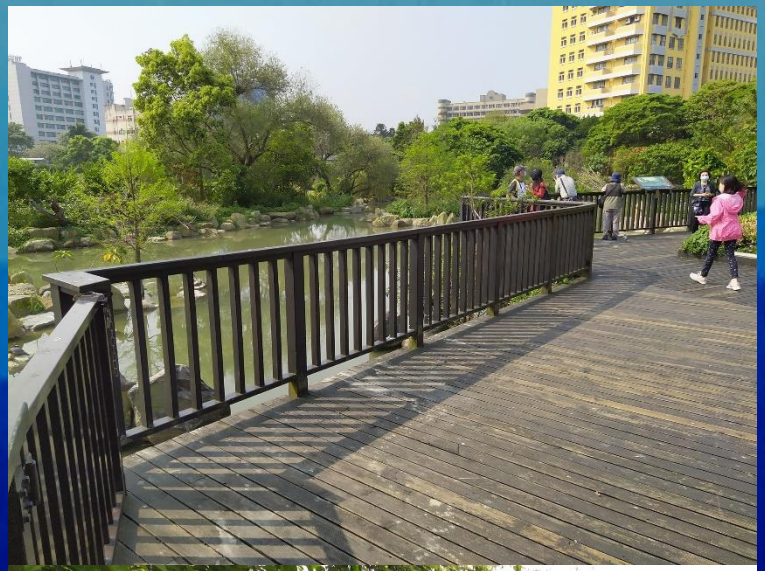

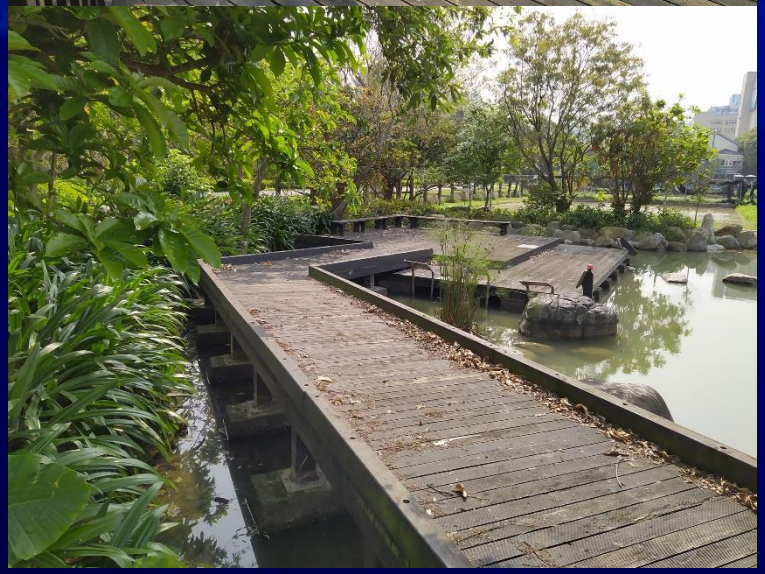

邊緣防護與斜坡鈑護邊

- 規範206.4.1坡道邊緣防護：坡道與鄰近地面高度**超過20公分者**，未鄰牆壁側應設置高度5cm以上之邊緣防護。若低於20公分者就不要，對嗎? (詳見圖206.4.1)同理，斜坡鈑(板)也不必有護邊，對嗎？應如金屬斜鈑處理才對！

缺邊緣防護的結果

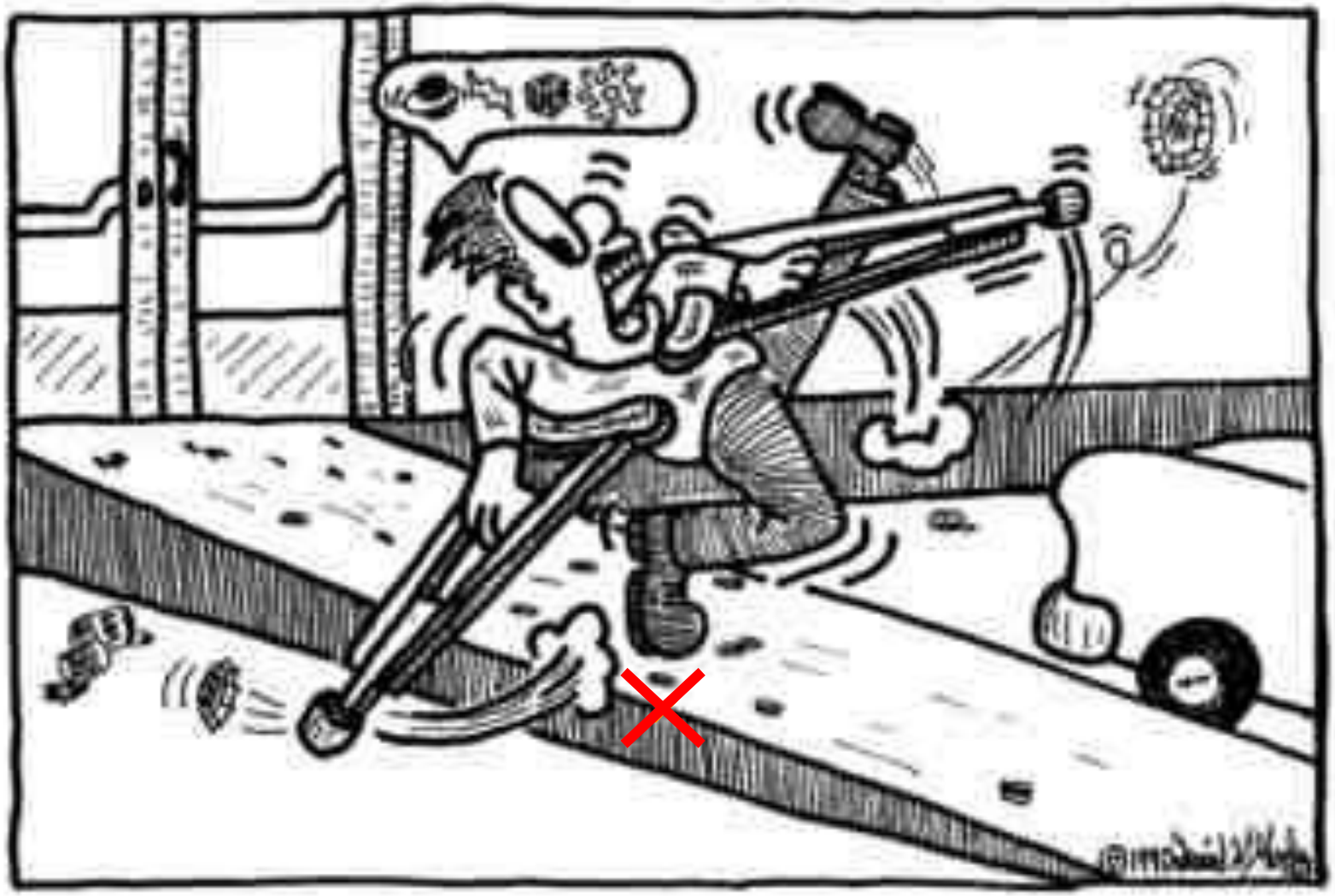

觀念應先釐清

B1
28
29
30
21
22
23
24
13
14
15
16
17
6
7
8
9
10
B2
B1
1
2
3
身心障礙者專用
電梯使用按鈕

無障礙標誌

902.1 標誌：無障礙標誌應符合圖 902.1 規定之比例。

格子作為定位參考點，正式標誌應無格

圖 902.1

符碼設計方針與規範

一、公共環境中的圖像與符碼，首在為社會大眾制定一套有計劃的視覺生活規範。在設計思維上宜以符合認知易懂、國際通用的圖像語言將所代表的特定意念準確傳達，進而使用者能突破語言文化認知的障礙，進行無障礙的理念傳達與產生正確的、特定的判斷與行動。

1. 認知易懂的圖像符碼：利用相同的元素加上專有的圖像符號，使所呈現的圖像符碼簡單易懂，讓使用者在認知識別上無障礙。

【範例1】 男(女)廁：採用人形與色彩的差異，讓訊息傳達的更為正確。

【範例2】 機車(腳踏車、汽車)停車場：運用相同的元素，加上專有的圖像符號，讓辨識更清晰易懂。

2. 國際通用的圖像符碼：為營造優質的生活環境，適度採用國際通用的圖像符碼，進而與國際接軌及視覺無障礙。建議採用「ISO」（International Standard Organization）、ERCO Leuchten GmbH、AIGA(American Institute of Graphic Arts)等符碼系統。

【範例】ISO 7001中的淋浴間及電梯

標準輪椅符號

無障礙坡道
Wheelchair Ramp

みんなのトイレ
Multi-Purpose Restroom
다목적화장실
多用途洗手间 / 多用途洗手間
安全確認のためスタッフが
利用する場合がございます
「優先」へご配慮ください
Priority

無障礙廁所符號

- 視覺符碼化，優先易懂、國際通用，降低誤解。(讓失智、失語症者，得以習慣)
- (國發會公布：公共標示常用符碼設計參考指引)

肢障、聽障符號格式

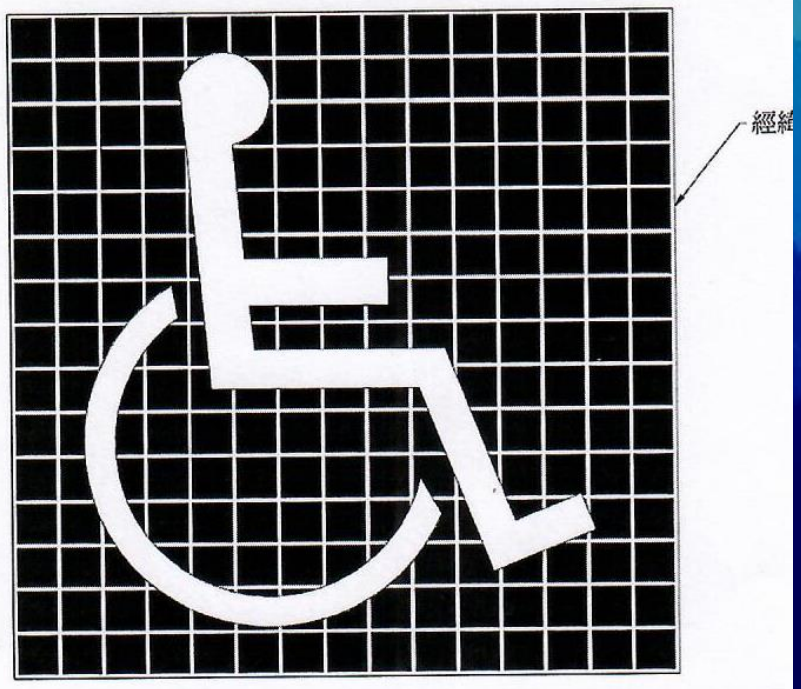

圖 28 – 國際暢通易達標誌的按比例展示設計圖

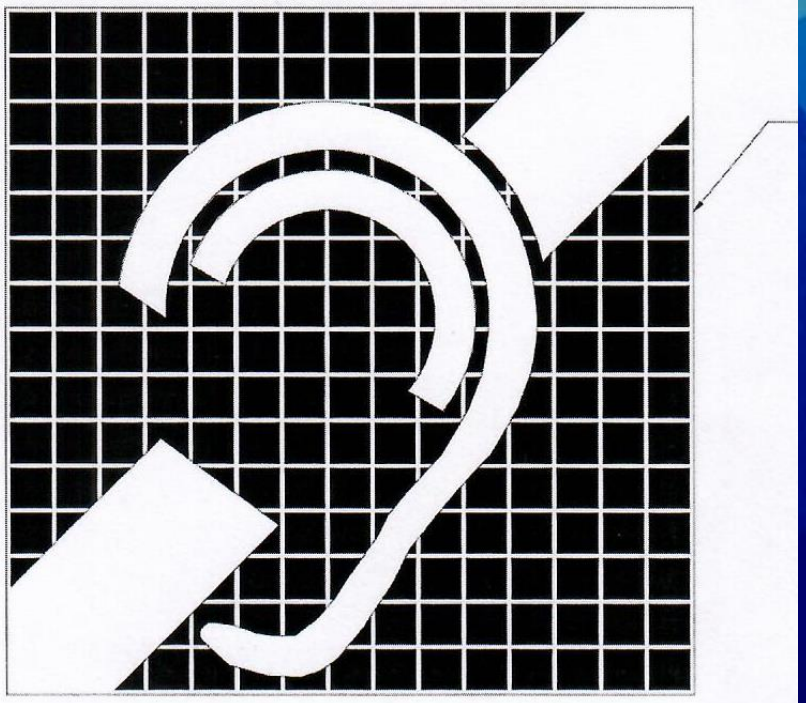

圖 30 – 國際暢通易達失聰標誌的按比例展示設計圖

手要握的是外鋼圈

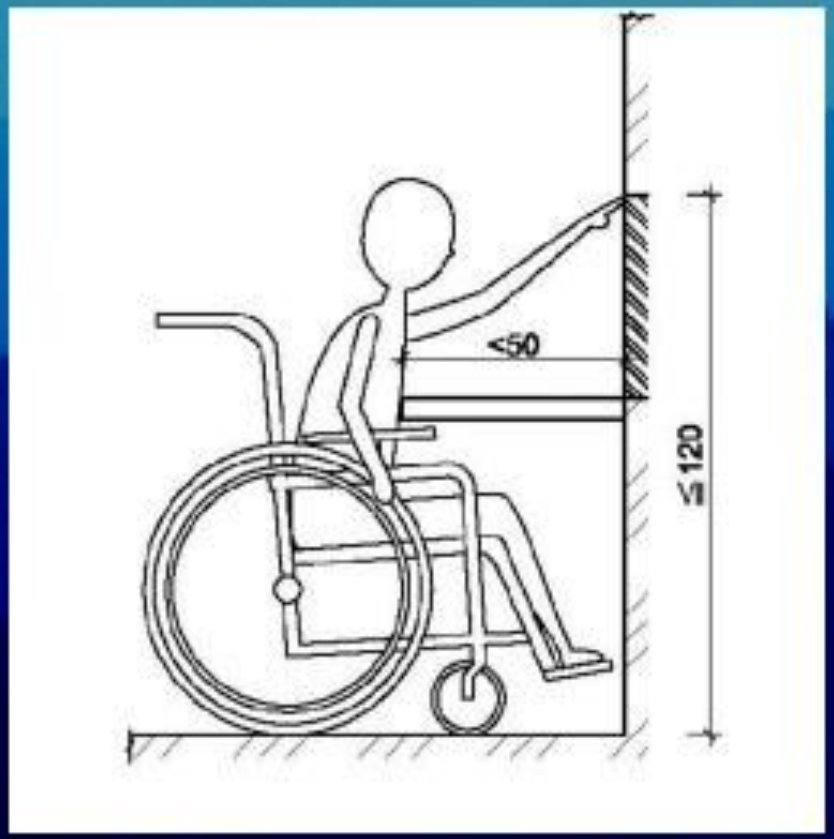

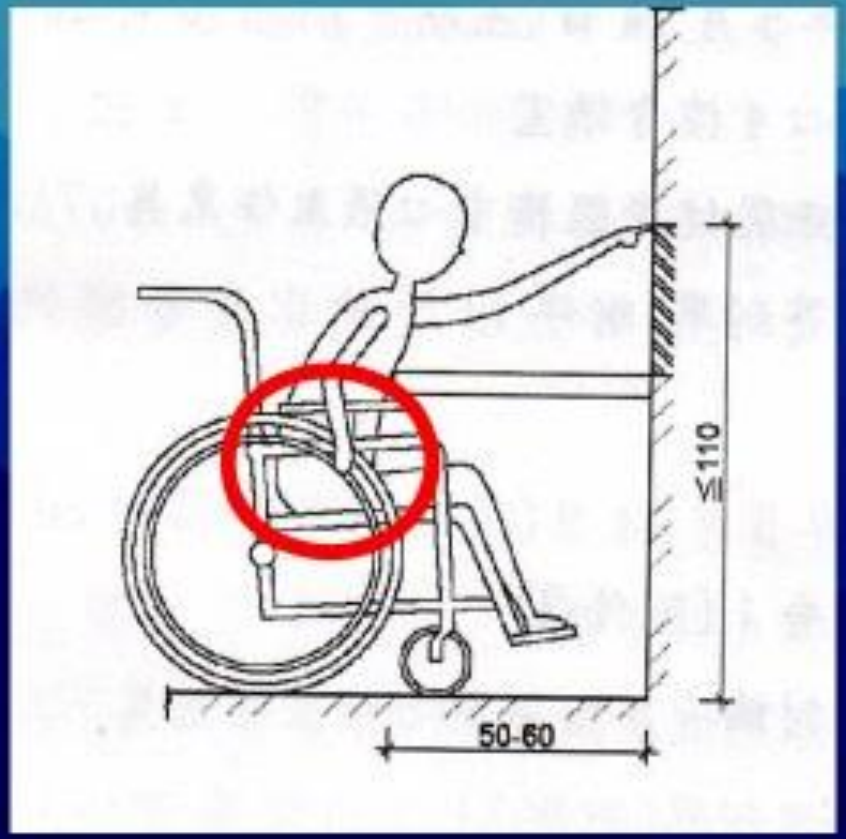

水平移動設施

輪椅正向往上；倒退而下

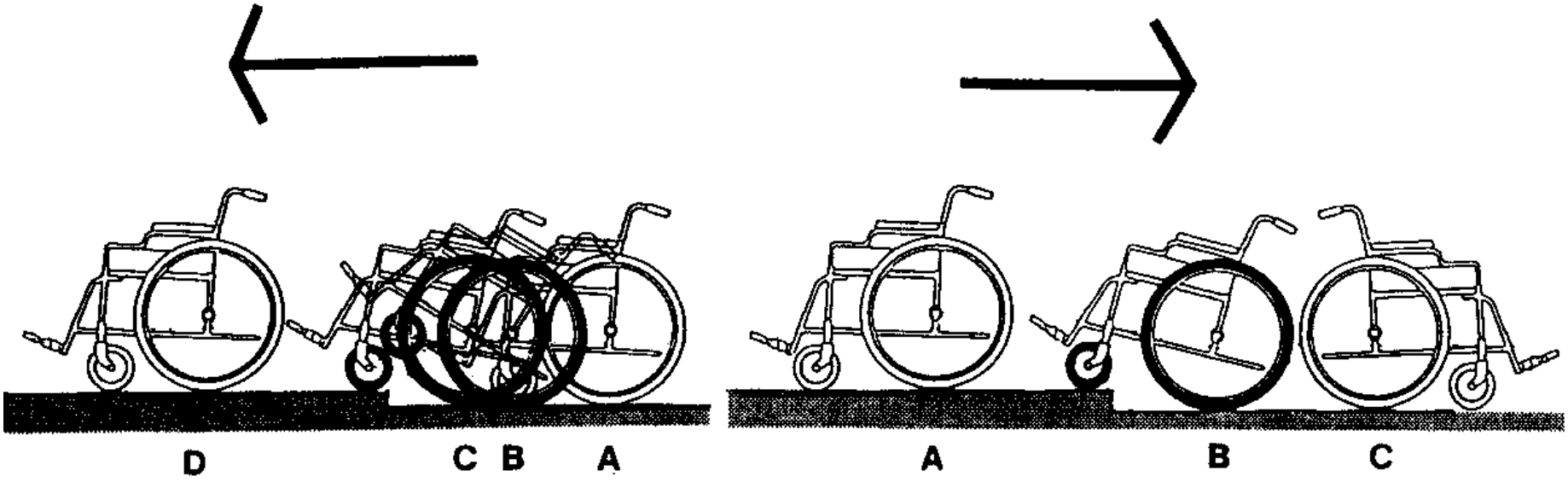

輪椅的迴轉直徑有大小

輪椅行進空間

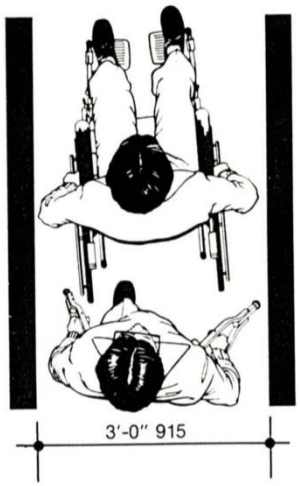

Figure 2.3.4 A
Minimum corridor width.
Does not allow passing.

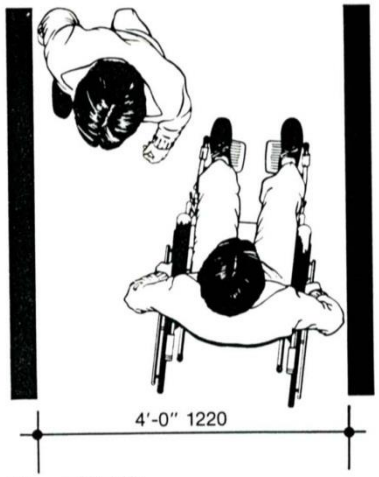

Figure 2.3.4 B
Minimum corridor width which allows passing of a pedestrian and a person in a wheelchair.

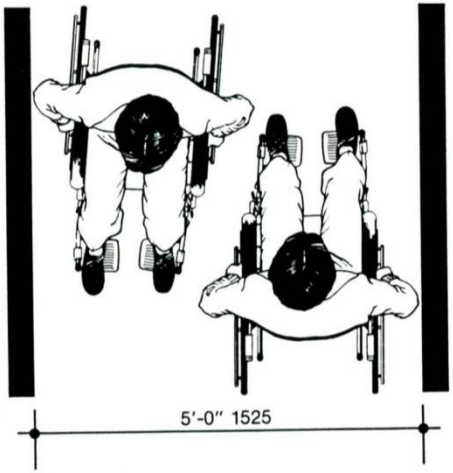

Figure 2.3.4 C
Minimum corridor width which allows two wheelchairs to pass

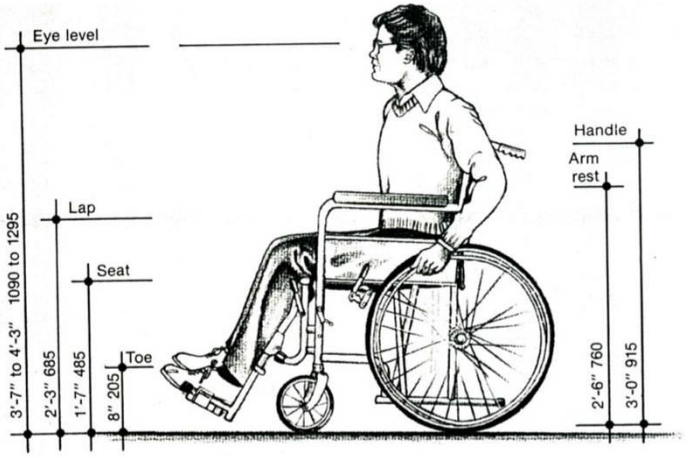

Figure 2.3.1
Dimensions of a manual, adult sized wheelchair

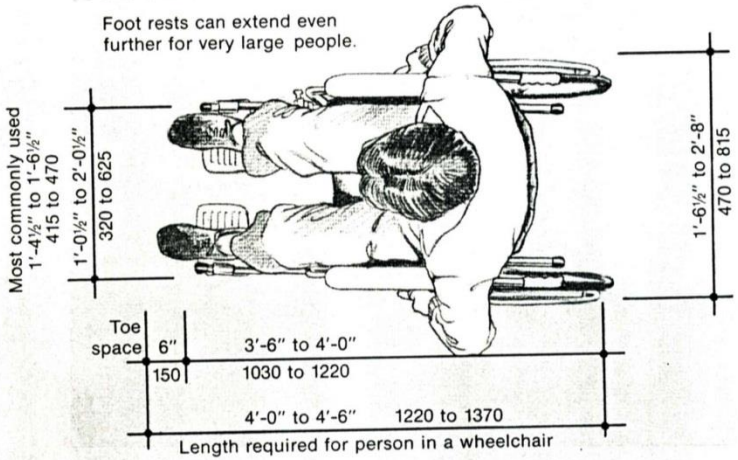

Figure 2.3.1

不同需求通道寬度A102.2~3

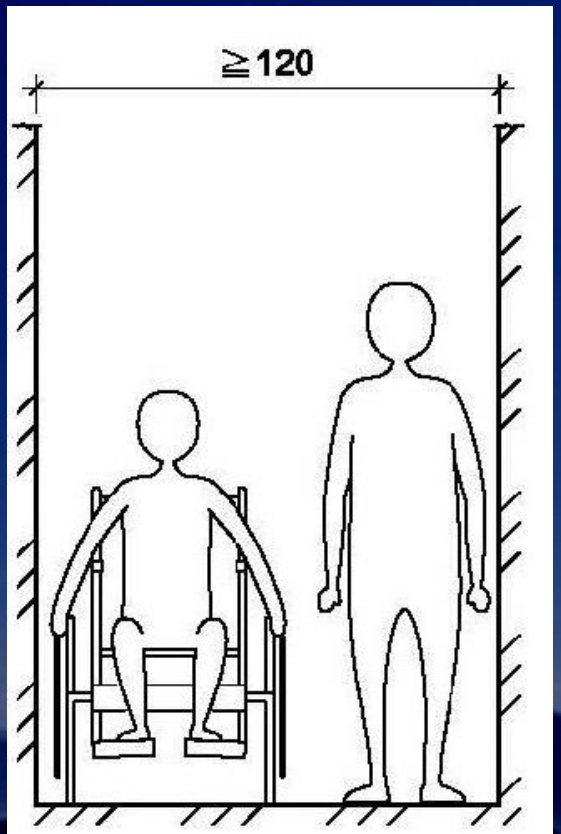

圖A102.2.2

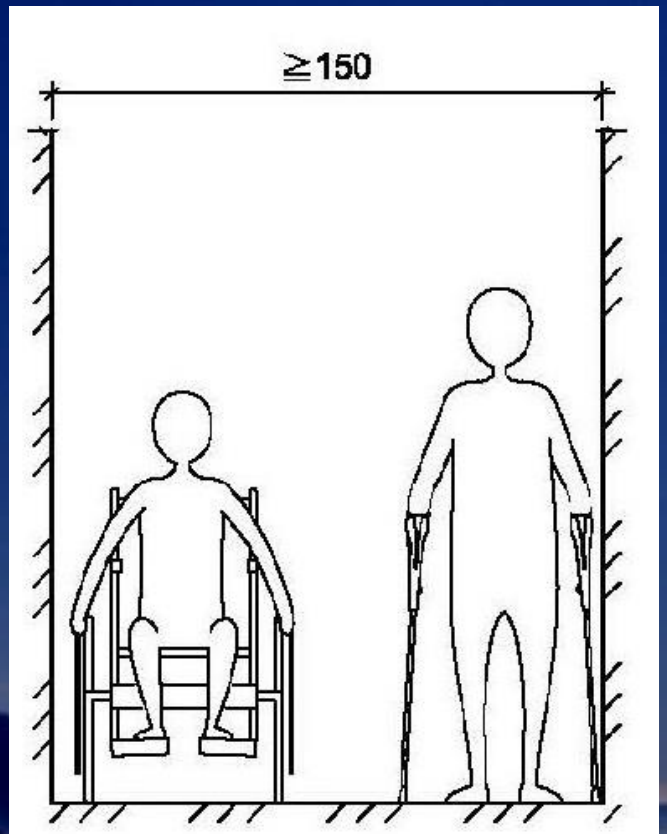

圖A102.2.4

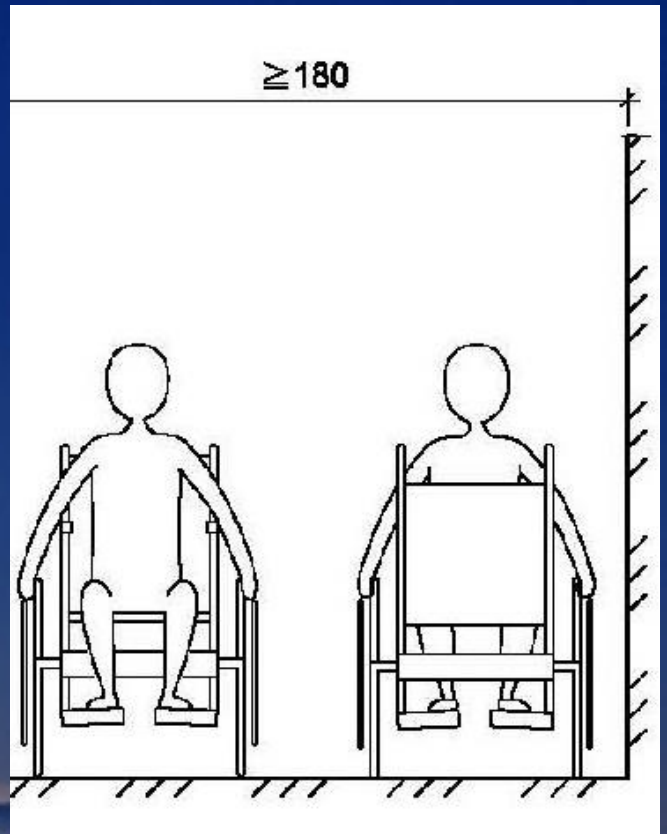

圖A102.2.3

煞不住

圖示輪椅應該倒退往下

引導標誌設置之位置

- 指引方向：具延續不中斷的方向引導。引導標誌應與行進方向垂直。★

  1. **坡道**：儘量設在主要入口處，如未設於主要入口處者，應於入口處及沿路轉彎處設置引導標誌。

  2. **車道**：停車場入口及車道沿路轉彎處應設置明顯之指示標誌，引導無障礙停車位之方向及位置。室內、外車位應懸掛或張貼具夜光效果之標誌。★

  3. **輪椅觀眾席位**：主要入口處及沿路轉彎處應設置方向標示。

- 設施標示：外觀無法顯示其為無障礙設施者，如**無障礙廁所**、**昇降機**、**停車位前**等應設置無障礙標誌。

盲人獨行

階梯鼻端止滑警示線

木棧道的警示線

利用整齊邊界線即可

圓角防護處理

導盲磚運用的地點

視障者走在無整齊邊界線的廣場時，此時如果有導盲磚引導前進亦是通行之方便法。

引導磚的利用，可作為延續邊界線的處理方式。

室內外通路－導盲系統0.3cm高

平面凸出式

平面凹槽式

凹刻踩觸不出來的引導設施

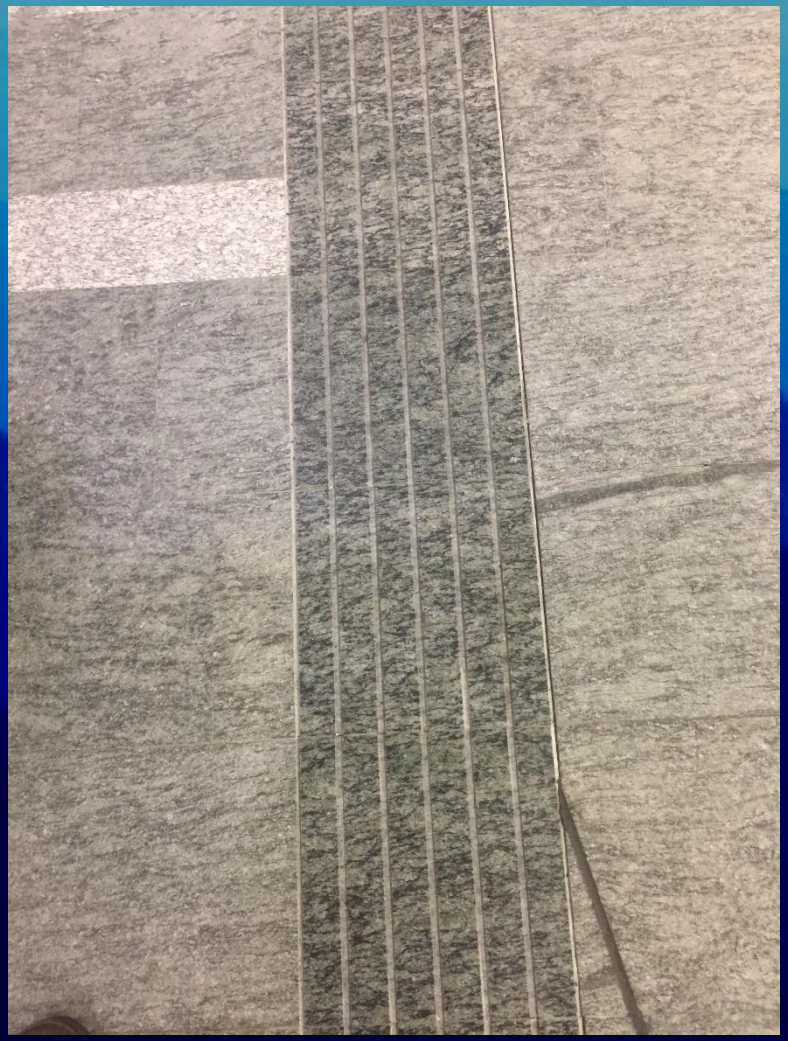

×

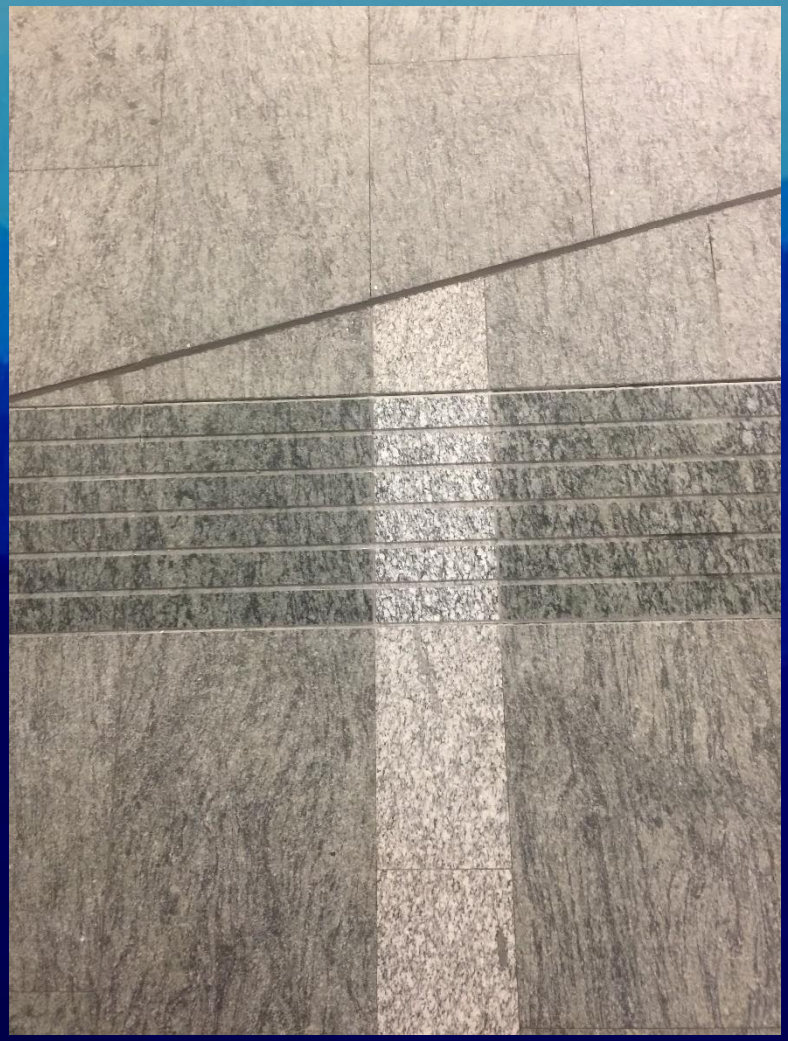

被稱許的導盲路徑 0.3cm高

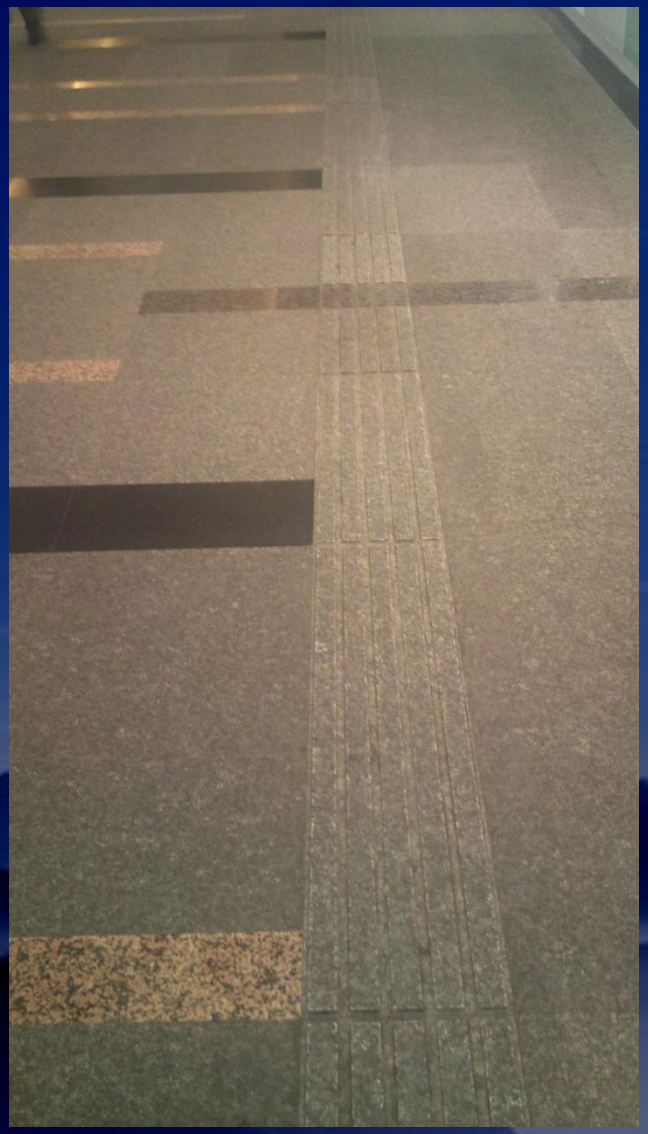

柵孔應細

- 已經取消方向指示。只要孔柵有一側小於1.3cm，輪椅就不會陷入柵孔。

能夠出外的盲人

Without a fence, low branches over footpaths can be hazardous.

斜柱的缺點

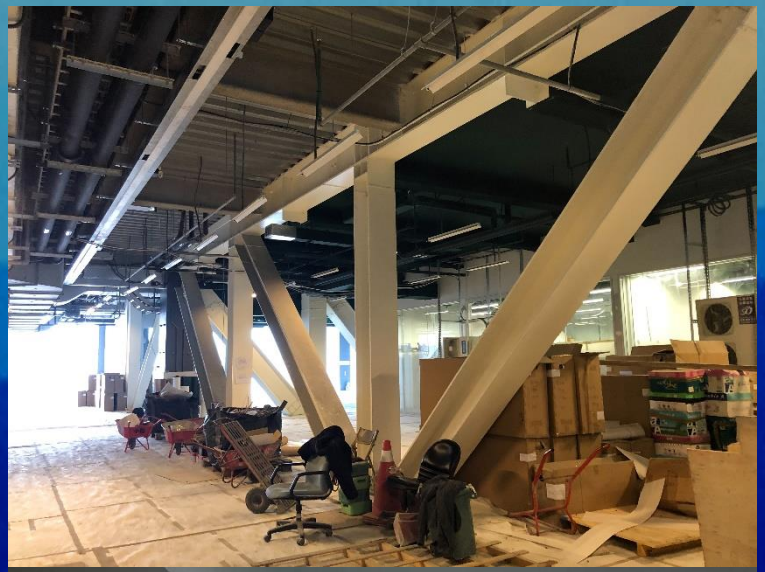

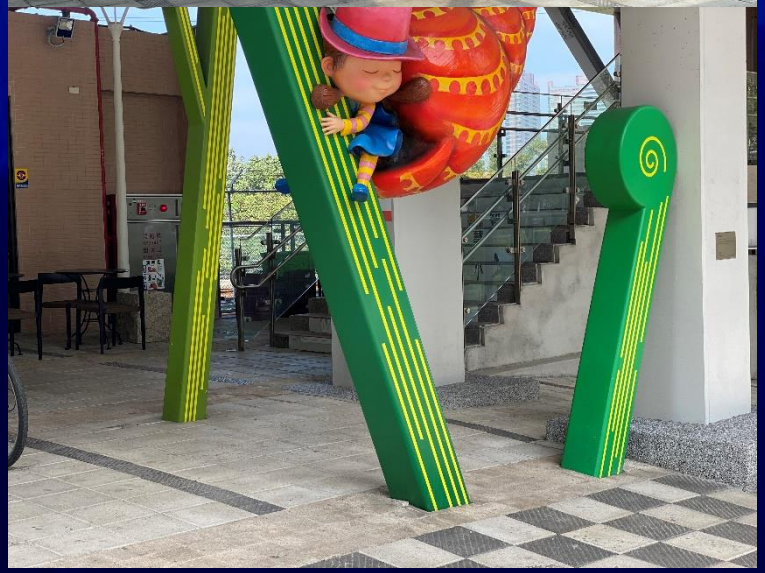

危險斜柱的設計

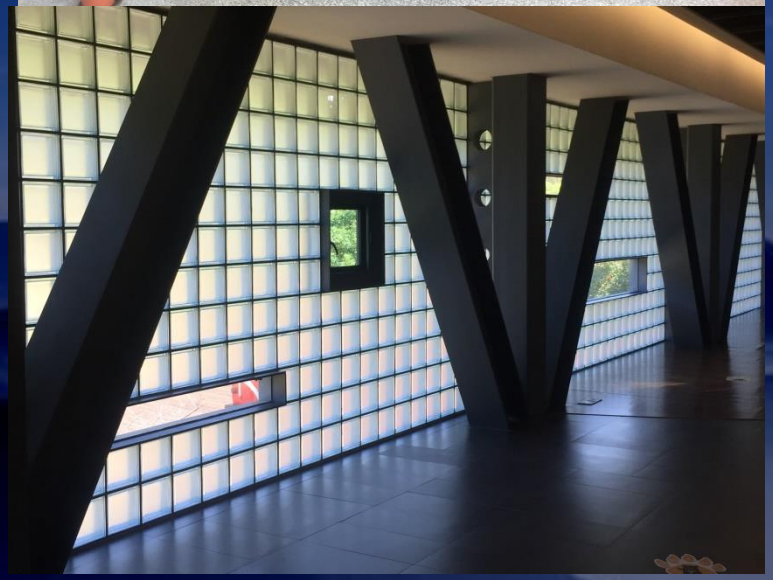

- 室內斜柱淨高不足190cm處，應有防護設施，以免視障者撞傷身體。(203.2.6)

斜柱如何處理?

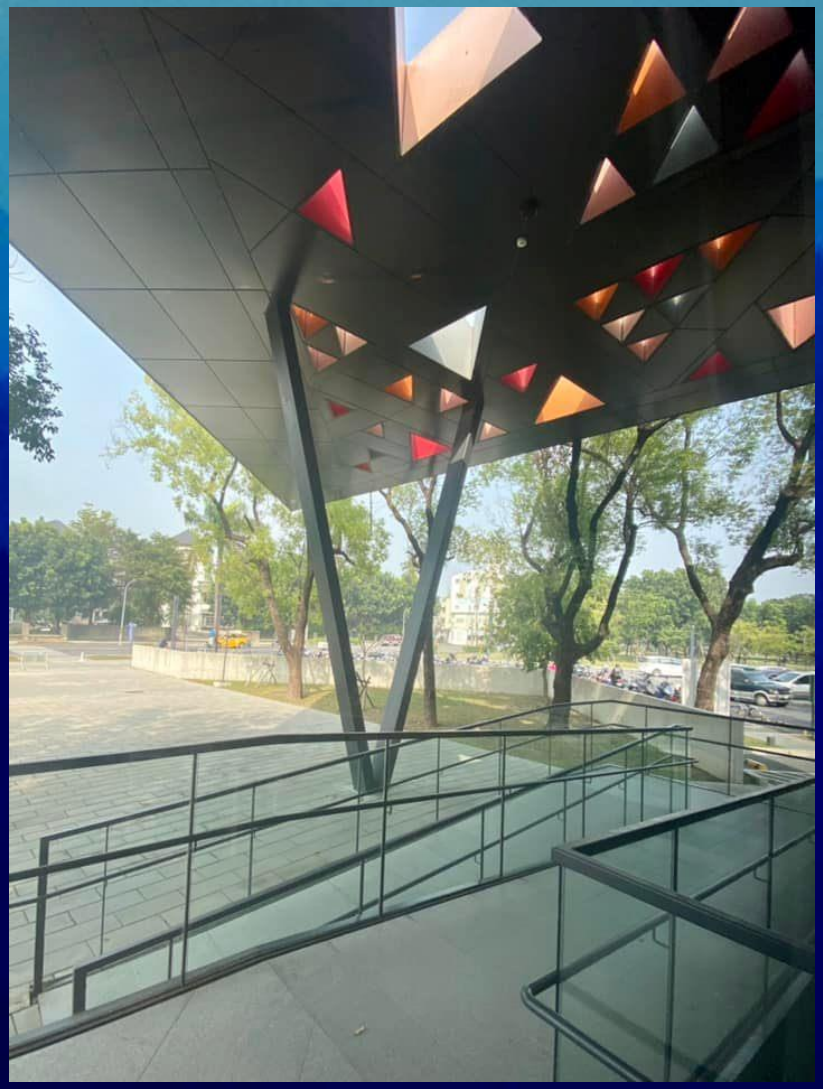

斜柱的防撞處理

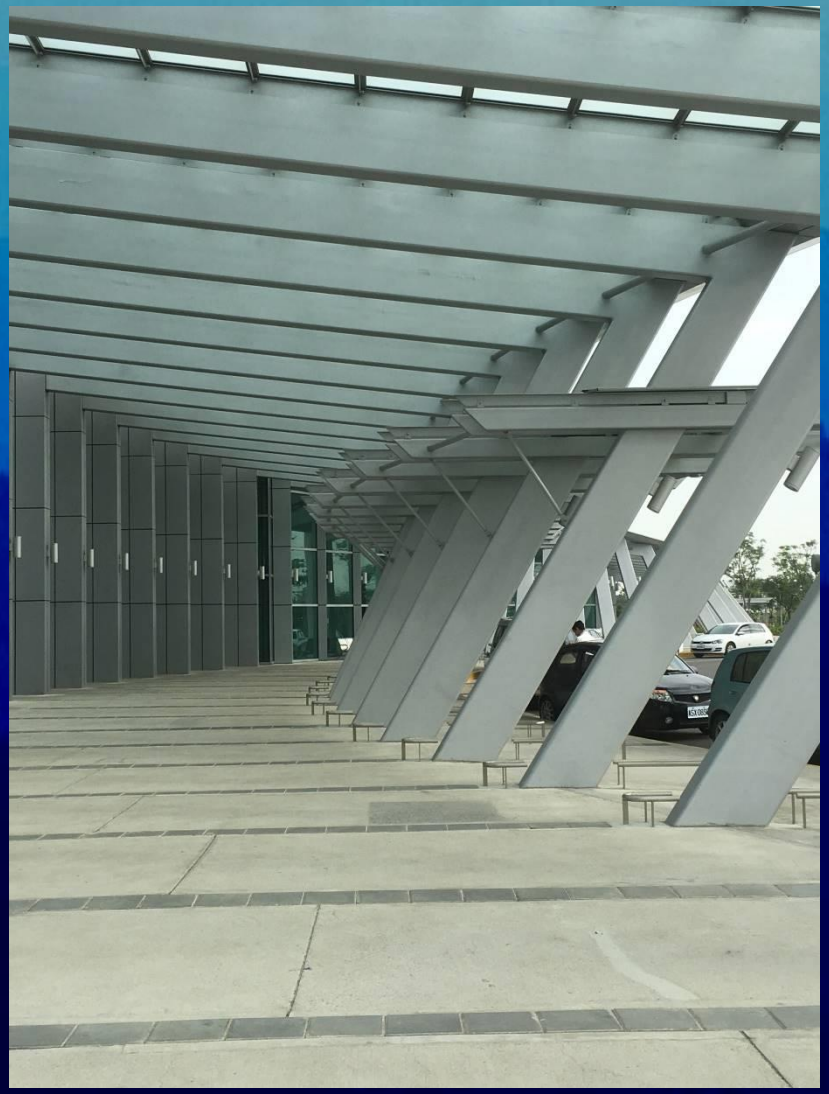

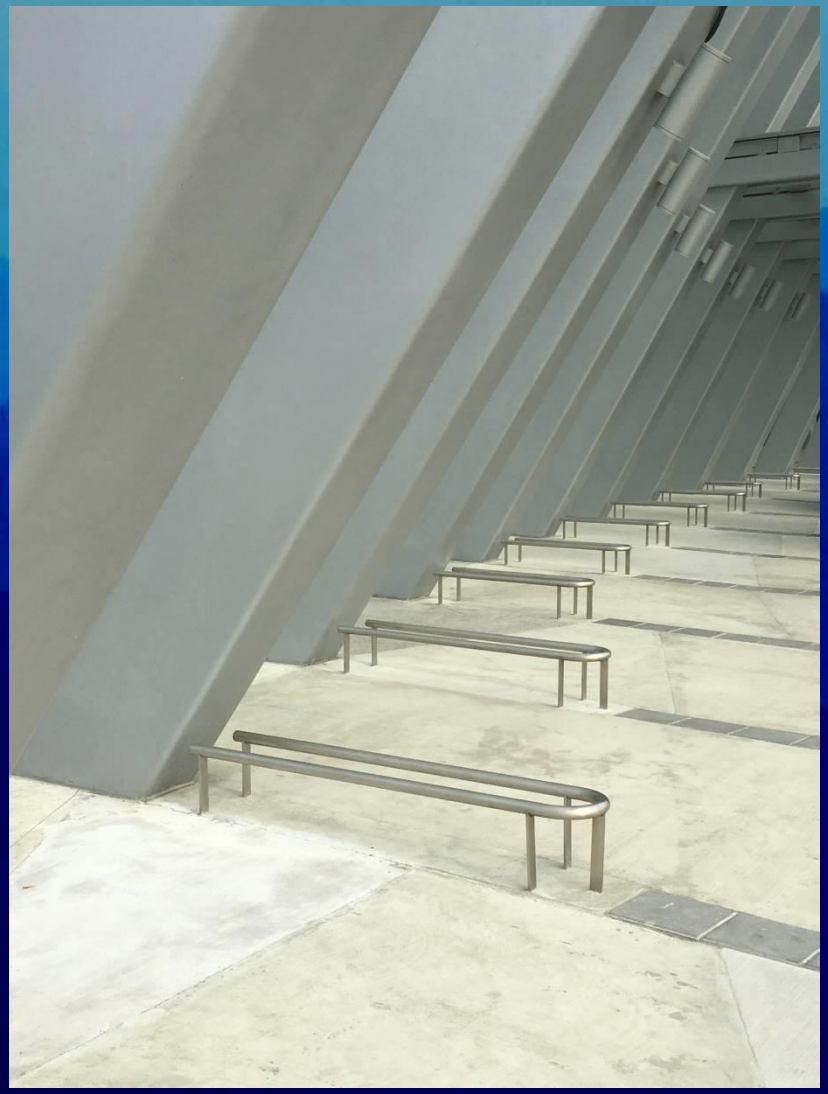

斜柱防撞處理

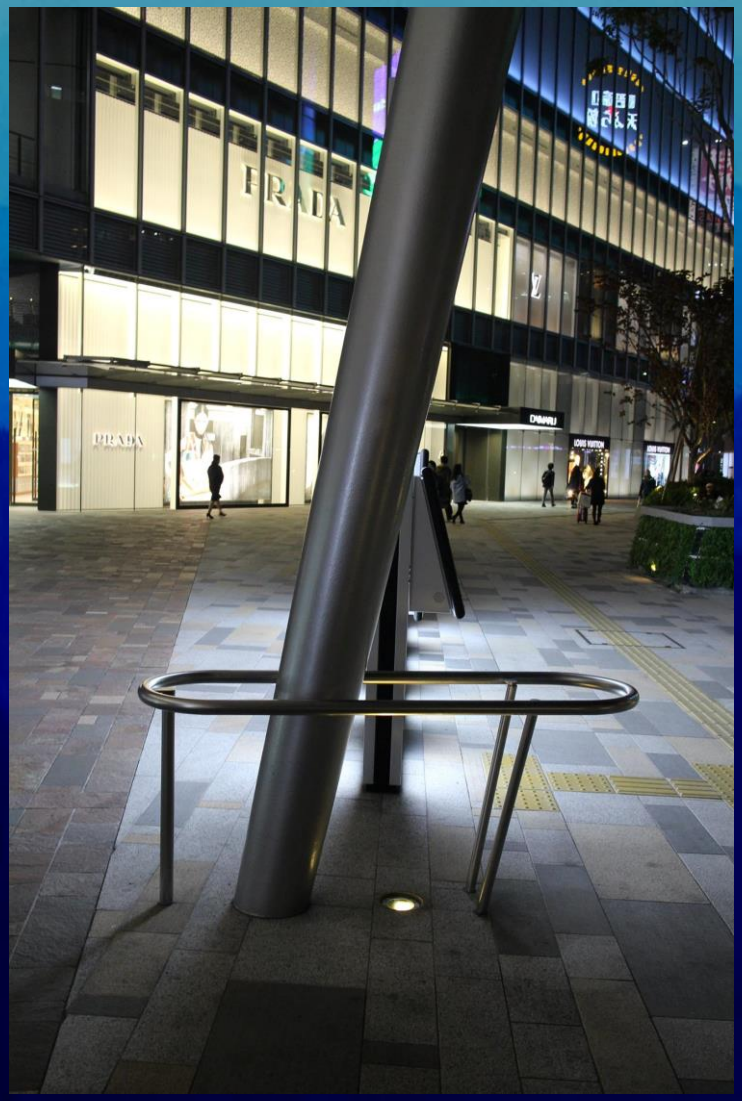
PRADA
PRADA
CHANEL
LOUIS VUITTON

PRADA
PRADA
CHANEL
LOUIS VUITTON

防撞三角錐

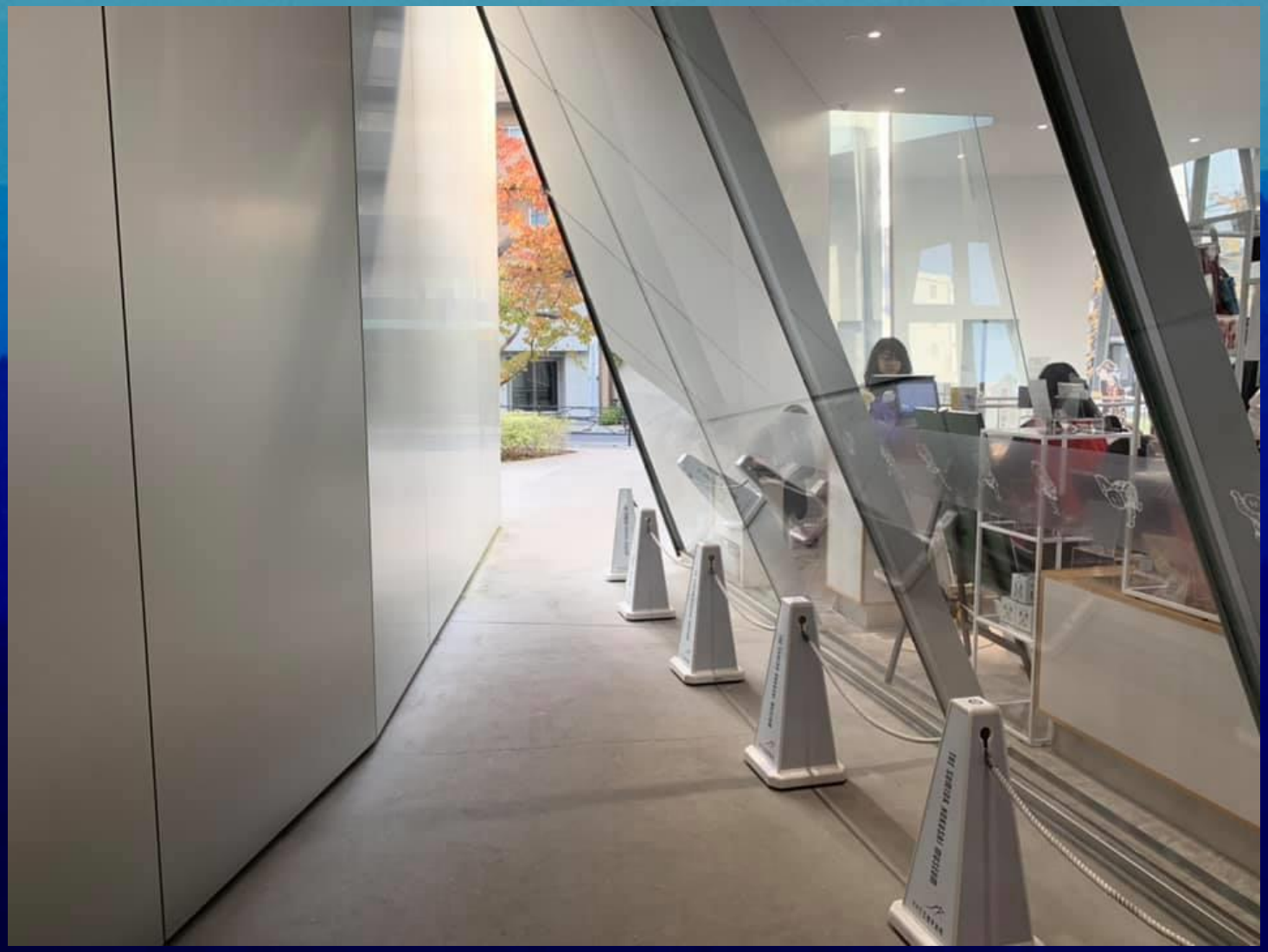

坡道與樓梯扶手的差異

圖 207.3.4

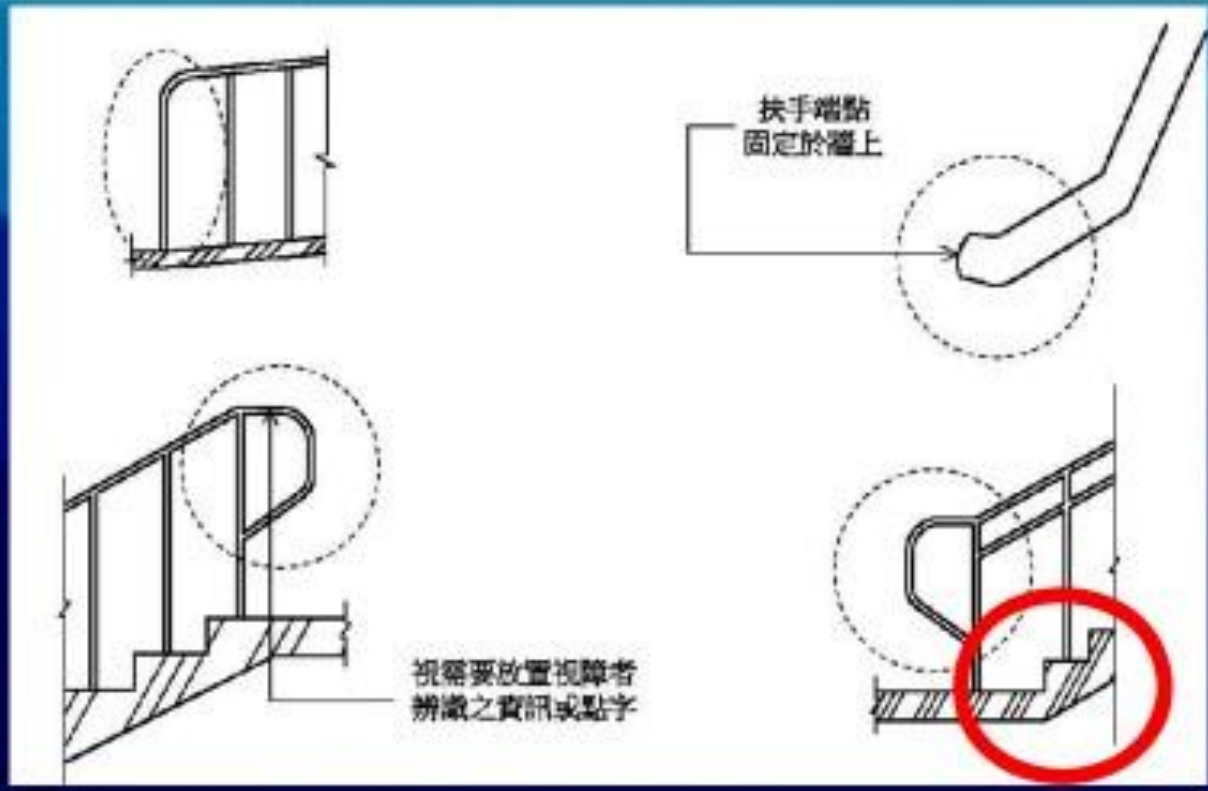

排水溝柵孔方向取消

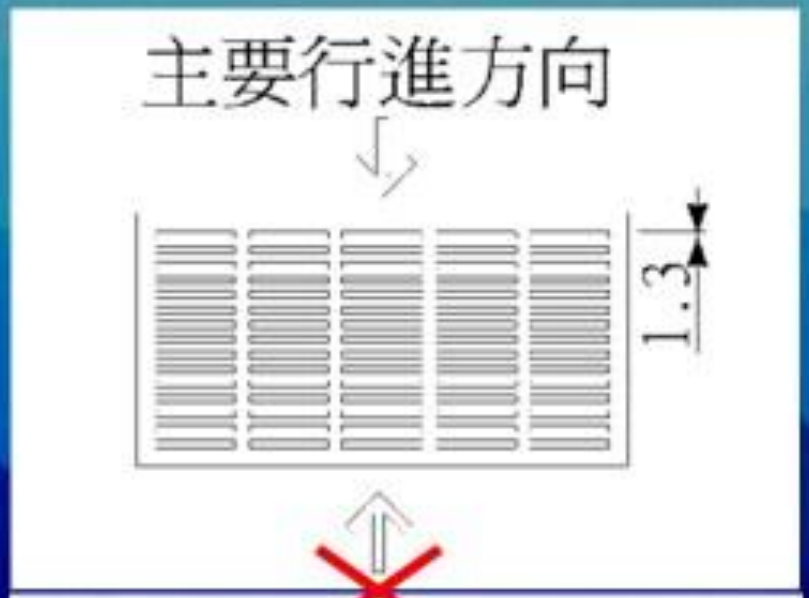

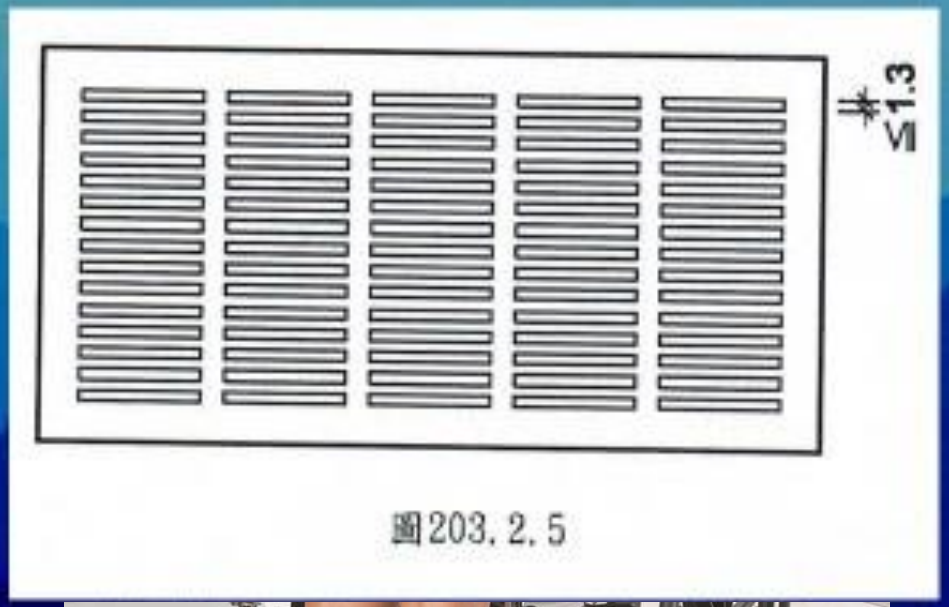

基隆車站北站無障礙坡道截水溝

淋浴間、截水溝UD

變換材質的警示效果

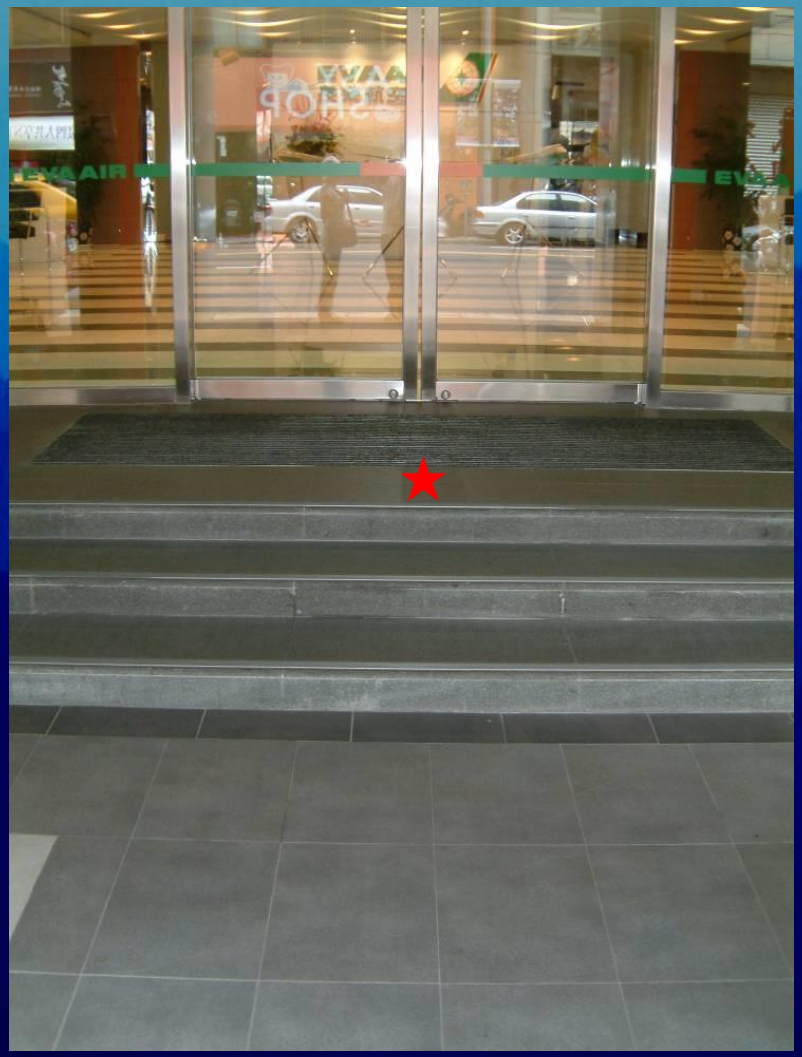

無障礙停車位

專用停車位需要一個寬一百五十公分的上下車區，地面最好漆成藍色與其他停車位有所區隔，並且要有一個白色輪椅標誌，

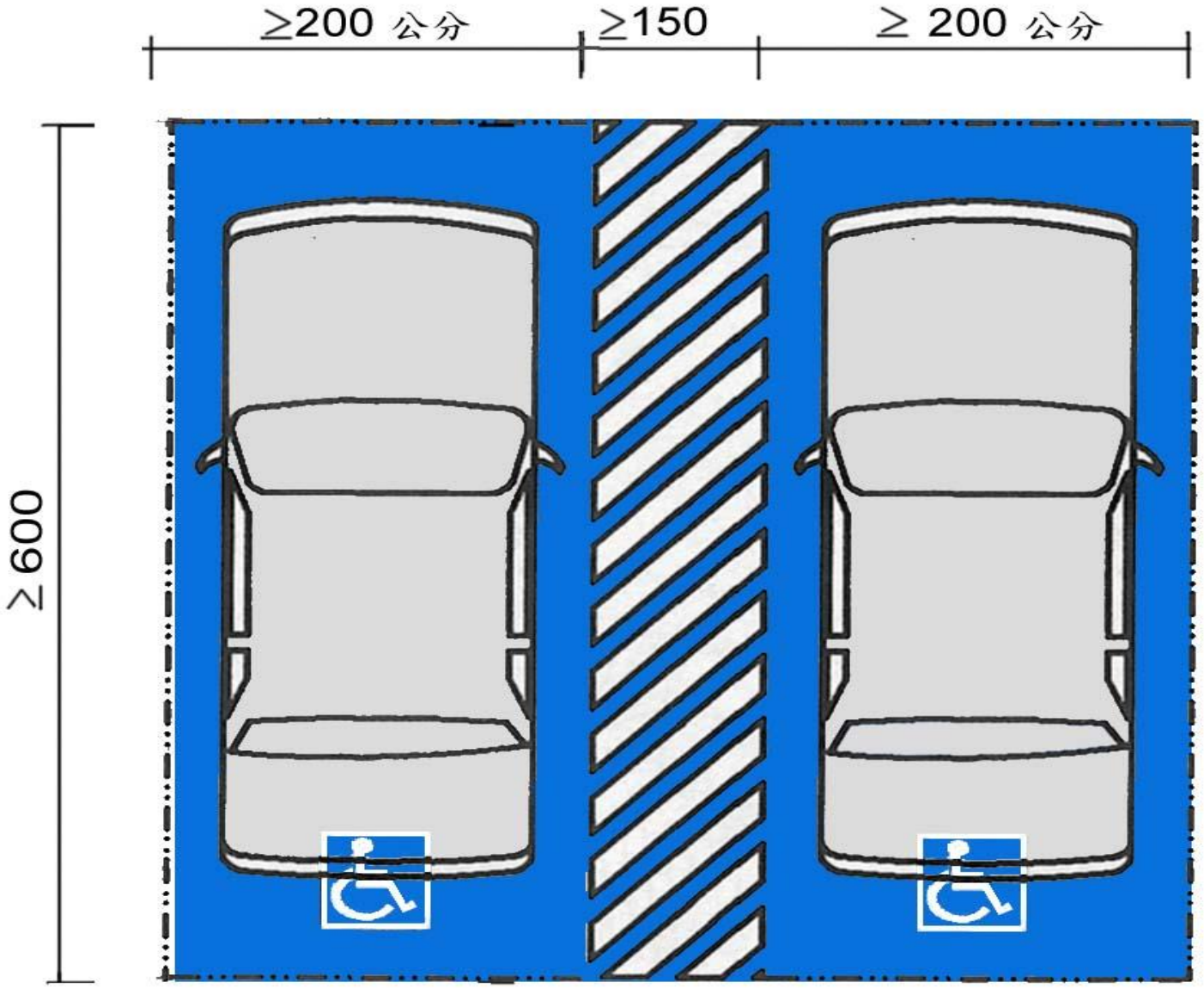

框包外標線

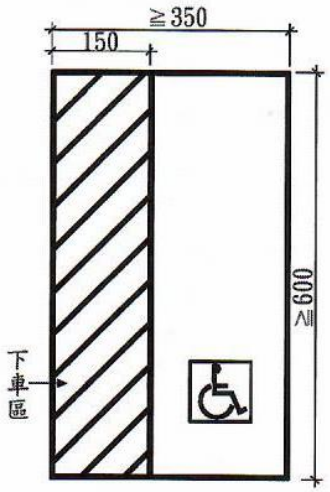

圖 804.1

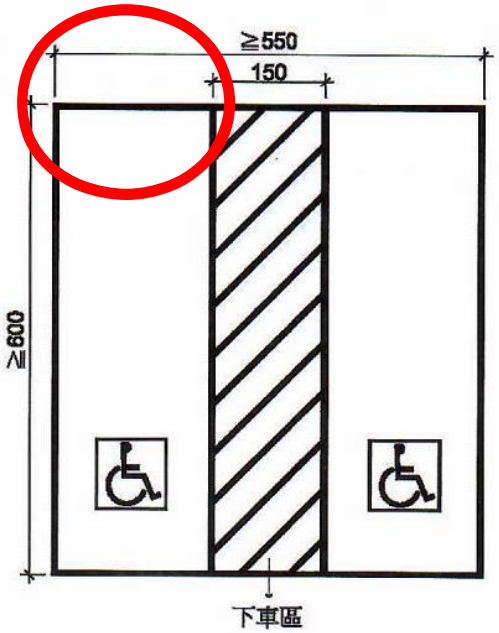

圖 804.2

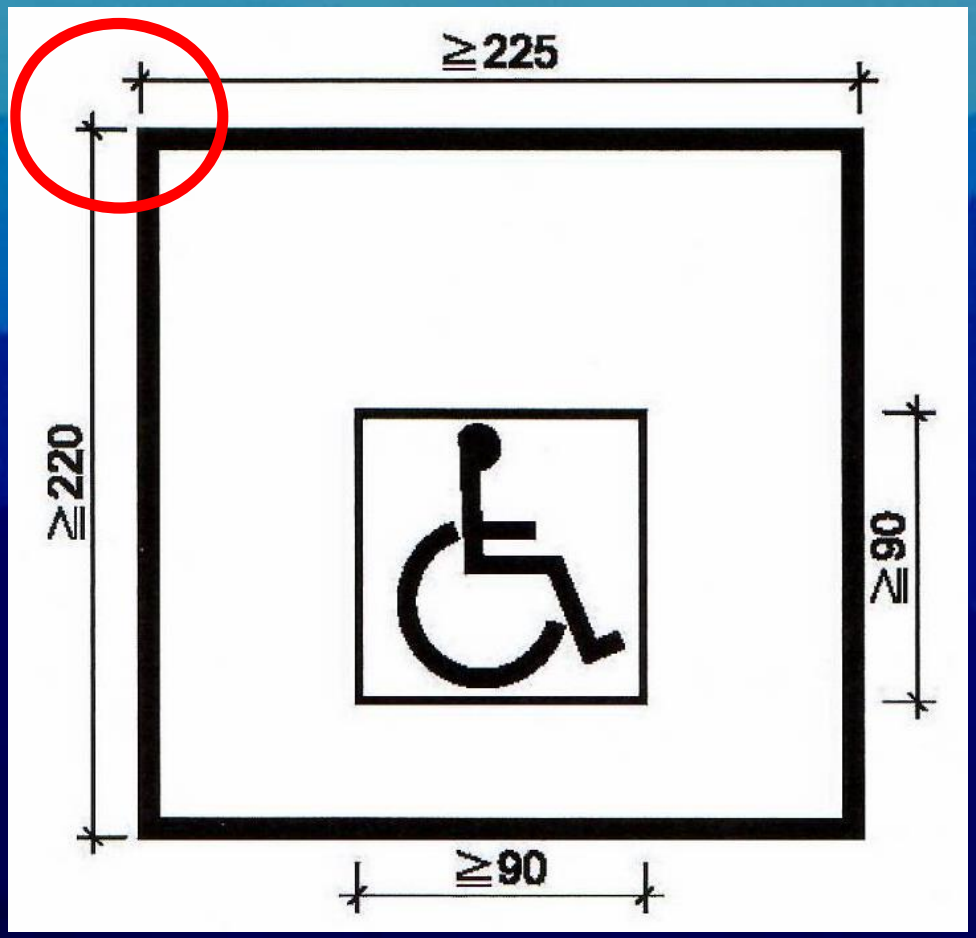

無障礙車位

805.1 機車停車位

汽、機停車位地面上應設置無障礙停車位標誌，標誌圖尺寸不得小於90公分×90公分。(出入口)車道寬**180cm**

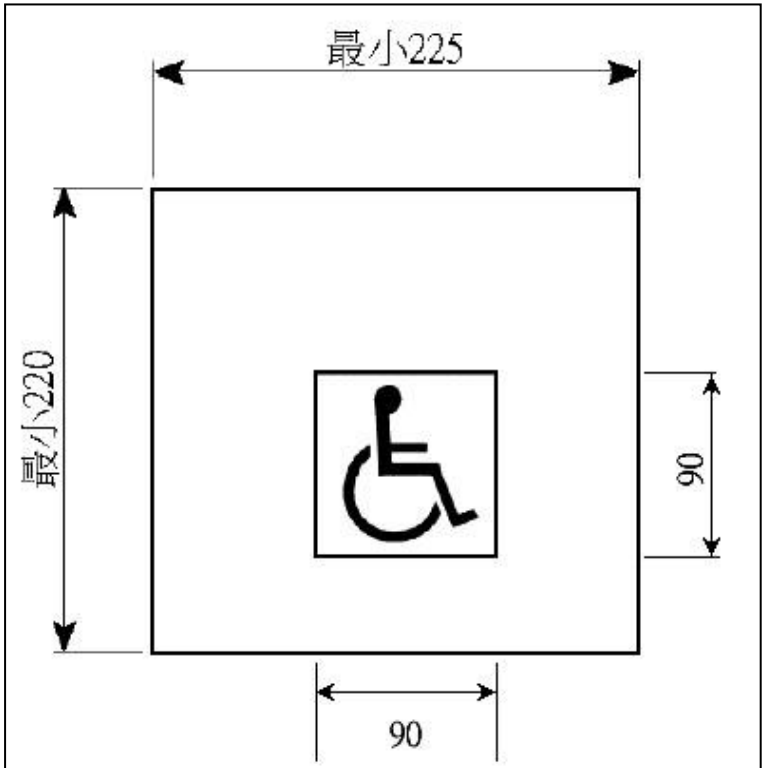

圖 805.1

無障礙機車位 225*220

具夜光效果標示

202.2高差規定

202.2高差：高差在0.5公分至3公分者，應作1/2之斜角處理，高低差在0.5公分以下者得不受限制；高低差大於3公分者，應設置符合本規範之「坡道」、「昇降機」或「升降平台」。

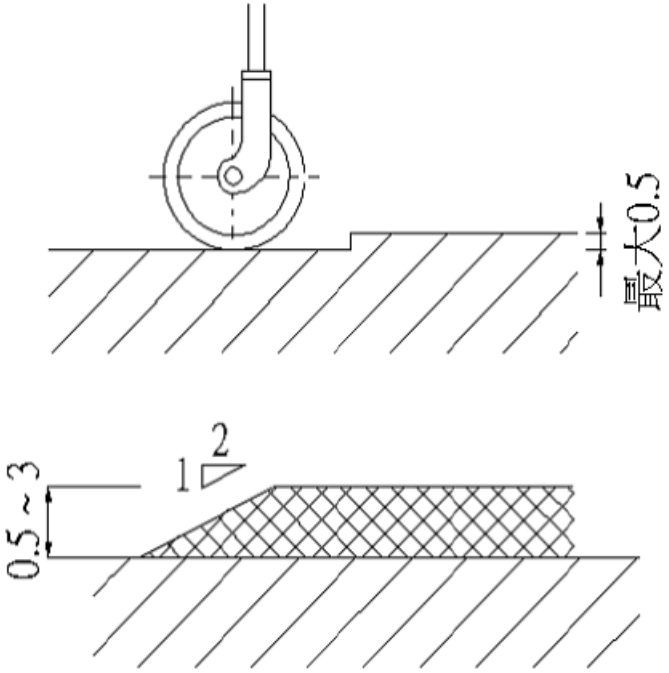

圖301.3.1

A102.2 輪椅通行寬度

輪椅尺寸：寬63-68公分

長120公分

淨止尺寸：寬75公分

長120公分

通路淨寬：90公分

入口淨寬：80公分

迴轉直徑：150公分

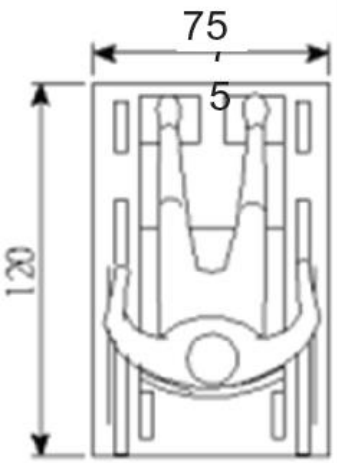

圖 204.1

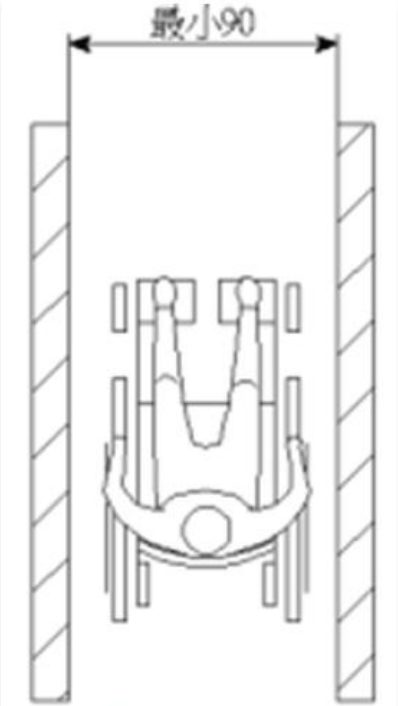

圖 204.2.1

A.102.2.5輪椅通道尺寸

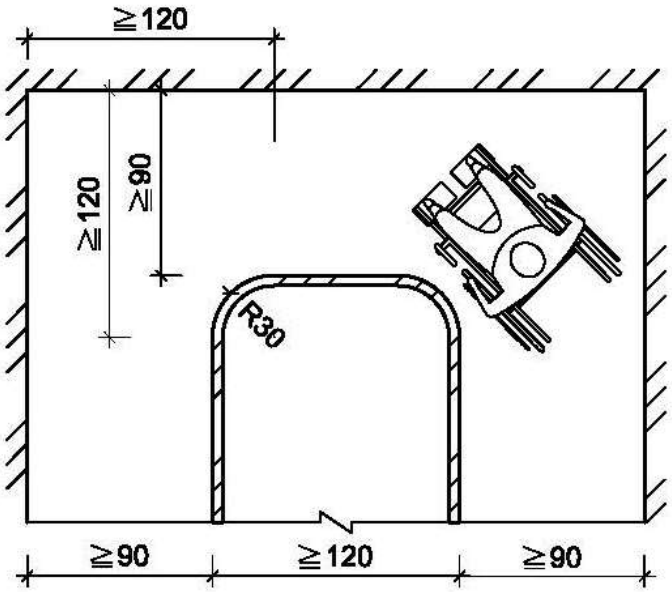

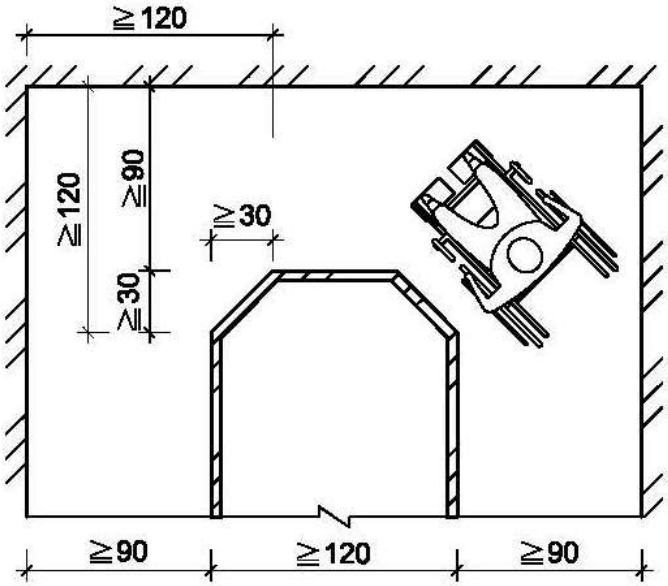

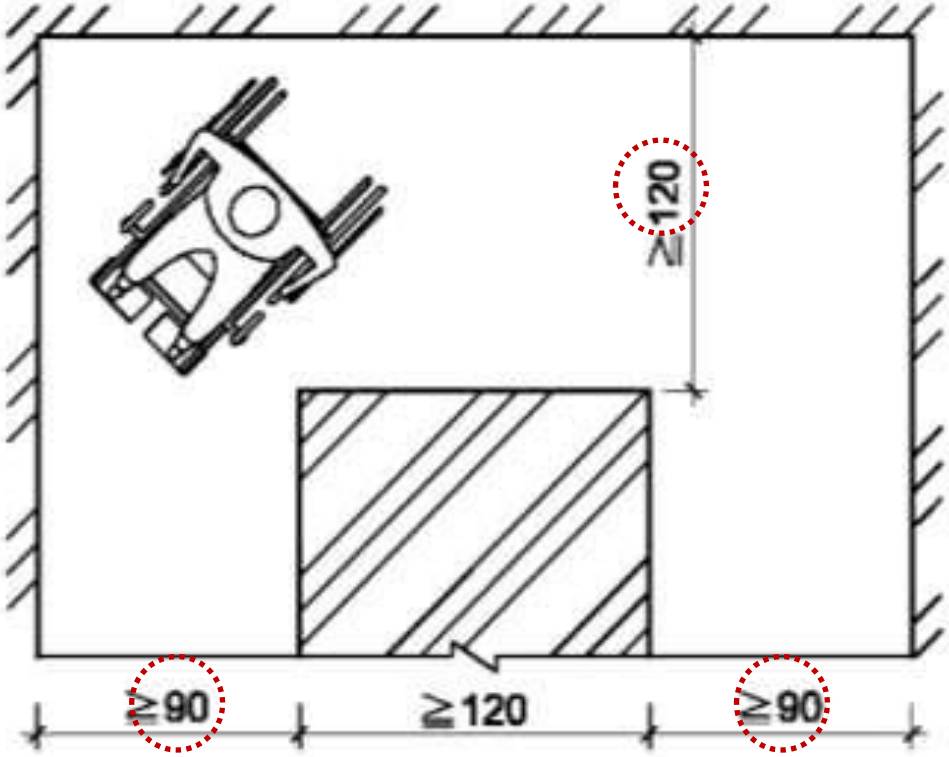

A102.3正向接近可及範圍

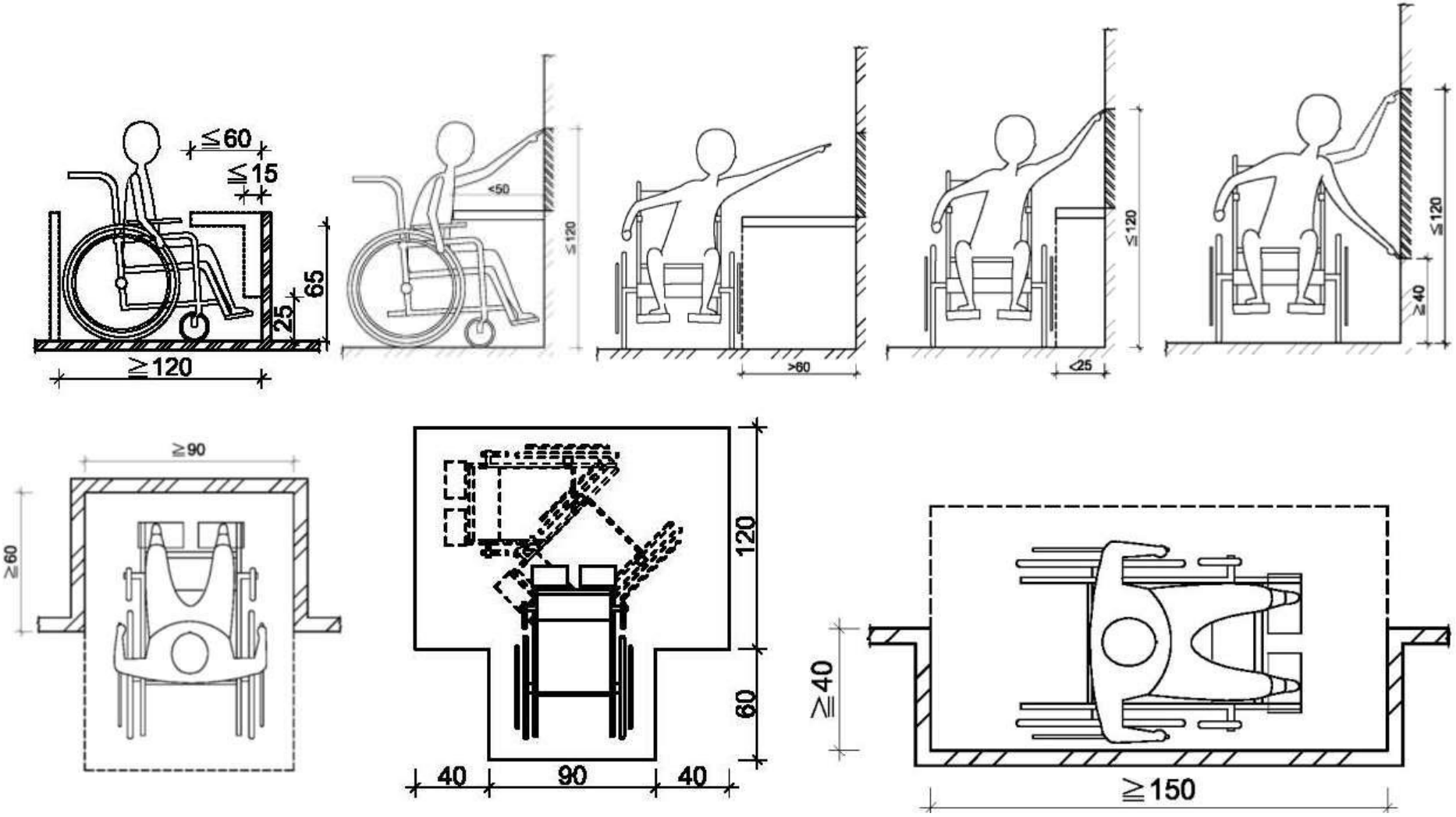

203.2.6 通路不得有突出物

室外通路淨高不得小於200公分，地面起60-200公分之範圍，**不得有10公分以上之懸空突出物**，如為必要設置之突出物，應設置警示或其他防撞設施 。

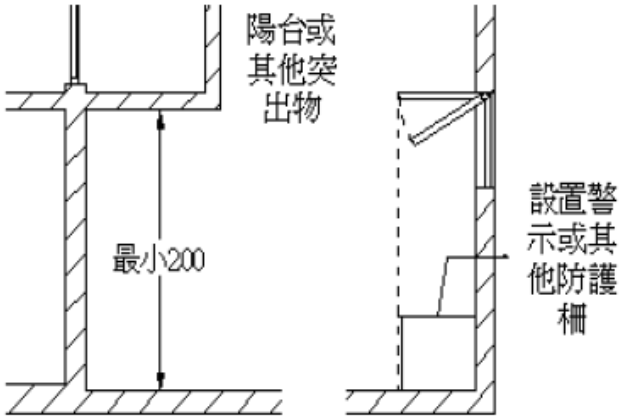

圖203.2.5

優劣比較

通廊無障礙

204.2.2室內通路、走廊寬度

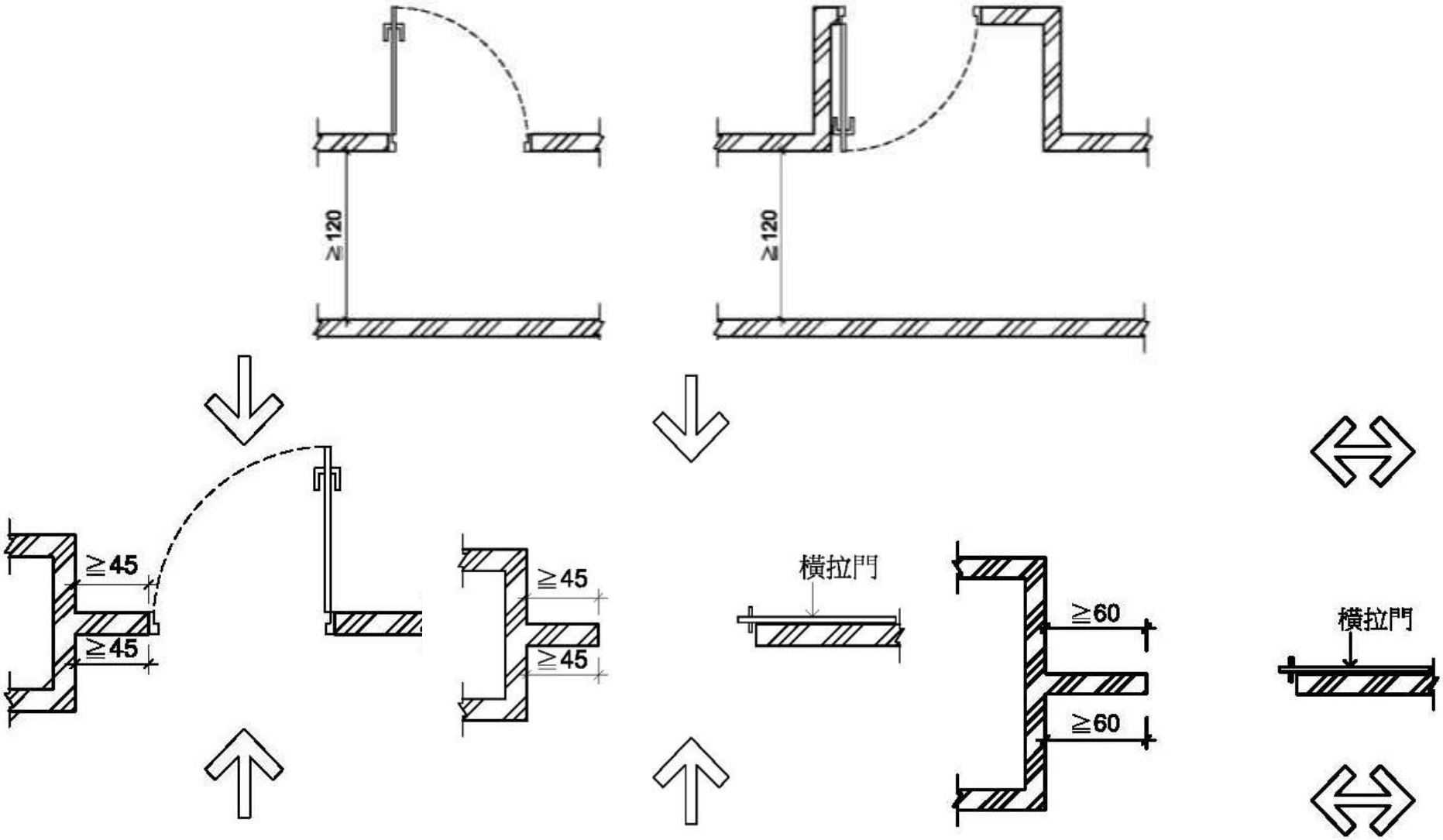

橫拉門操作空間比較

60公分超作空間

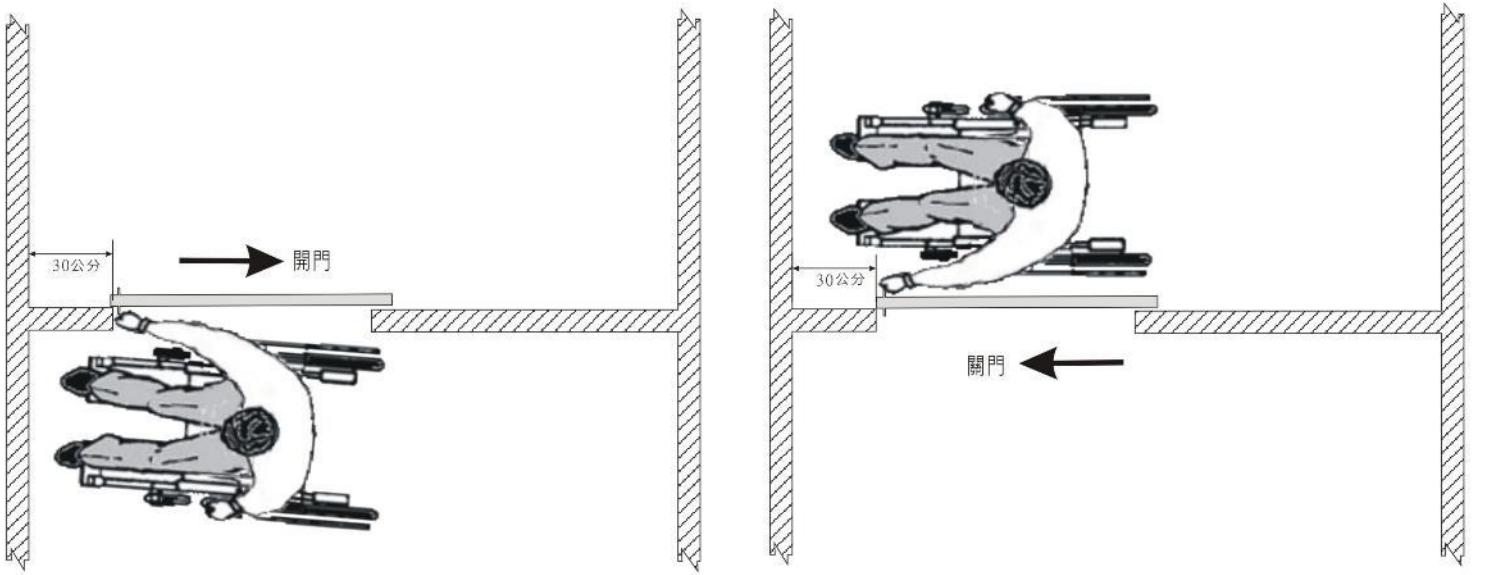

無超作空間，使用者必須伸長手臂

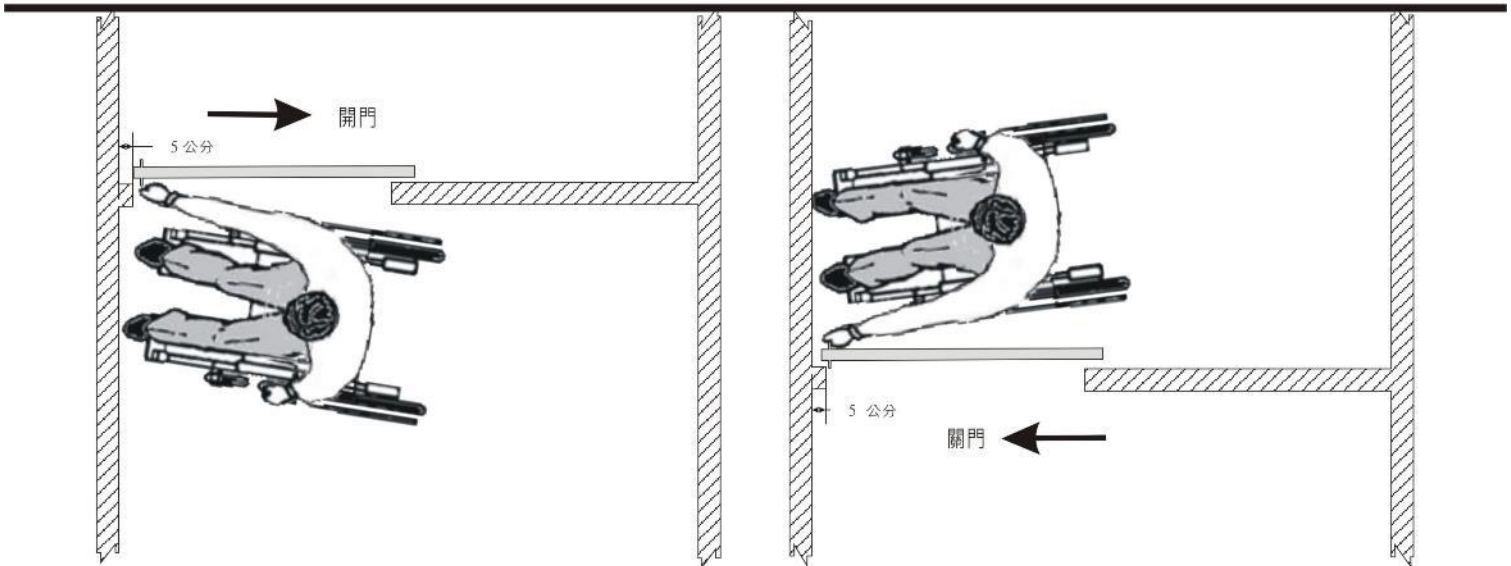

205.2.3室內出入口

- 供行動不便者使用之避難層出入口、室內出入口、剪（收）票口，其淨寬度不得小於80 cm（門框間淨距離不得小於90公分），且地面應順平，以利輪椅通行。
- 另橫向拉門、折疊門開啟後之淨寬度不得小於80cm。

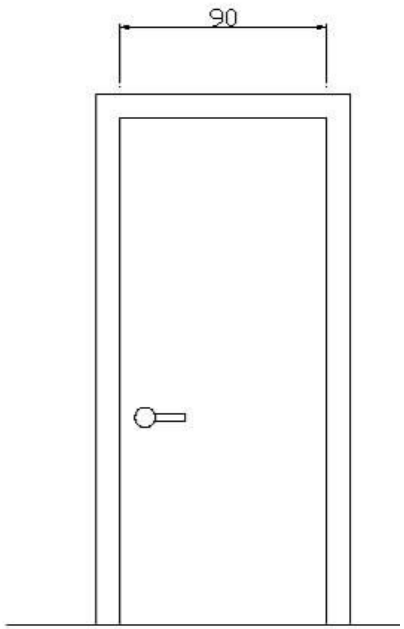

205.2.4 操作空間

- 通路與門垂直者，靠門把側壁面留設之操作空間不得小於45cm。
- 通路與門平行者，靠門把側壁面留設之操作空間不得小於60cm。
- 設有風除室者，應留設直徑150cm以上之迴轉淨空間。
- 門鎖(型式、位置)應設於距地板面70cm至100cm之範圍，並採用容易操作之形式。不得使用喇叭鎖、扭轉形式之門鎖。

風除室

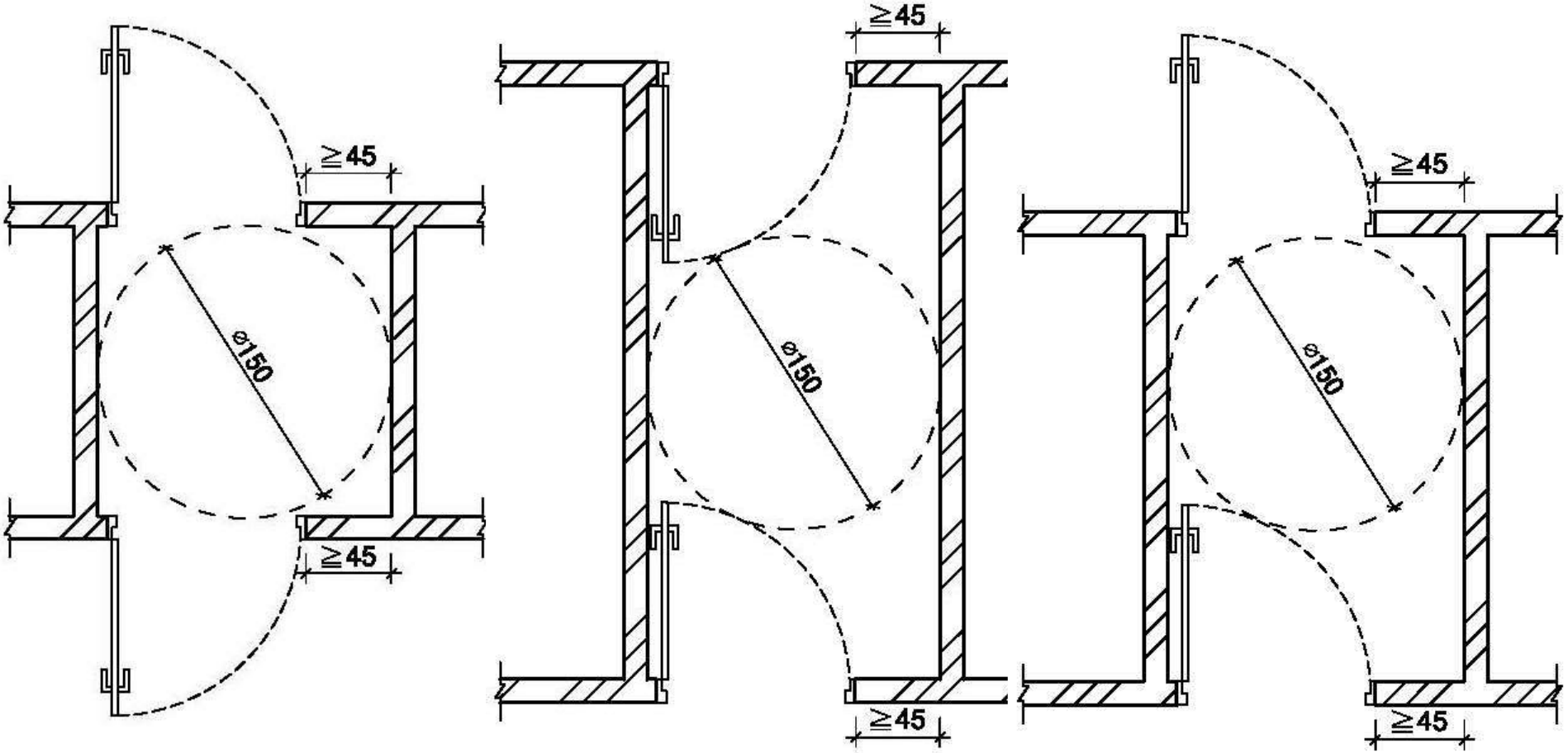

告知標誌放高

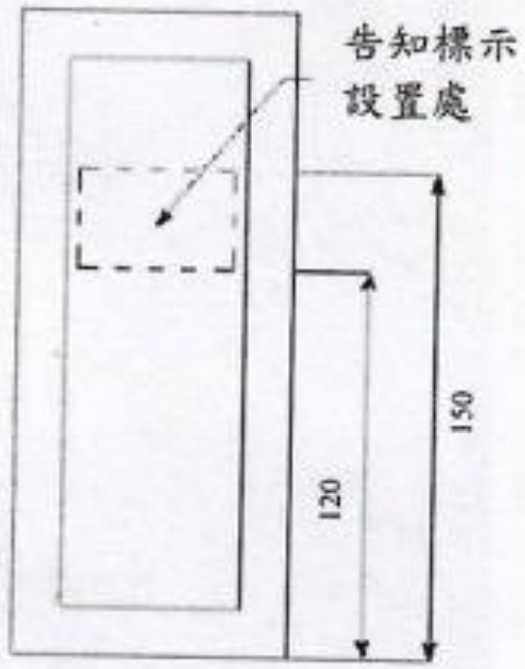

圖 205.4.2

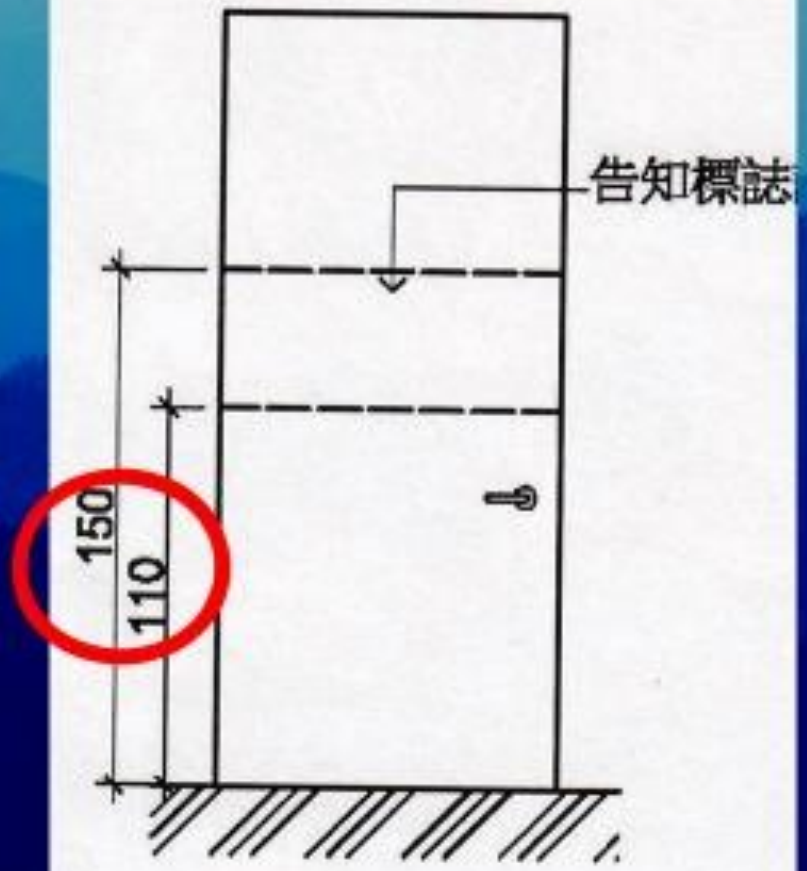

圖205.4.2

205.4.3門把

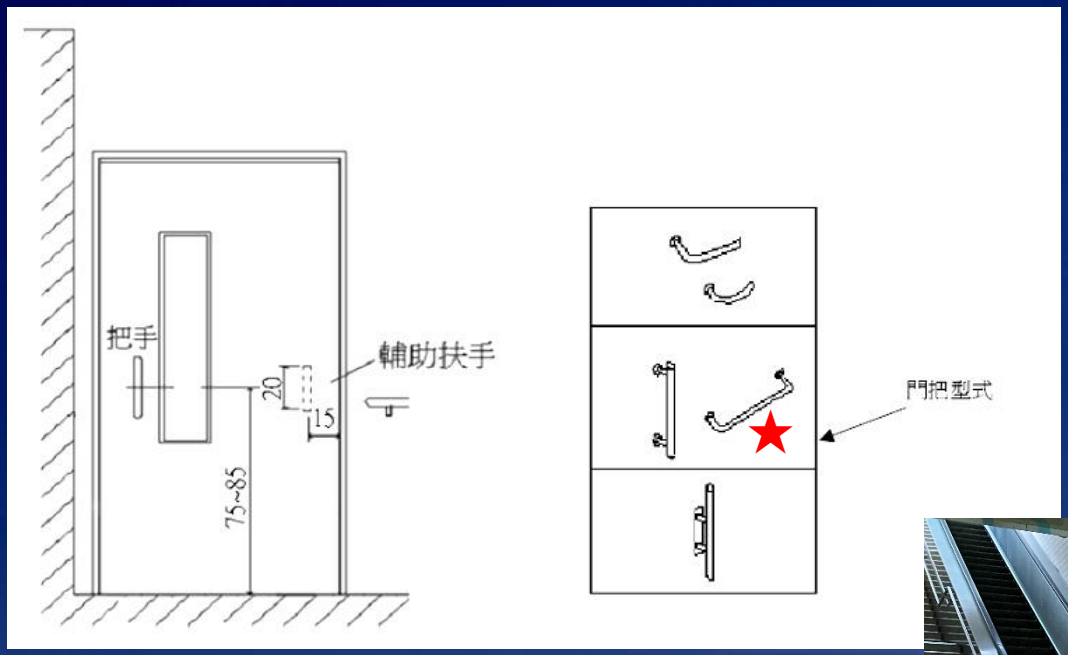

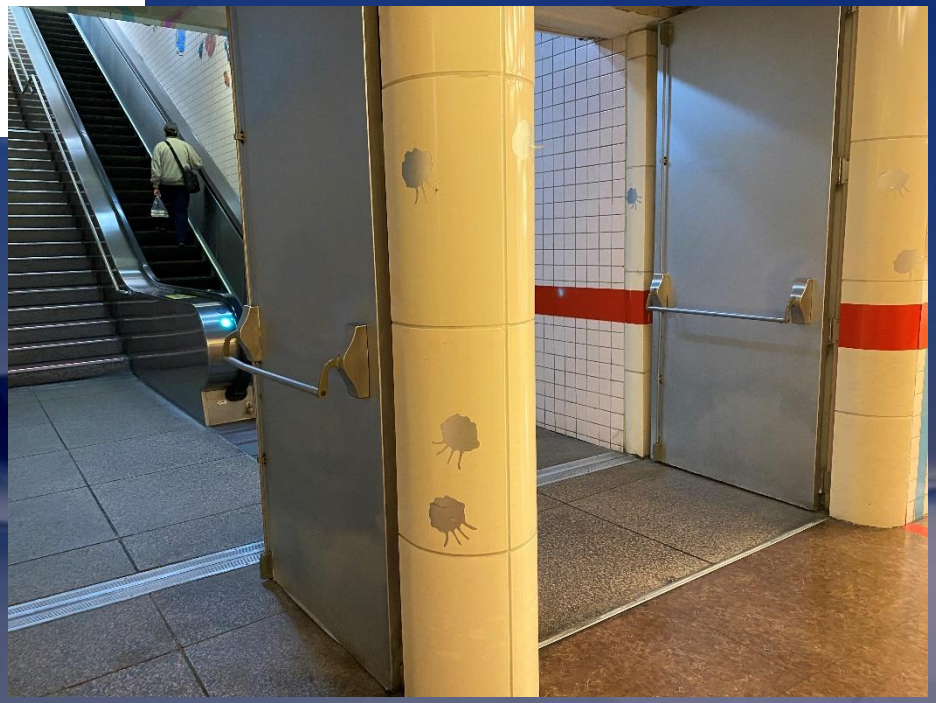

- 門把(型式、位置)應採用容易操作之形式，不得使用凹入式或扭轉形式。中心點應設置於距地板面75~85cm，門邊4~6cm之範圍；門鎖高度是70-100 cm。

把手長度不限

門把手的中心點高度

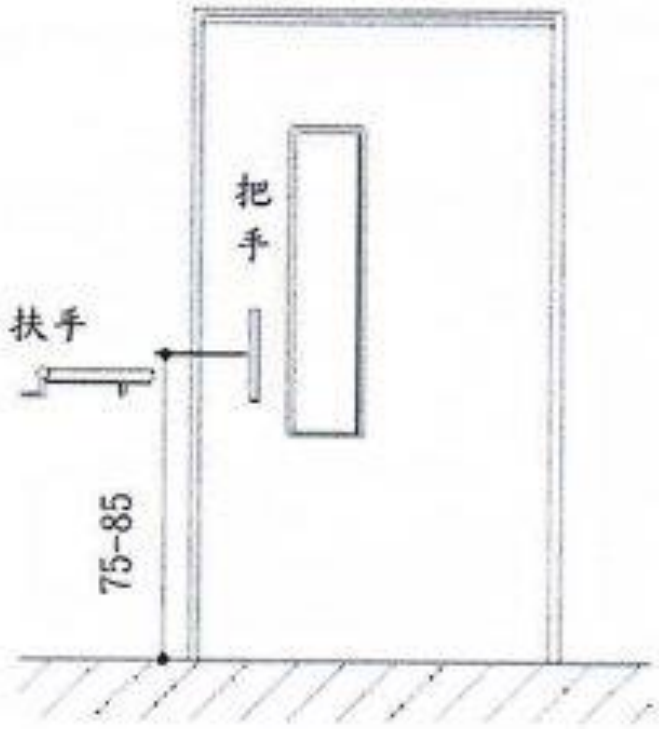

圖 205.4.3.1

圖205.4.3.1

門通過淨寬

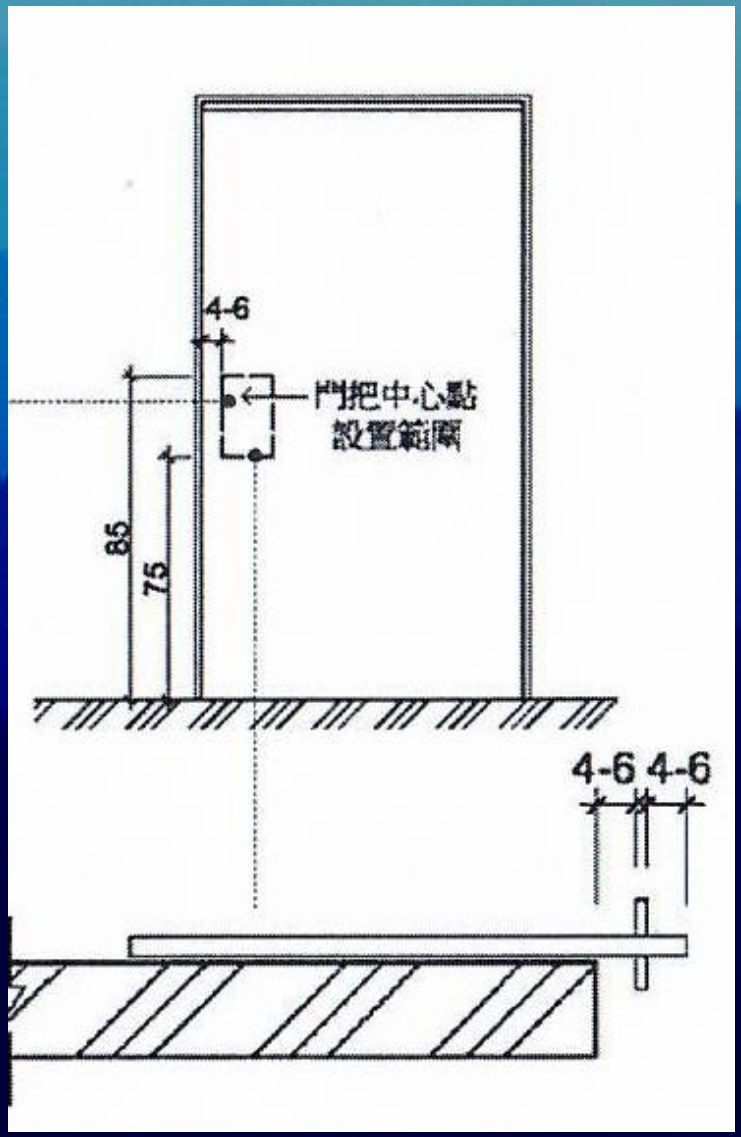
4-6
門把中心點
設置範圍
85
75
4-6 4-6

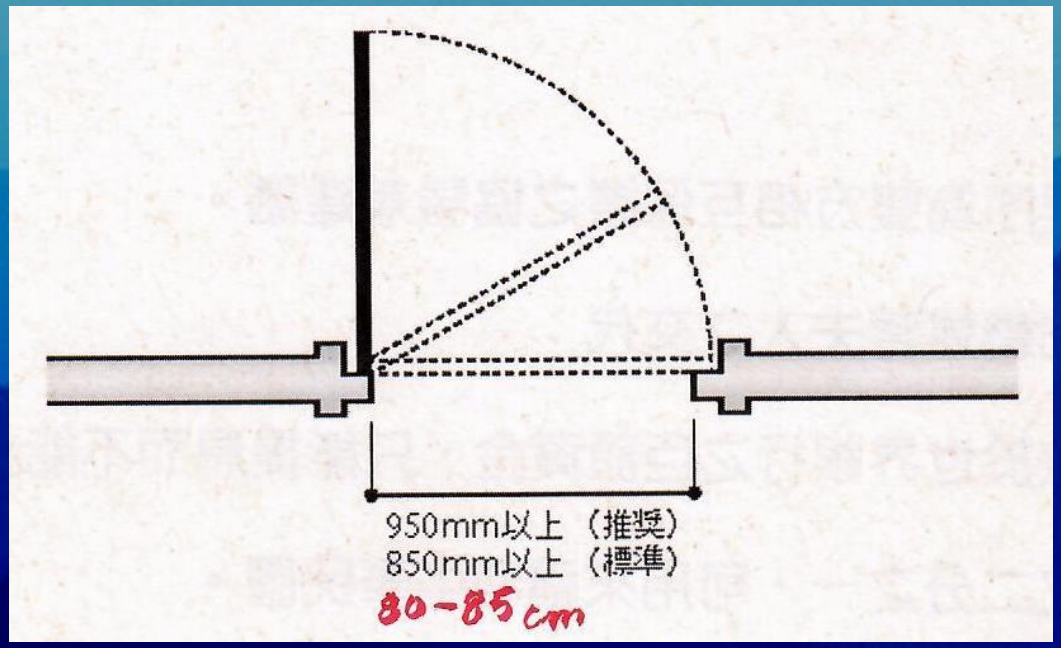
950mm以上（推奨）
850mm以上（標準）
80-85cm

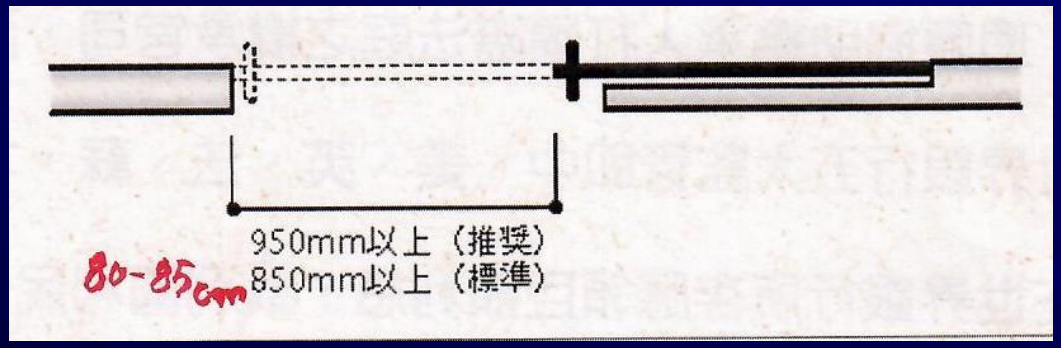
950mm以上（推奨）
850mm以上（標準）
80-85cm

門的通過淨寬、把手

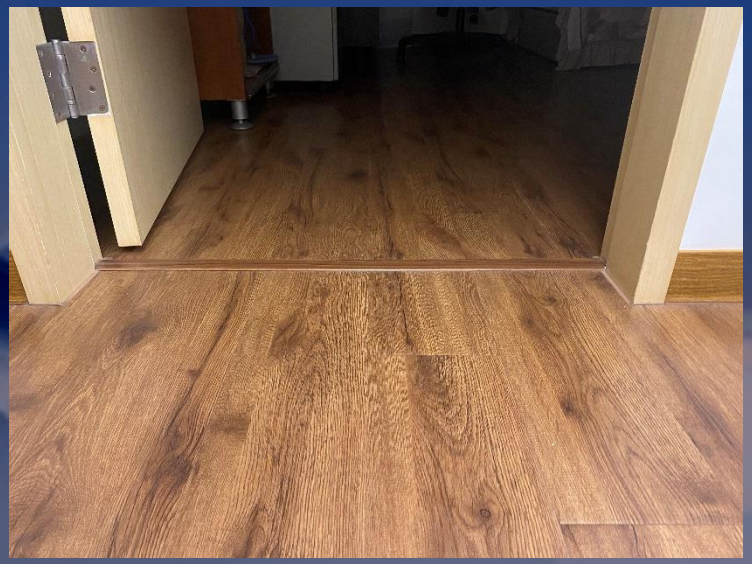

防火門水平推桿鎖100cmH

一字型扳手鎖

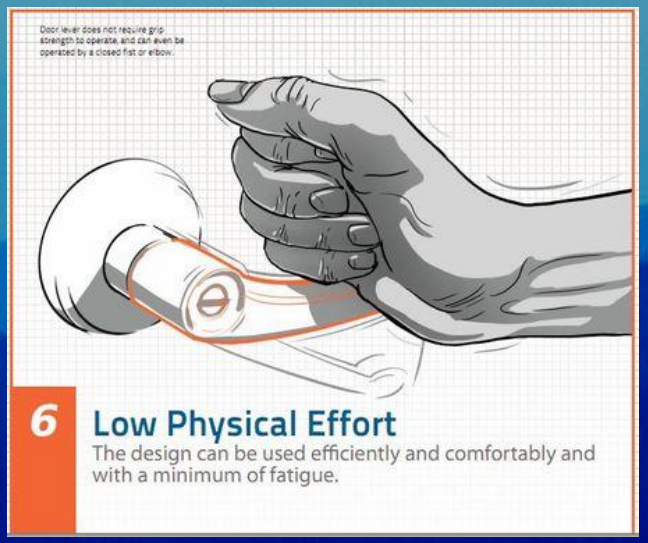
Door lever does not require grip strength to operate, and can even be operated by a closed fist or elbow.
6
Low Physical Effort
The design can be used efficiently and comfortably and with a minimum of fatigue.

pippen's photos

應拆除半截式的門

一. 改善認定原則第十條(五)廁所盥洗室(六)浴室，提到：不得使用凹入式、扭轉式(含喇叭鎖)之門把及鎖扣，且有半截式之蝴蝶葉絞鍊彈簧門應立即拆除。

二. 一般女廁的半截式彈簧門也要拆除，以免打到小個子的幼童等。

坡度表

高　　差	超過5公分未達20公分者	超過3公分未達5公分者
坡　　度	1/10	1/5

206坡道：上下平台高差超過3公分或坡度超過1/15者，應設置坡道。坡道之坡度不得大於1/12。但高差小於20公分者，則依上表規定。

坡道應有之尺寸不必水平延伸

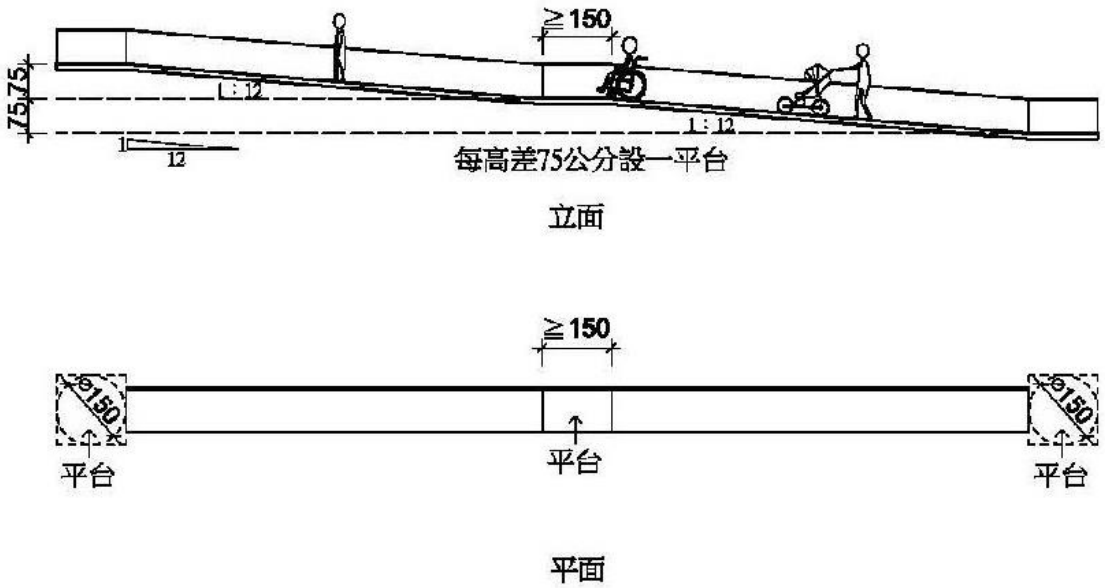

圖206.3.1

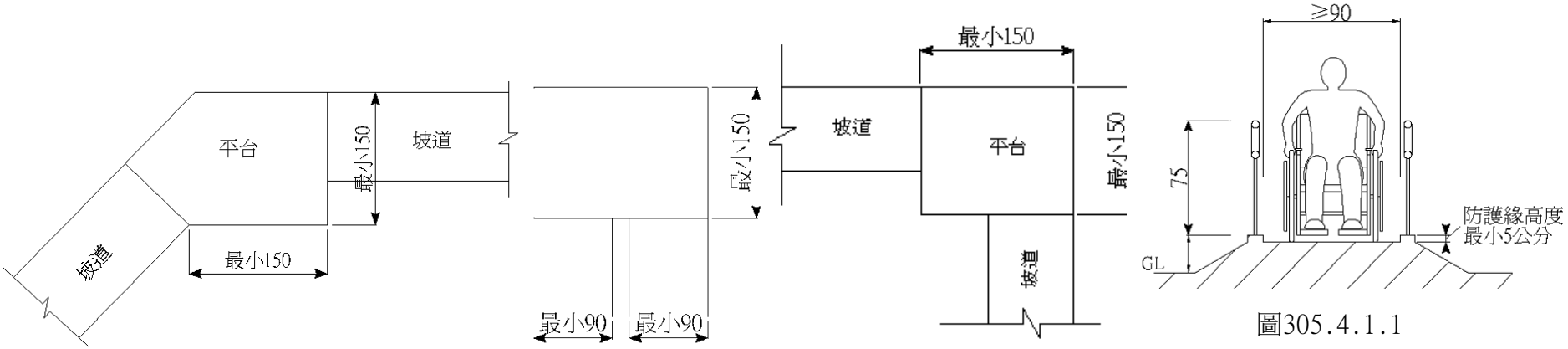

圖305.4.1.1

錯誤的弧形坡道

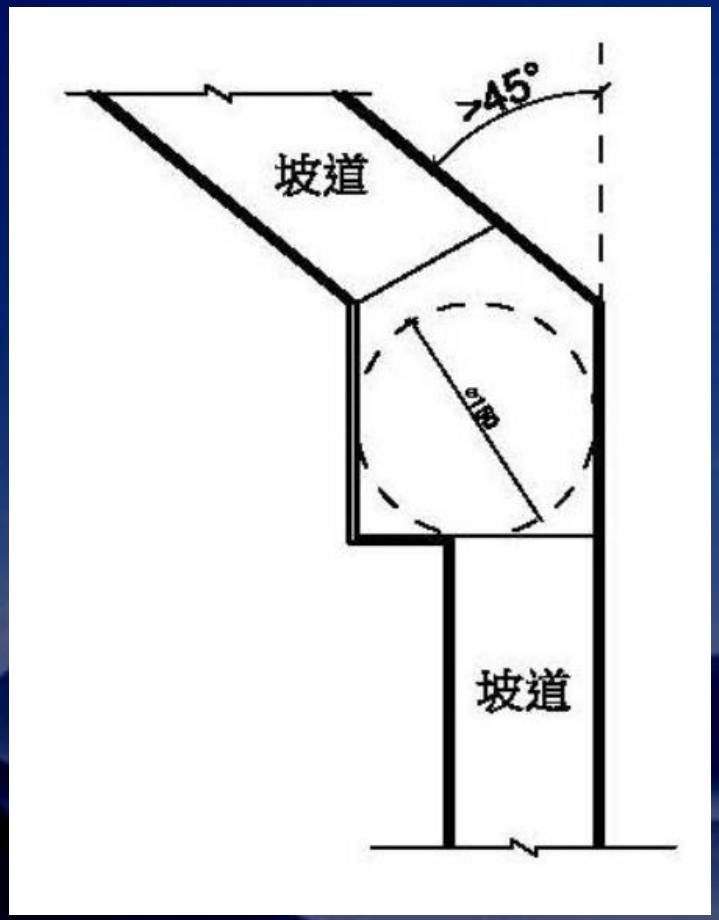

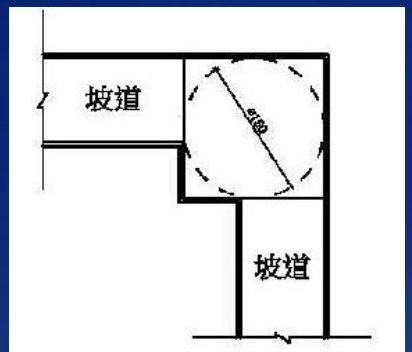

圖206.3.3.2

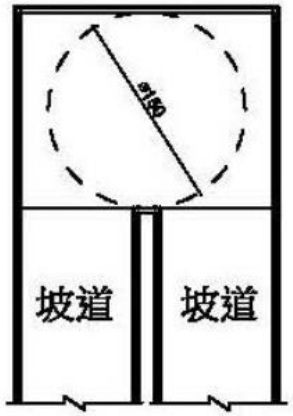

圖206.3.3.3

坡道應有之尺寸

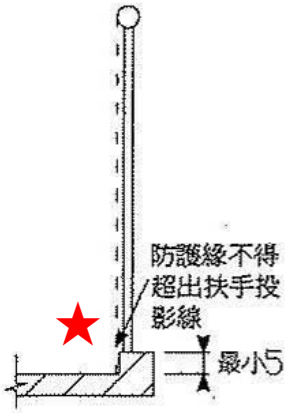

圖 206.4.1.1

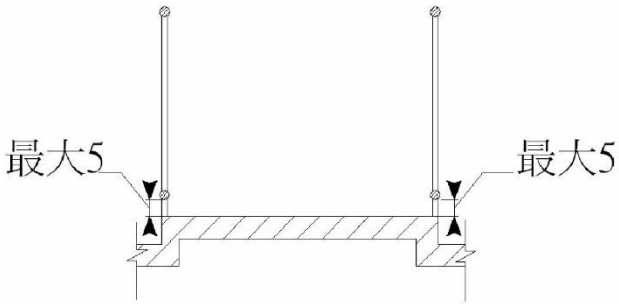

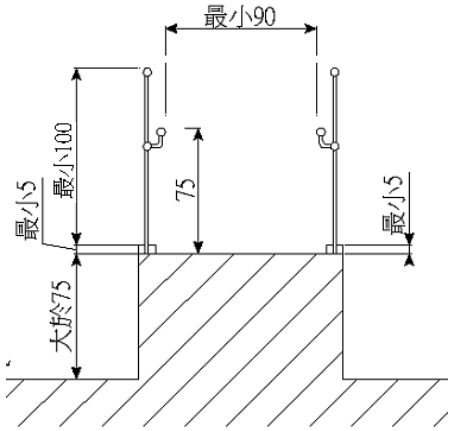

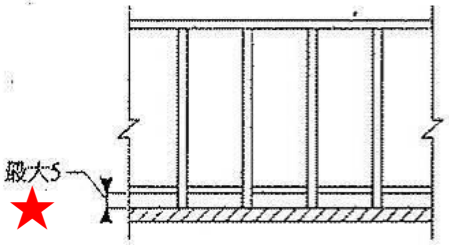

圖 206.4.1.2

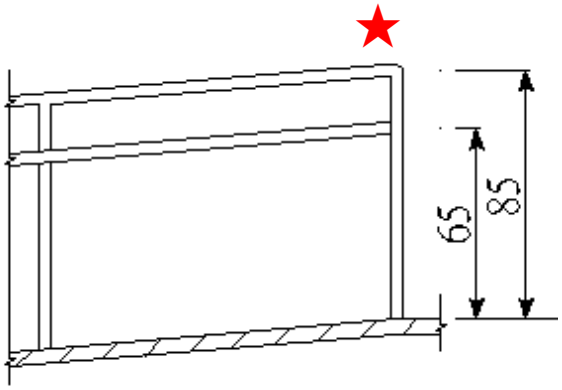

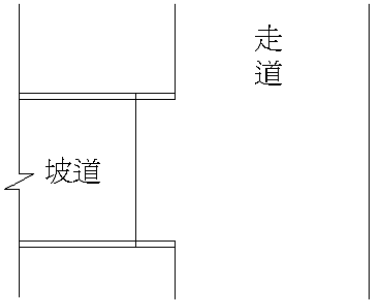

圖305.5.4

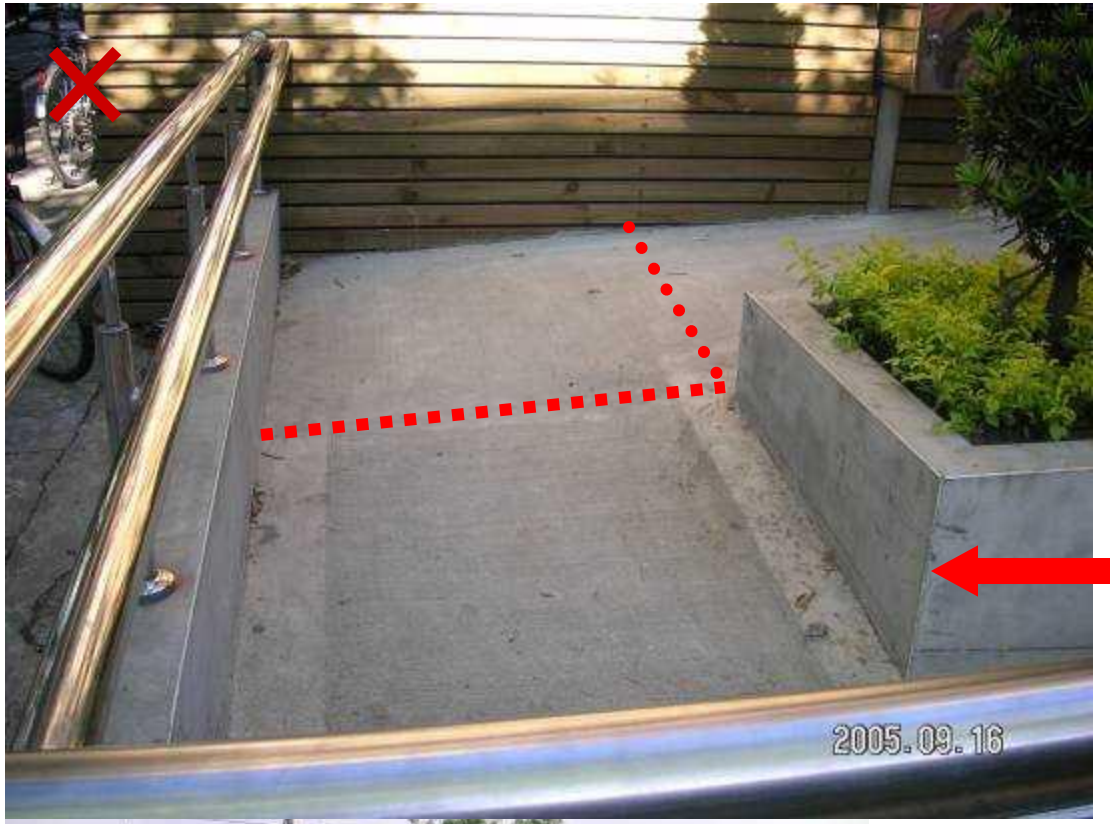

應作圓角

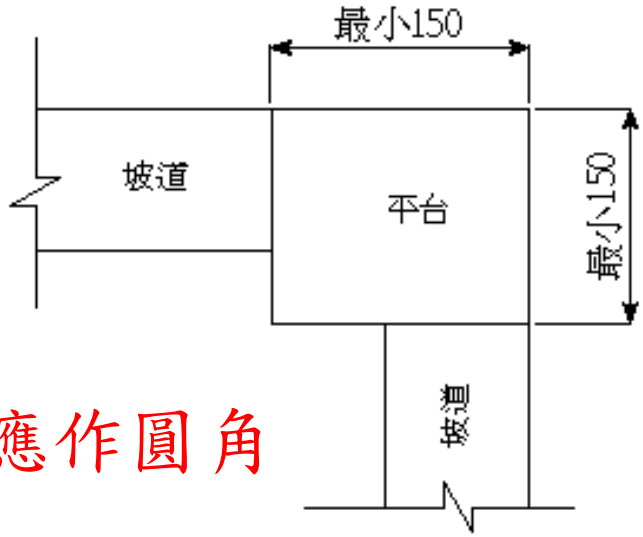

206.3.3 轉彎平台：坡道轉彎角度大於90度處，應設置直徑150cm以上且坡度不得大於1/50平台。

設欄杆而已不是扶手

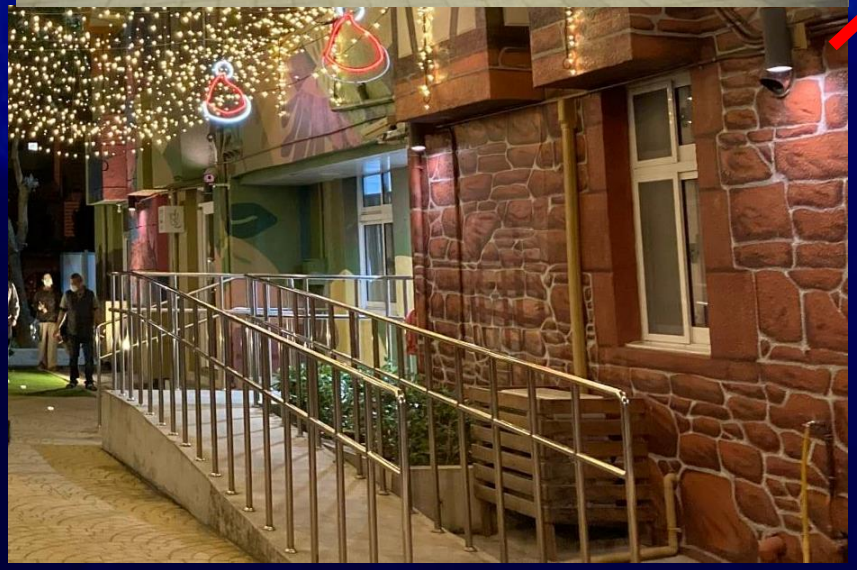

拆除坡道上導盲磚

防護防撞設置

- 採用落地玻璃窗時，可以防撞管或鈑防止輪仔撞破。

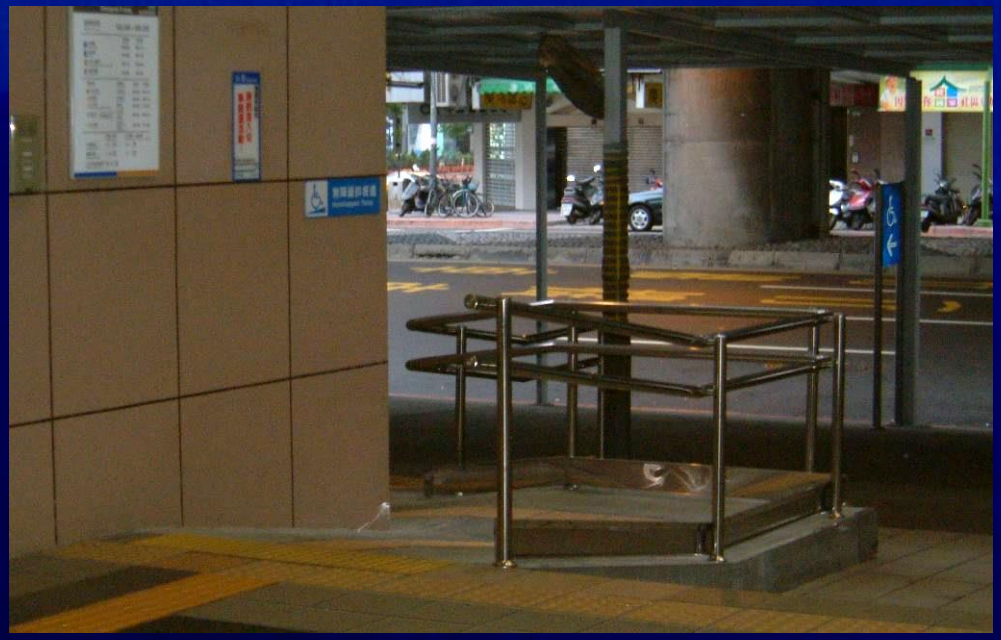

室外通路迴轉空間

- 203.2.8室外通路迴轉空間：寬度小於150cm之通路，每隔60M、通路盡頭或距盡頭350cm以內，應設置150cm以上之迴轉空間。(屬於202.4獨棟或連棟建築物則不得小於120cm)

樓梯扶手的規定

（說明：小P型無法防勾，長肩帶還是會勾到）

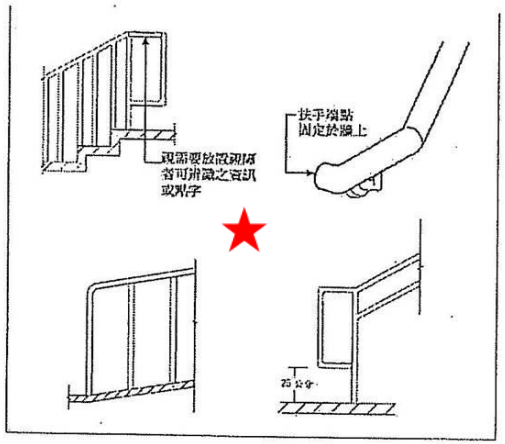

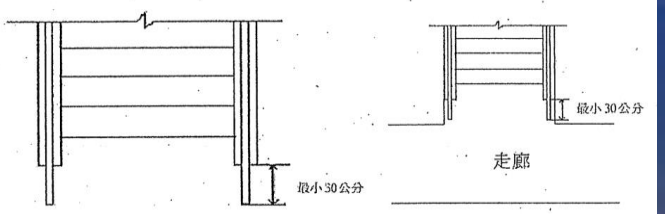

圖 304.2.1

圖 304.2.2

*扶手不應該設於牆頂上，且不得突出於走道上

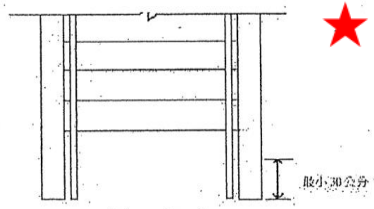

圖 304.2.1

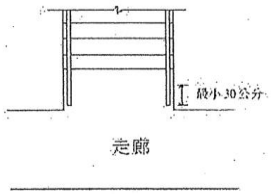

圖 304.2.2

樓梯應注意重點

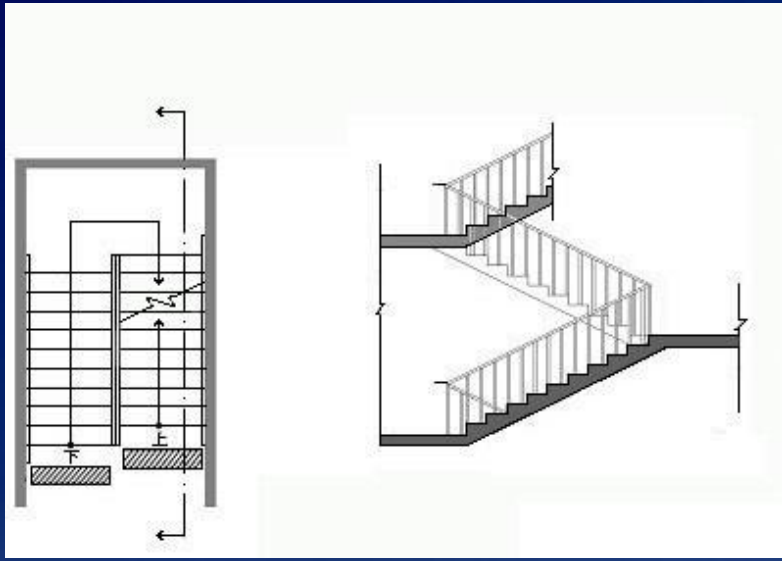

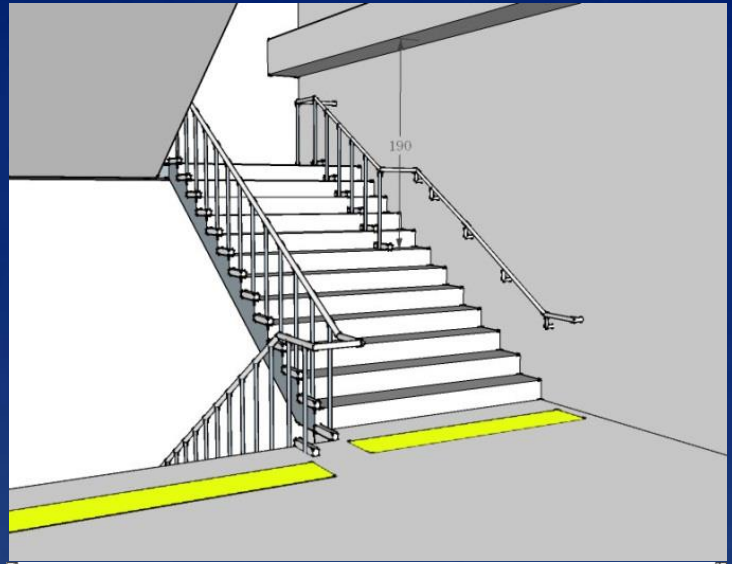

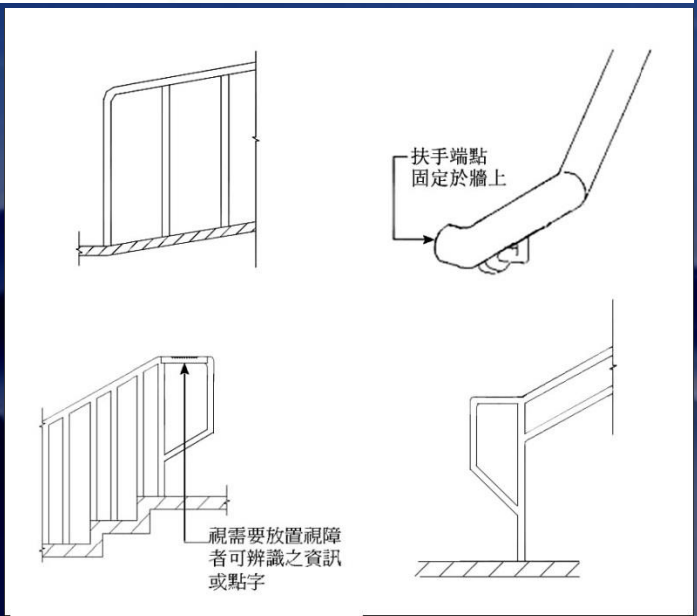

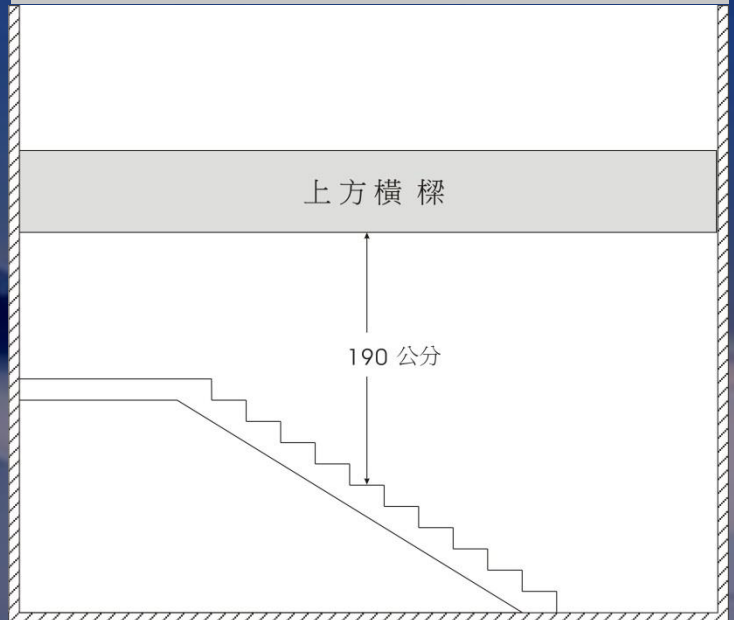

304.3. 梯級踏面與防滑條

梯級踏面與防滑條顏色宜有明顯差異

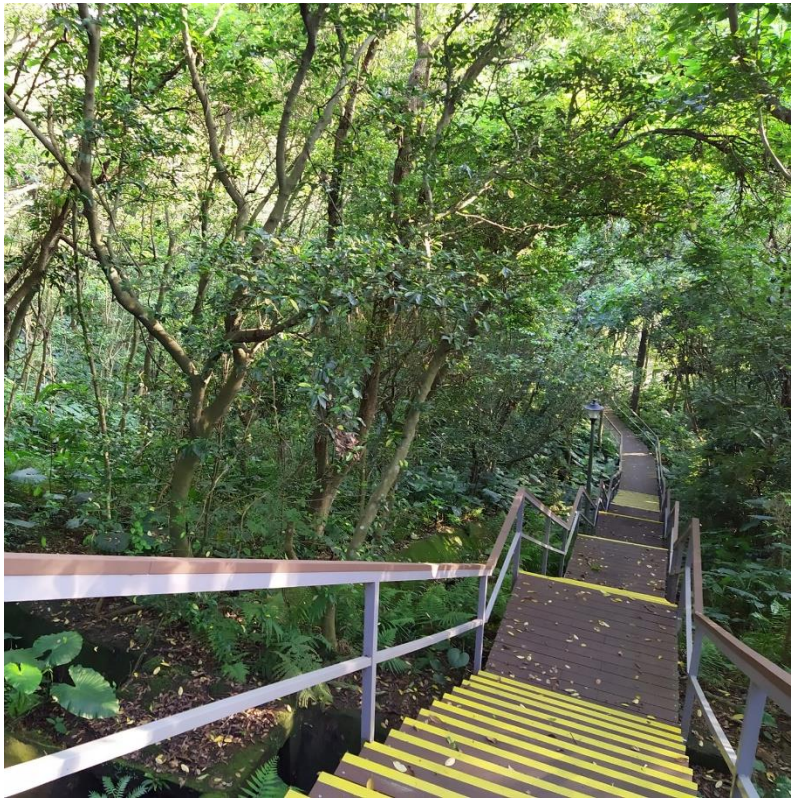

304樓梯設計

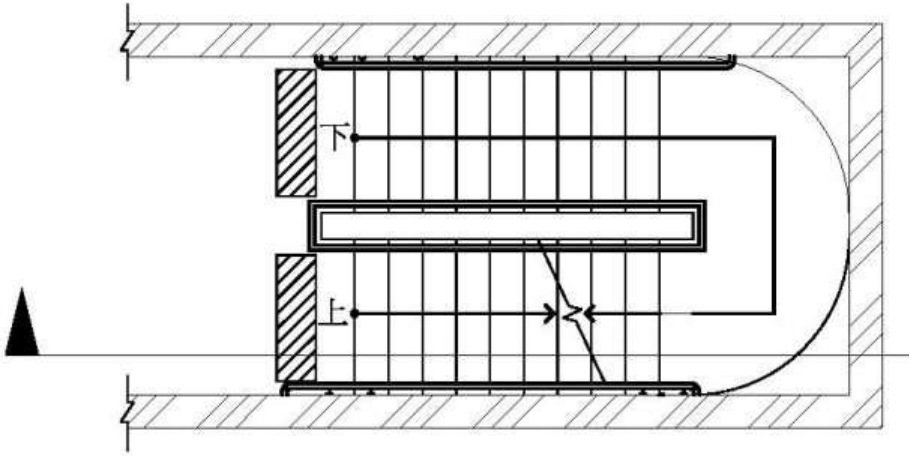

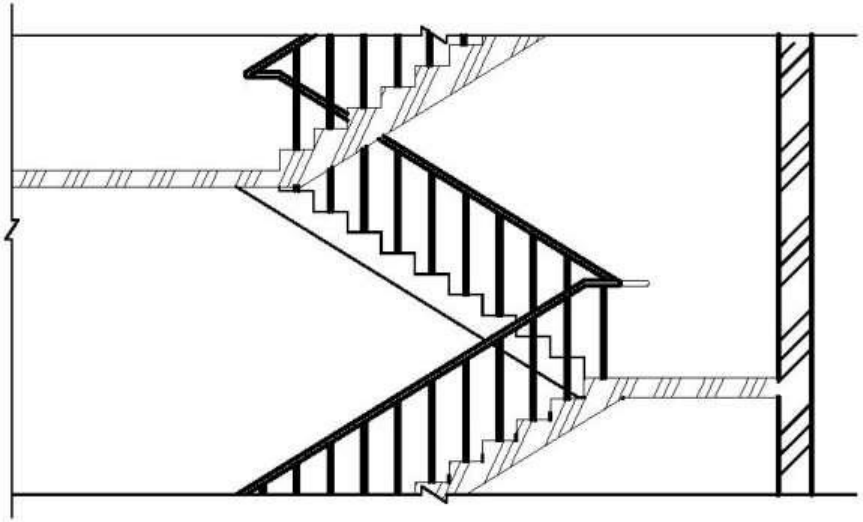

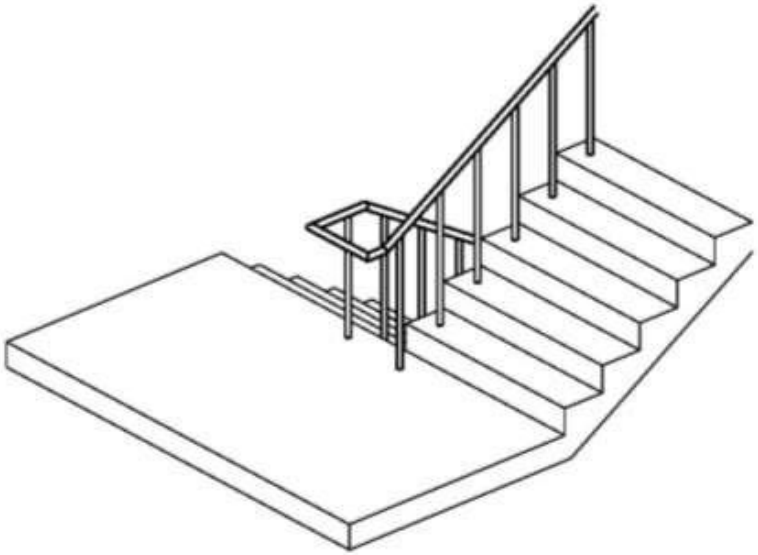

扶手符合平順轉折，且平台寬、
深度符合規定者，免退一階

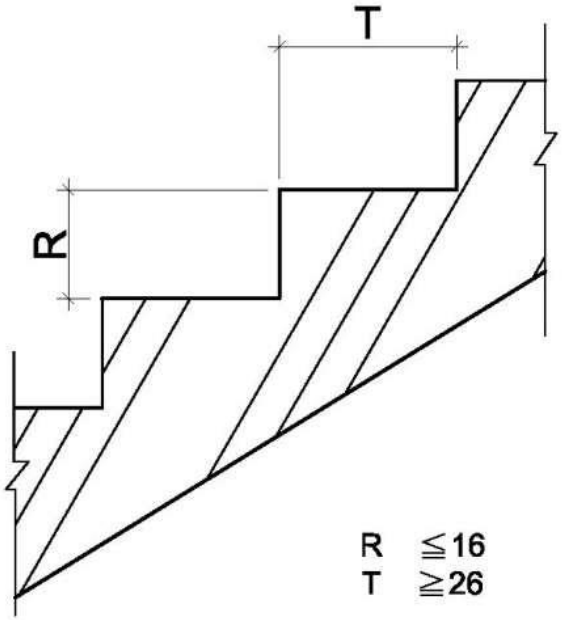

305.2水平延伸

樓梯兩端扶手應水平延伸30cm以上，水平延伸不得突出於走廊上；另中間連續扶手於平台處得免設置水平延伸。

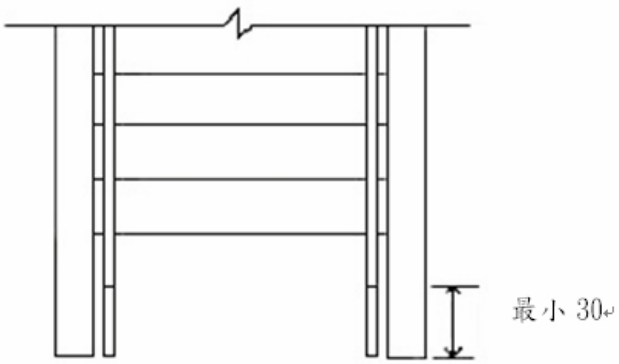

圖 304.2.1

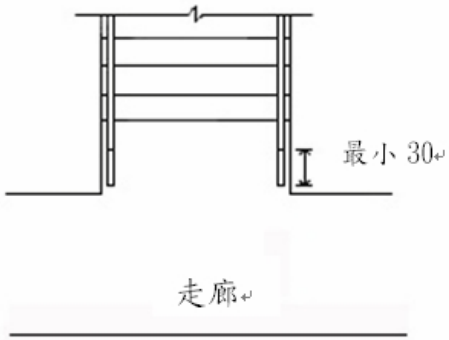

圖 304.2.2

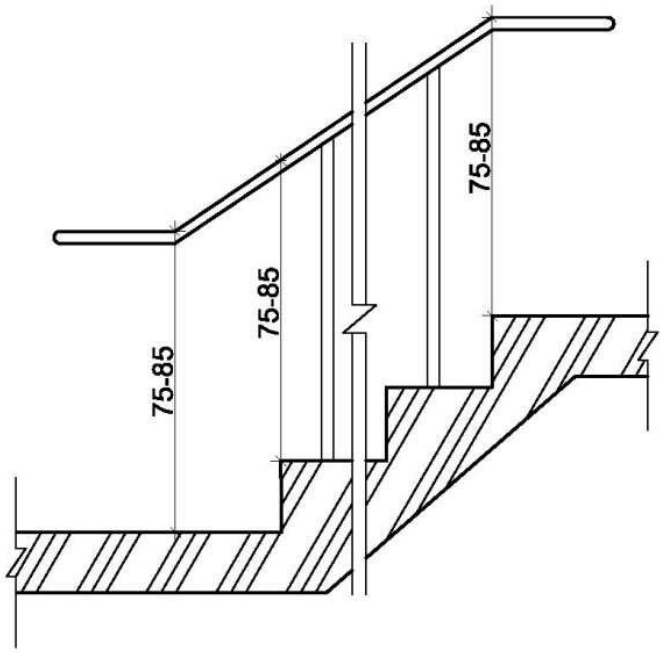

向上扶手水平延伸比較

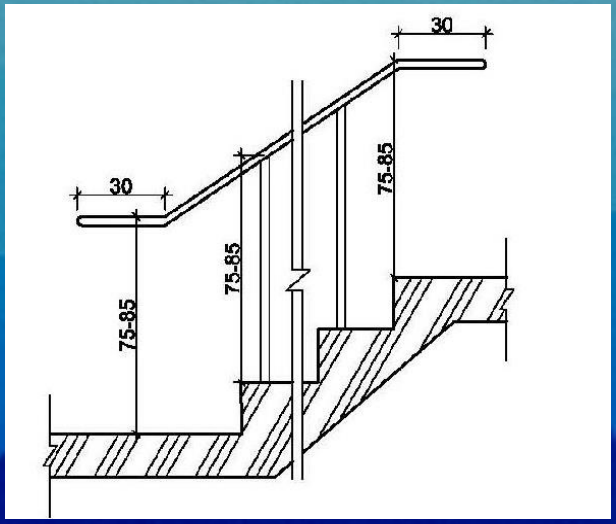

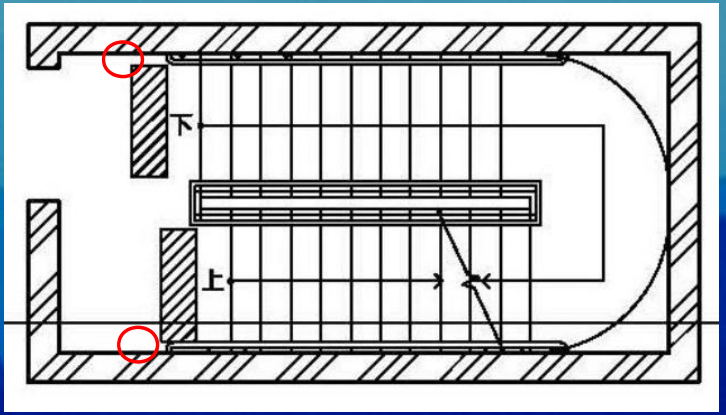

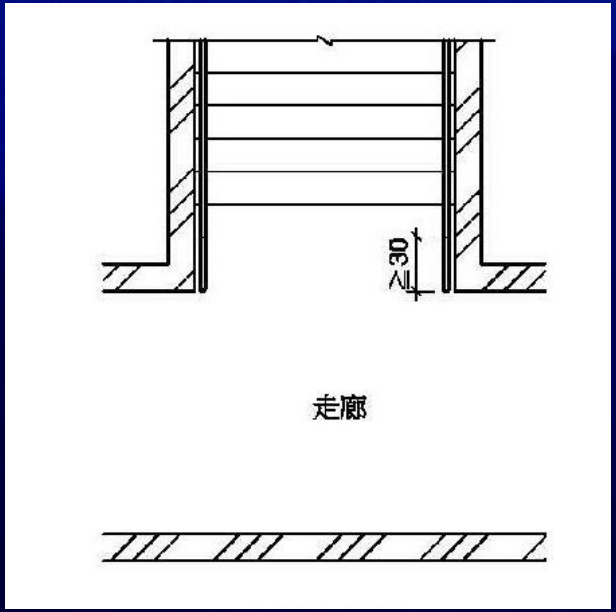

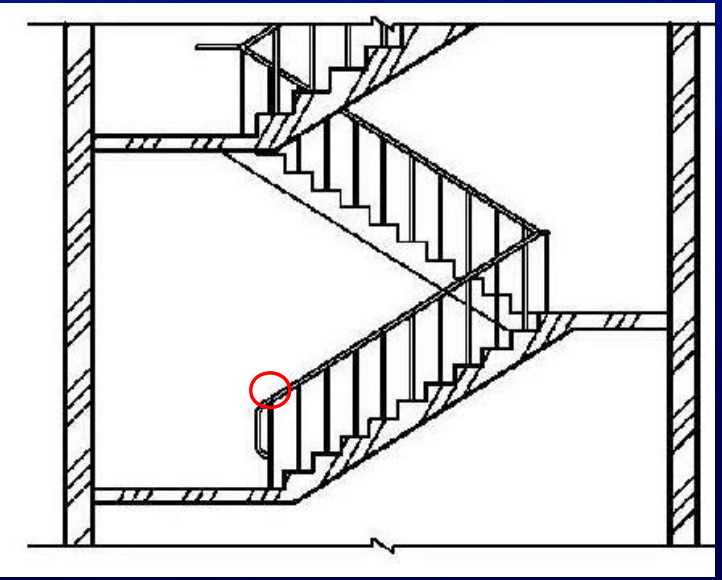

單雙道扶手的考量

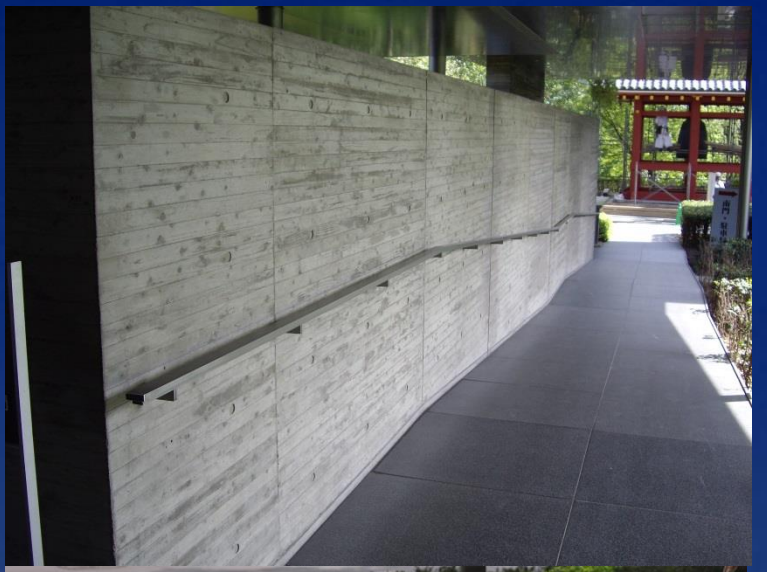

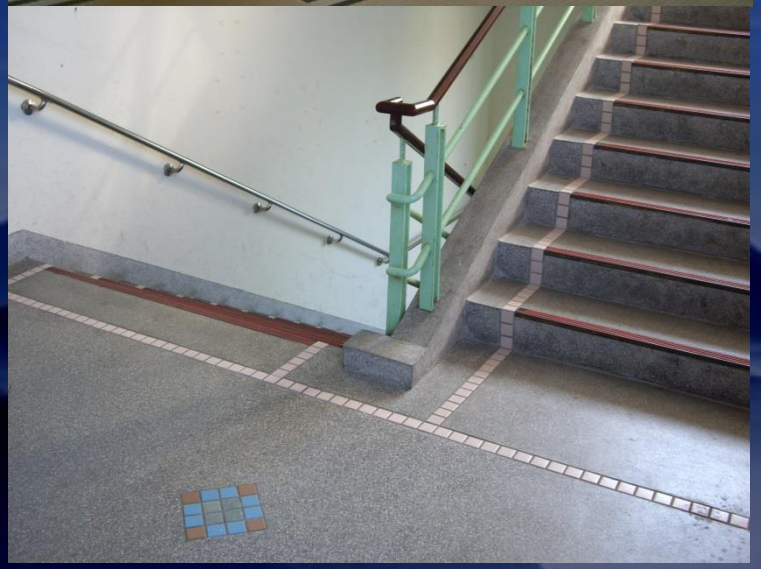

扶手+碗型華司

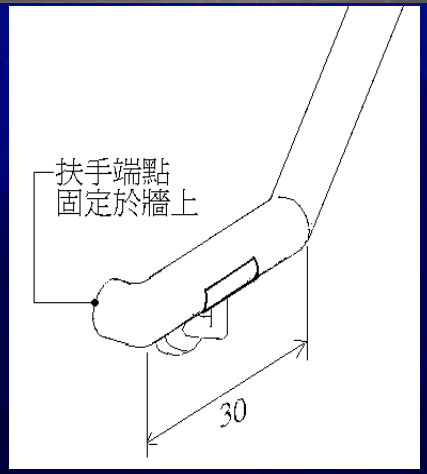

圖404.2.4

當年無障礙樓梯的標示

告知陪同者盲人樓梯的標示

樓梯警示帶

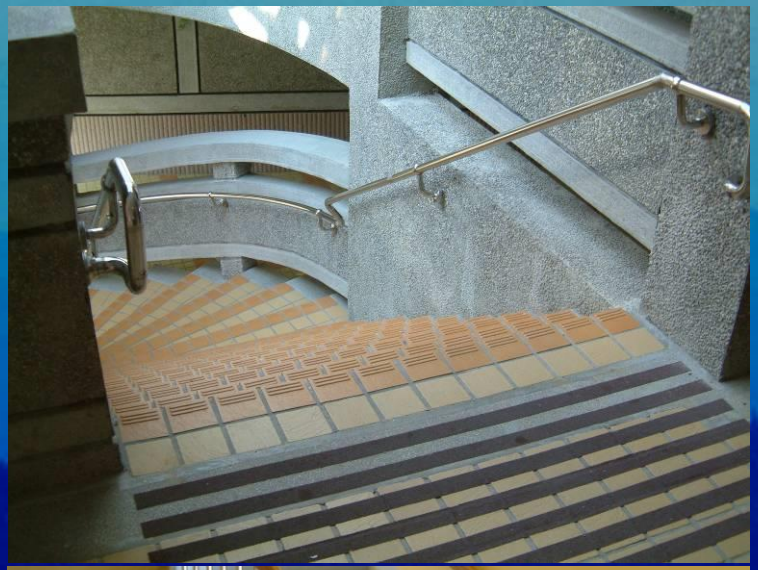

梯版下應有防撞提示

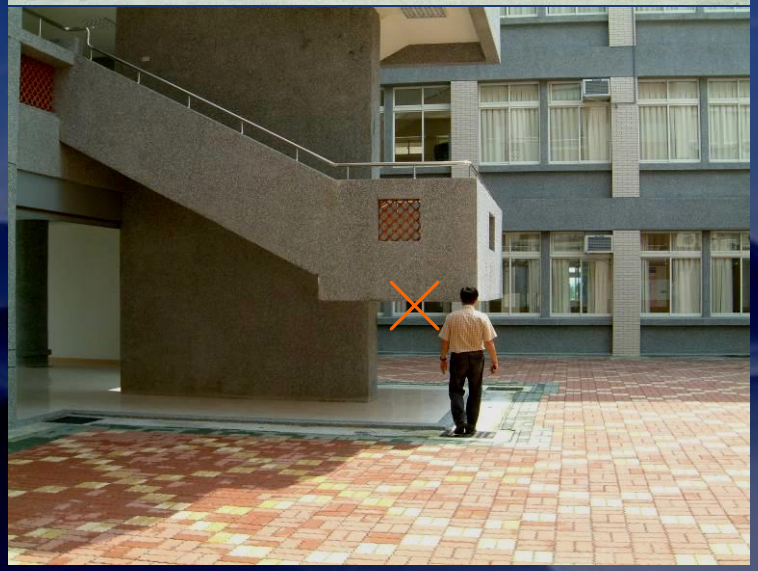

扶手系列

加設扶手用意?

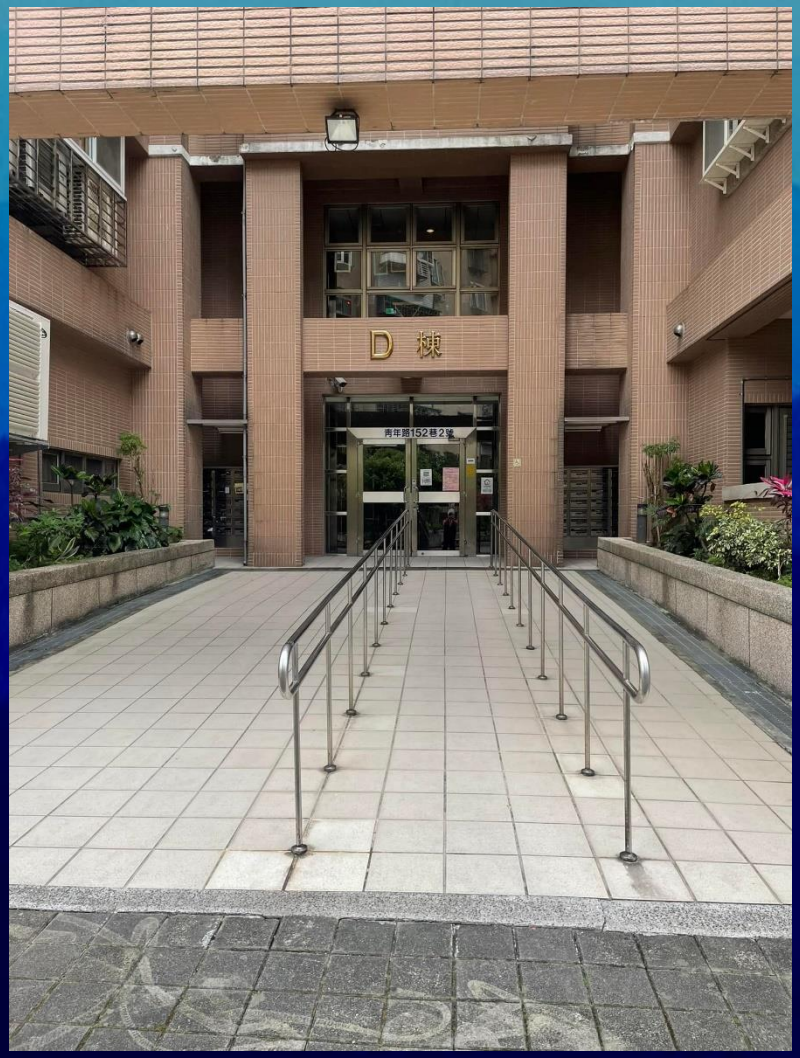

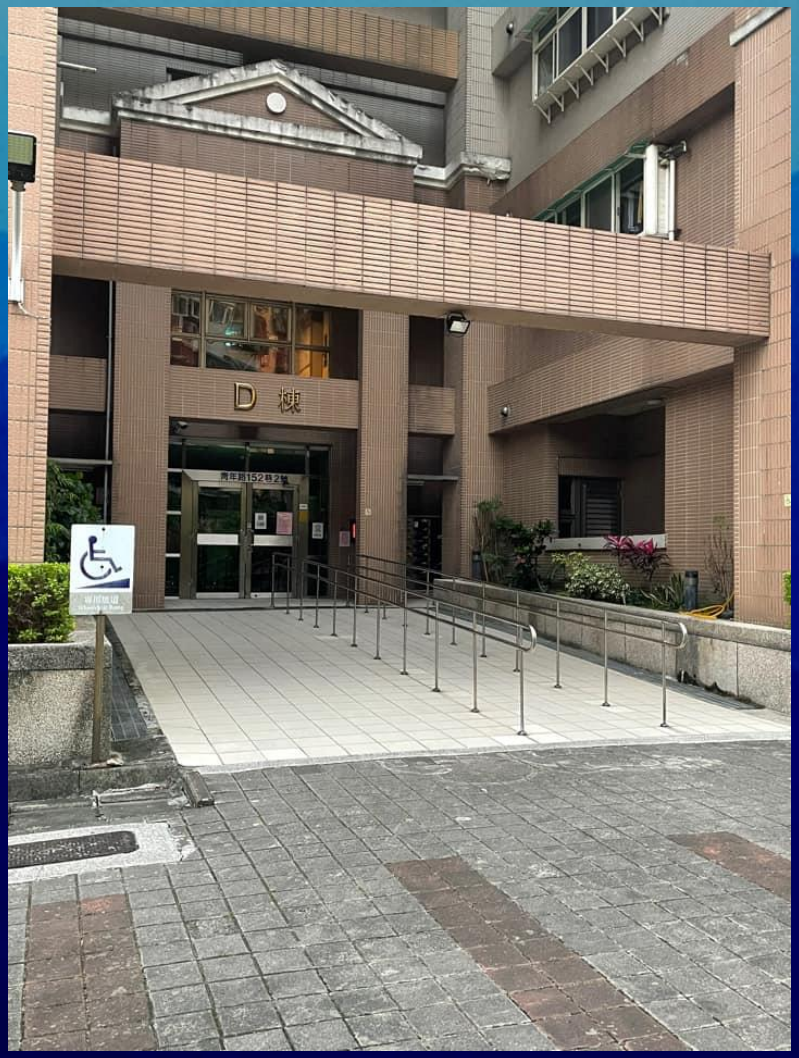

樓梯規定

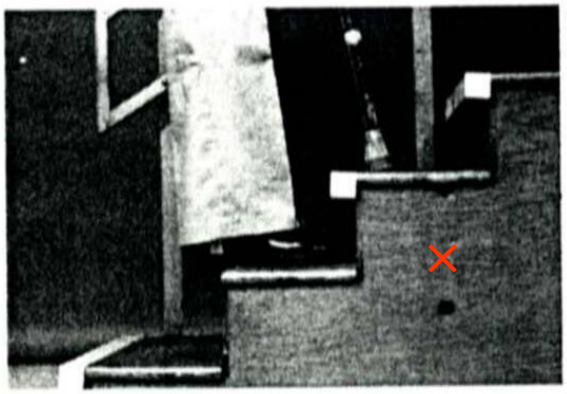

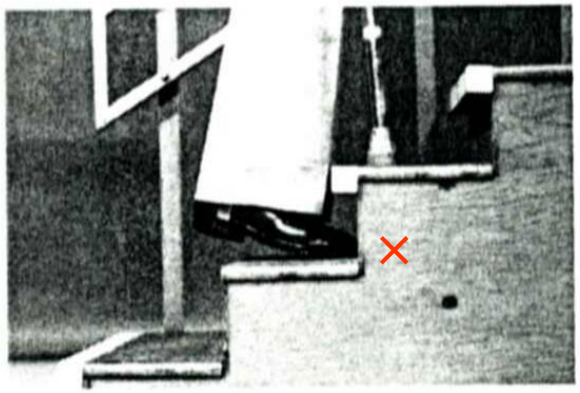

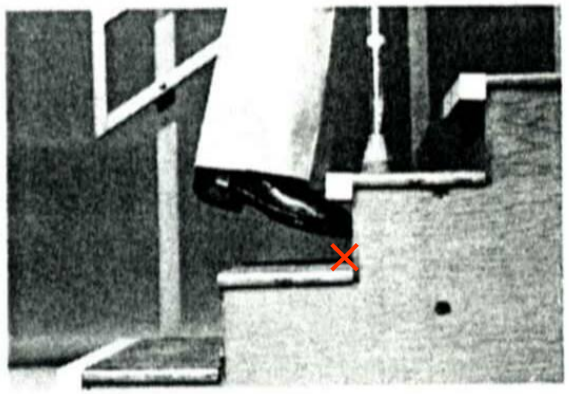

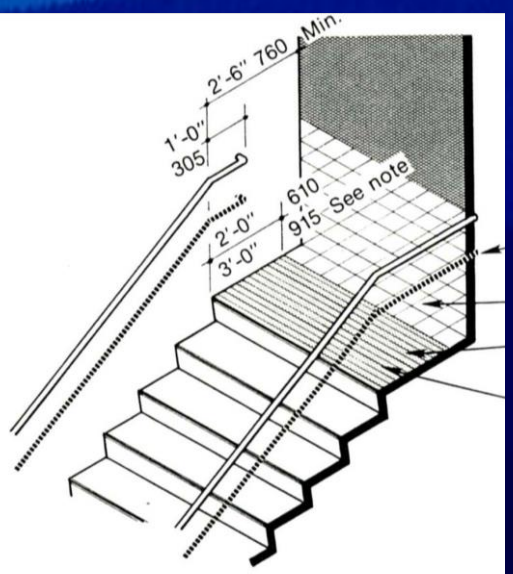

Figure 6.2.4
Requirements for a stairway intersecting a circulation route

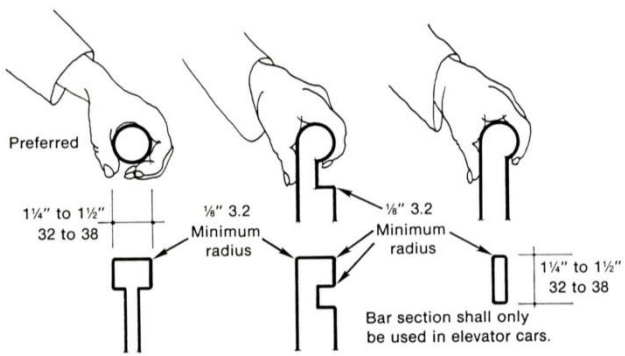

Figure 6.3.3
Sections through acceptable handrail profiles—graspable part only.

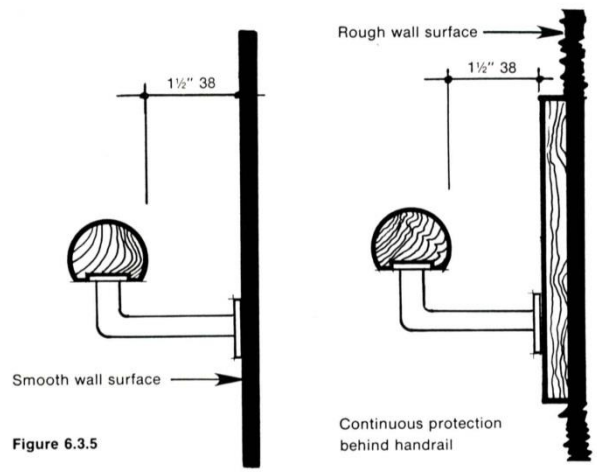

Figure 6.3.5

207.2.1扶手

- 扶手形狀可為圓形、橢圓形，圓形直徑2.8cm至4.0cm；其他形狀者，外緣周邊長9cm至13cm。
- 設單道扶手者，扶手上緣距地板面應為75cm_85cm；設雙道扶手者，扶手上緣距地板面應分別為65cm、85cm，若用於小學，高度應個降10cm。

207.2.2 扶手端部防勾撞處理

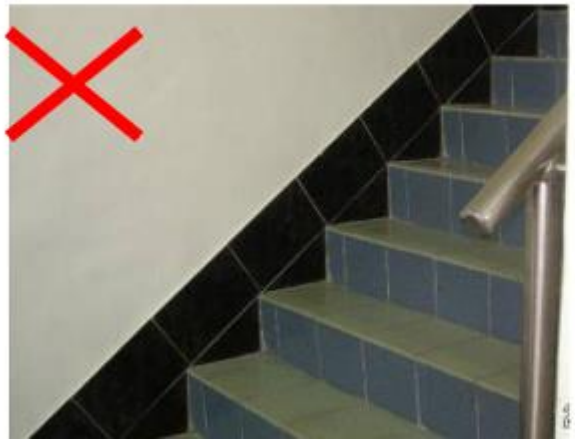

207.3.2 扶手與牆壁距離

扶手若鄰近牆壁，與壁面之距離不得小於5cm。
壁掛式或直立式扶手，保持防撞淨高度190cm。

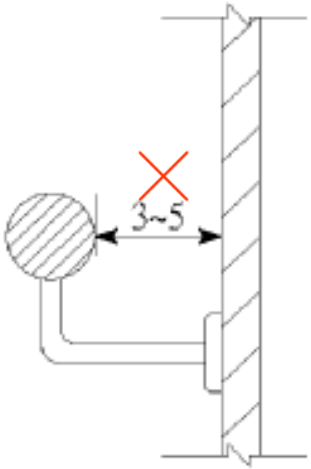

圖207.3.2

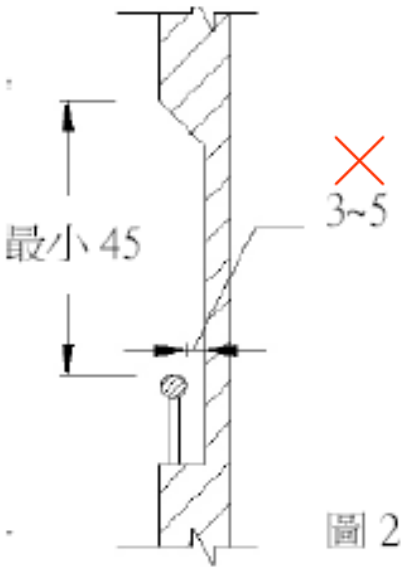

圖 2

樓梯設計

樓梯設計：連續性樓梯，往上之梯級部份，起始之梯級應退一階

樓梯平台：不得有梯級或高低差。

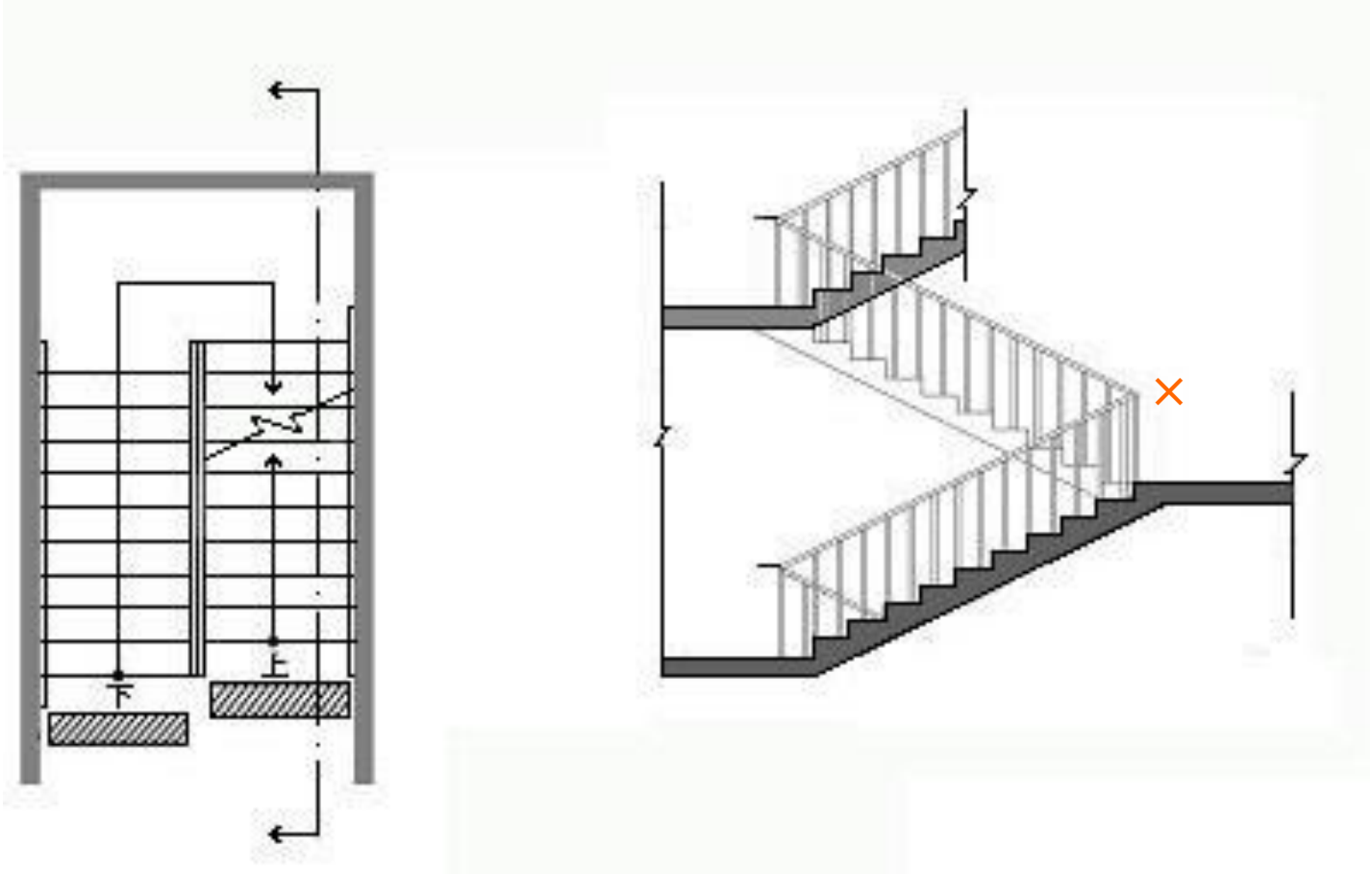

304.1 梯級

級深及級高：樓梯上所有梯級之級高及級深需統一，級高需為16公分以下，級深不得小於26公分，且55公分≦2 R＋T≦65公分。

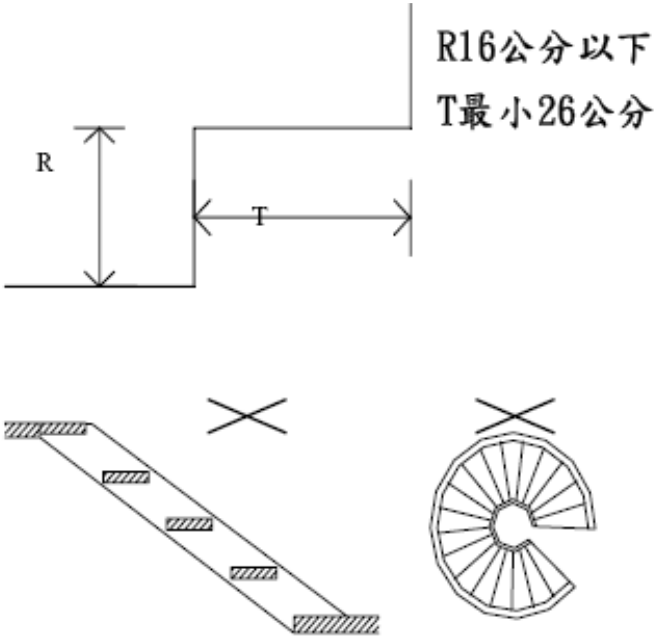

圖403.1.2

303.5特別規定

303.5.1適用對象：第2層以上供住宅使用之公寓大廈，各樓層之樓地板面積240平方公尺以下者。

303.5.2級高及級深：樓梯上所有梯級之級高及級深應統一，級高（R）需為18公分以下，級深（T）不得小於24公分（圖303.5.2），且55公分≦2 R ＋ T≦65公分。

弧形樓梯

梯級鼻端上翹實例

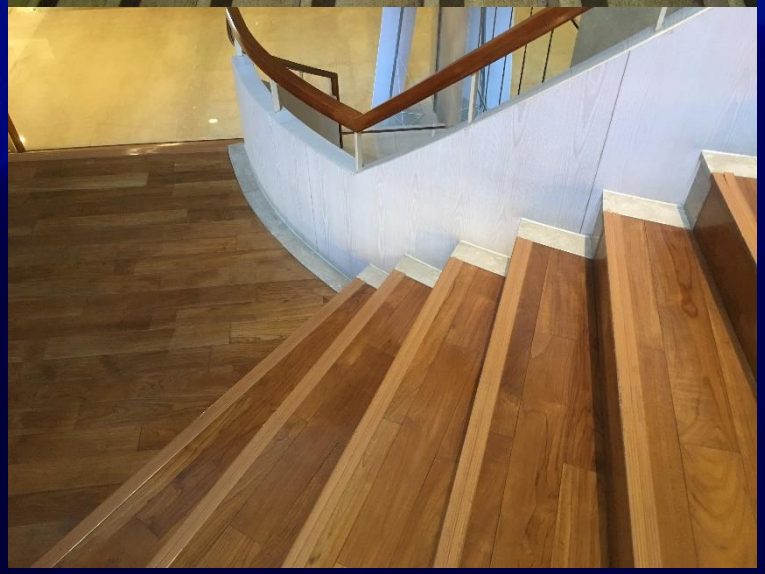

樓梯轉折平台的扶手設計

加中間扶手

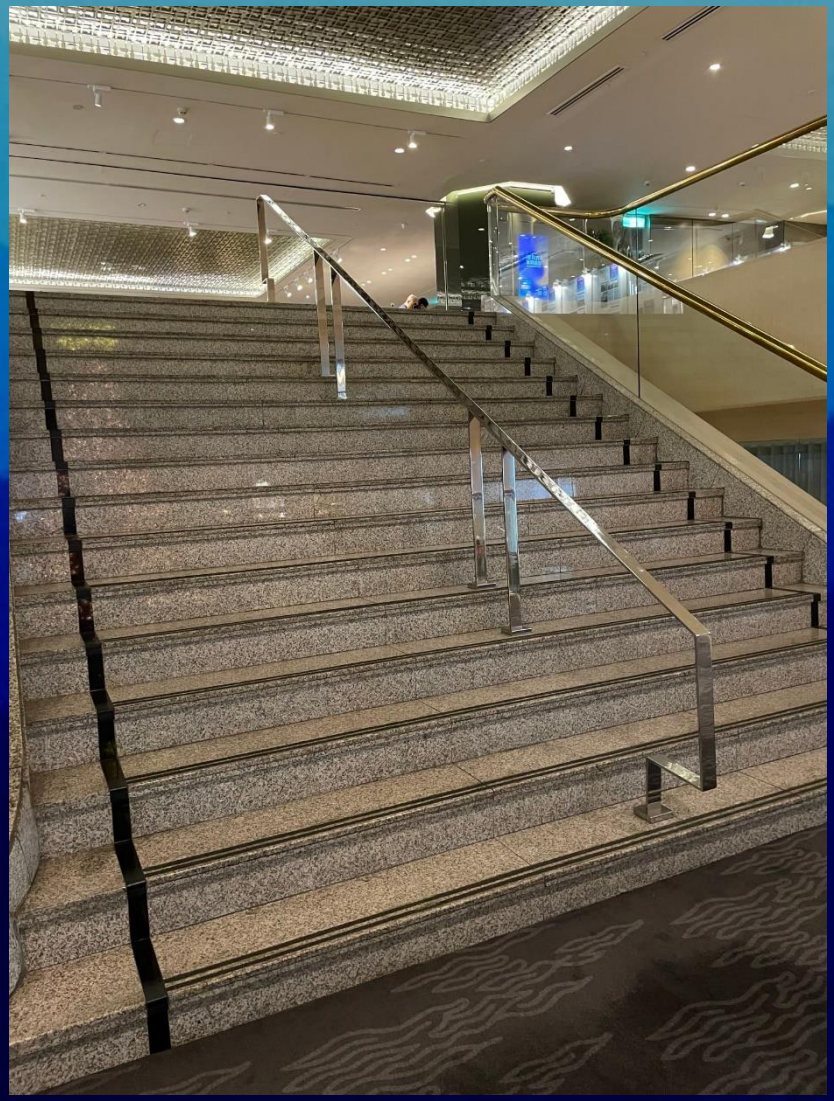

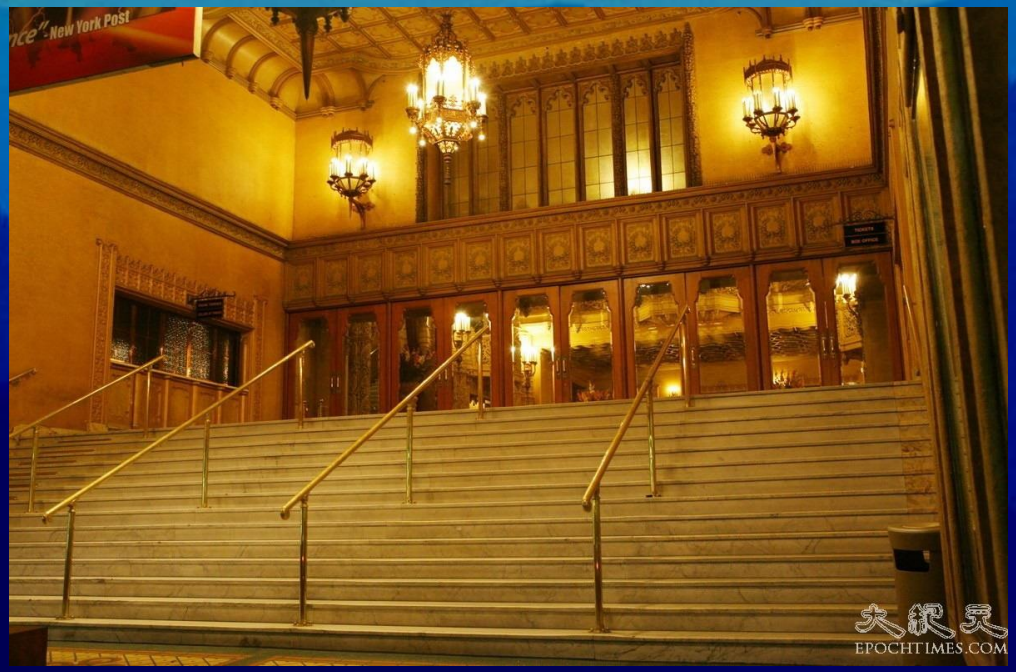

東海大學

207.3.4扶手端部處理

1、水平延伸30公分

2、應有防勾撞處理

207.3.4扶手端部處理

306.1終端警示

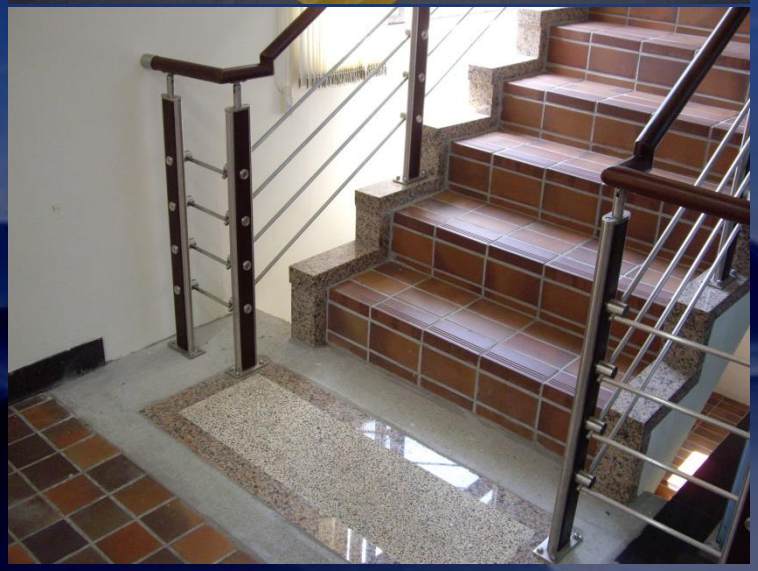

- 距梯級終端30cm處，應設置深度30~60cm，顏色且材質不同之固定式引導設施。但中間平台不在此限。

防撞提示及連續扶手

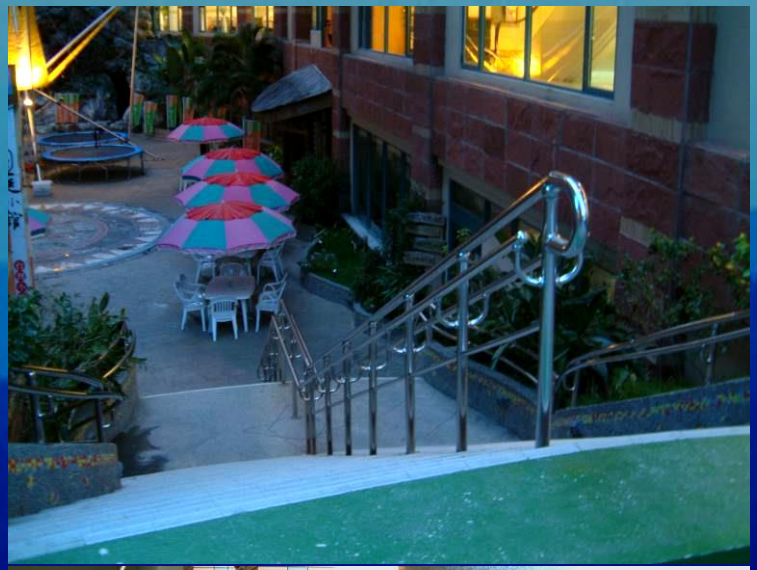

梯下防撞提示

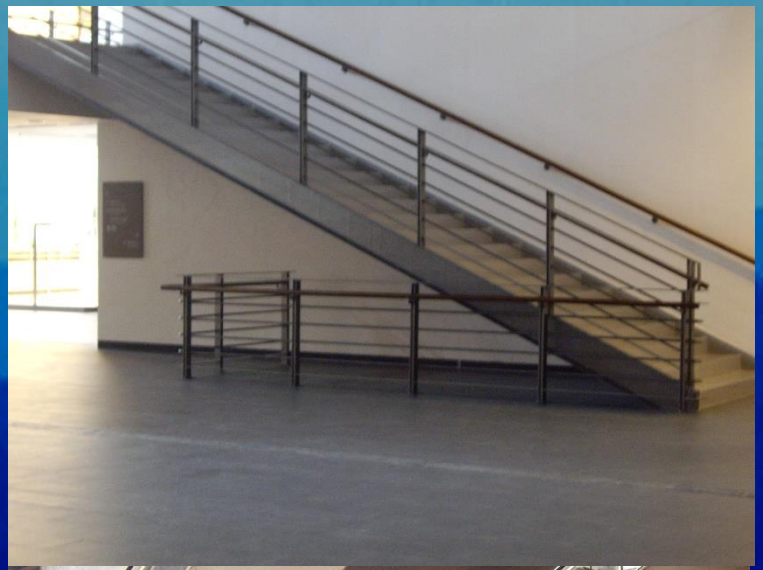

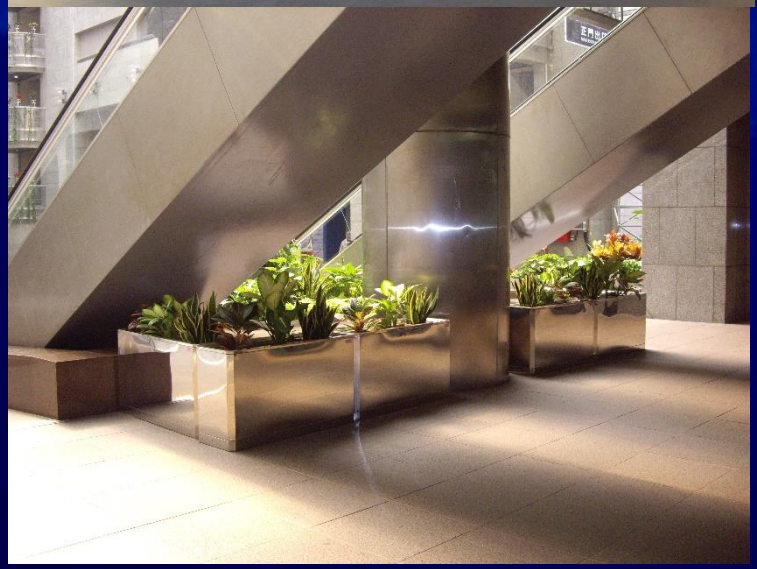

防攀爬、墜落欄杆

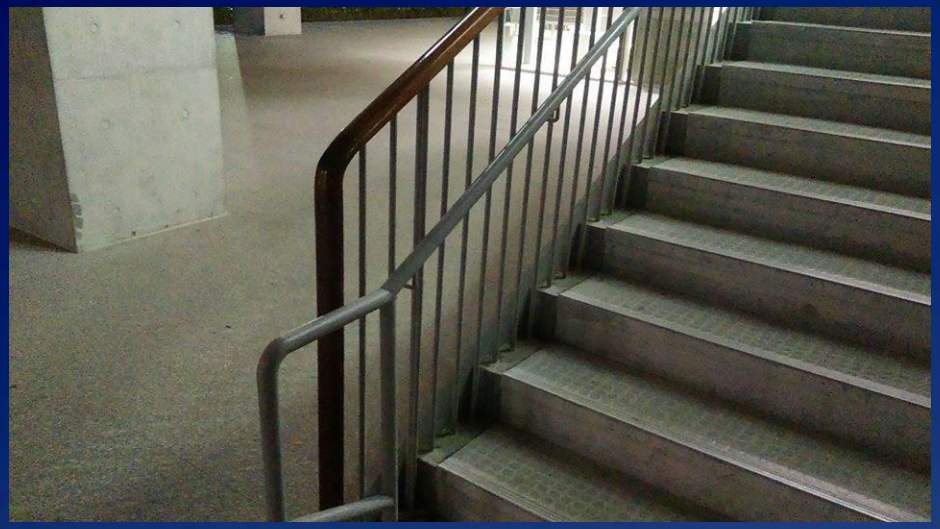

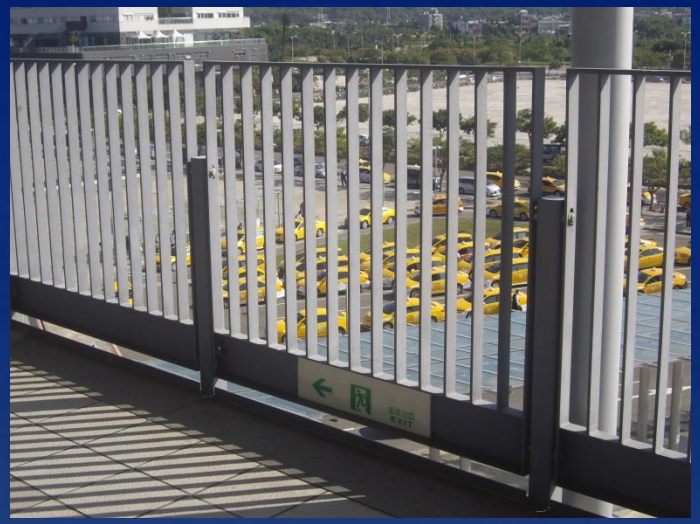

集會、表演、運輸場站、商場、文教設施、國小校舍、兒福場所、住宅之樓梯欄杆應設置。

防止橫桿攀爬

垂直欄杆防止攀爬

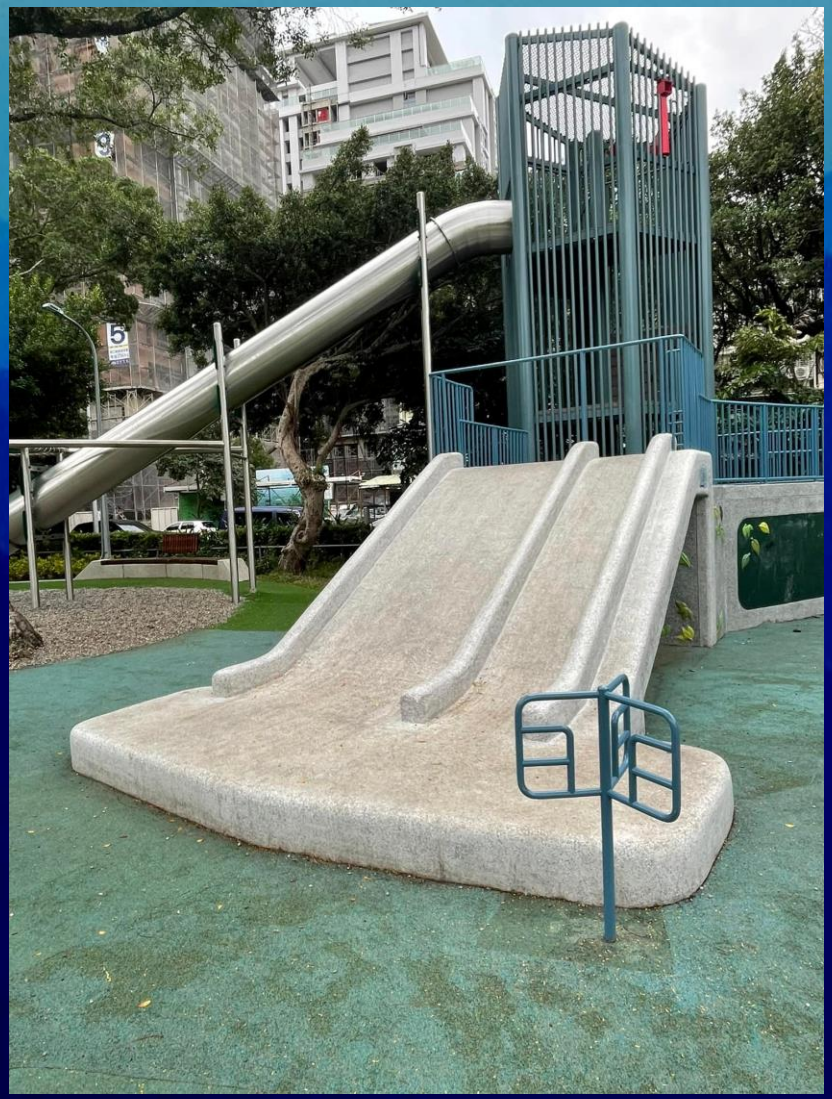

新設無障礙電梯

主要出入口避難層觸覺裝置

電梯相關尺寸

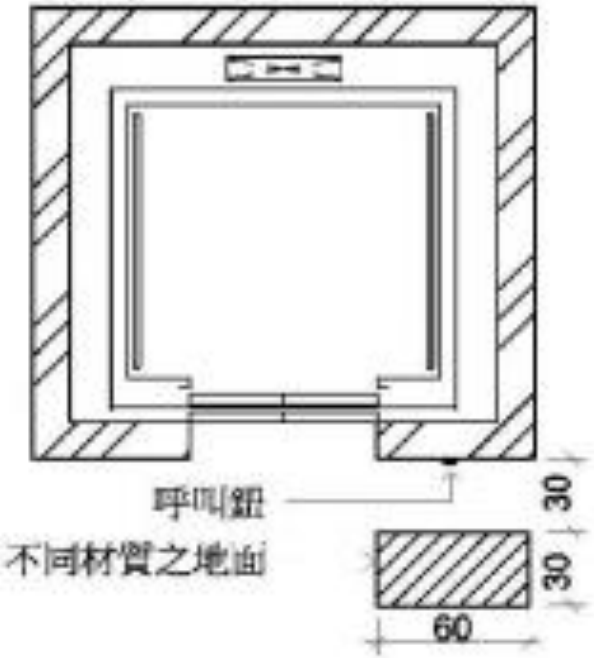

圖403.2

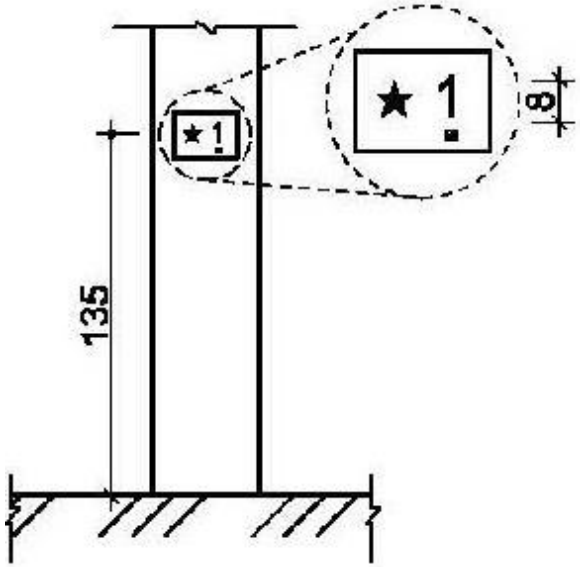

圖404.3

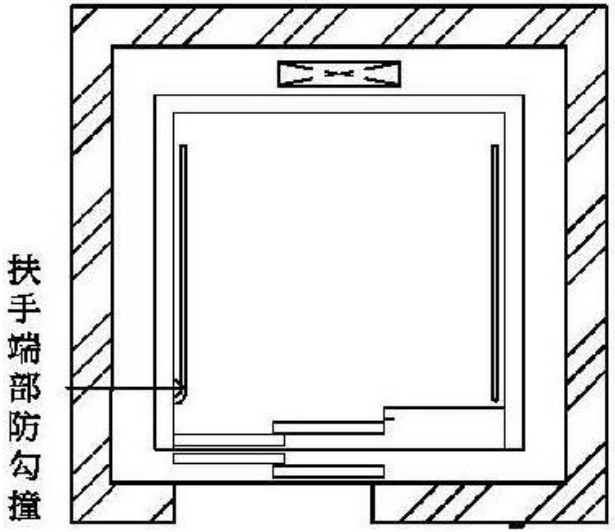

圖406.2.3

- 無障礙昇降機門淨寬不得小於90cm；機廂深度不得小於135cm。但H-2組住宅、集合住宅之昇降機門淨寬不得小於80cm；機廂深度不得小於125cm，且語音系統得增設開關。

404.2昇降機呼叫鈕

梯廳及門廳內應設置2組呼叫鈕，呼叫鈕最小的尺寸應為長寬各2公分以上，或直徑2公分以上。上組呼叫鈕左邊應設置點字，下組呼叫鈕之中心線距樓地板面85-90公分，下組呼叫鈕上方適當位置應設置長寬各5公分之無障礙標誌(圖404.2)。

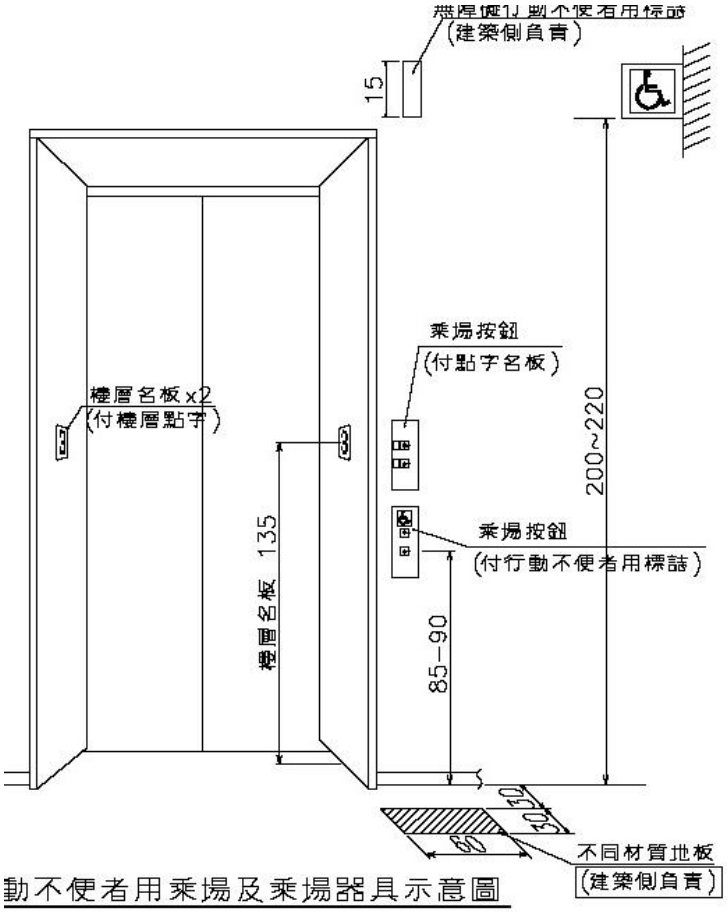

動不便者用乘場及乘場器具示意圖

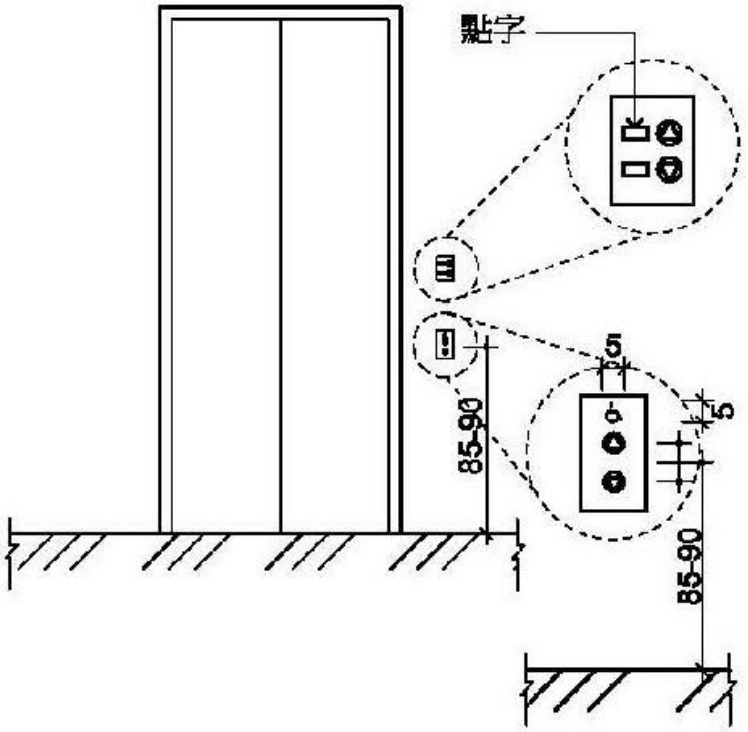

圖404.2

輪椅乘坐者操作盤

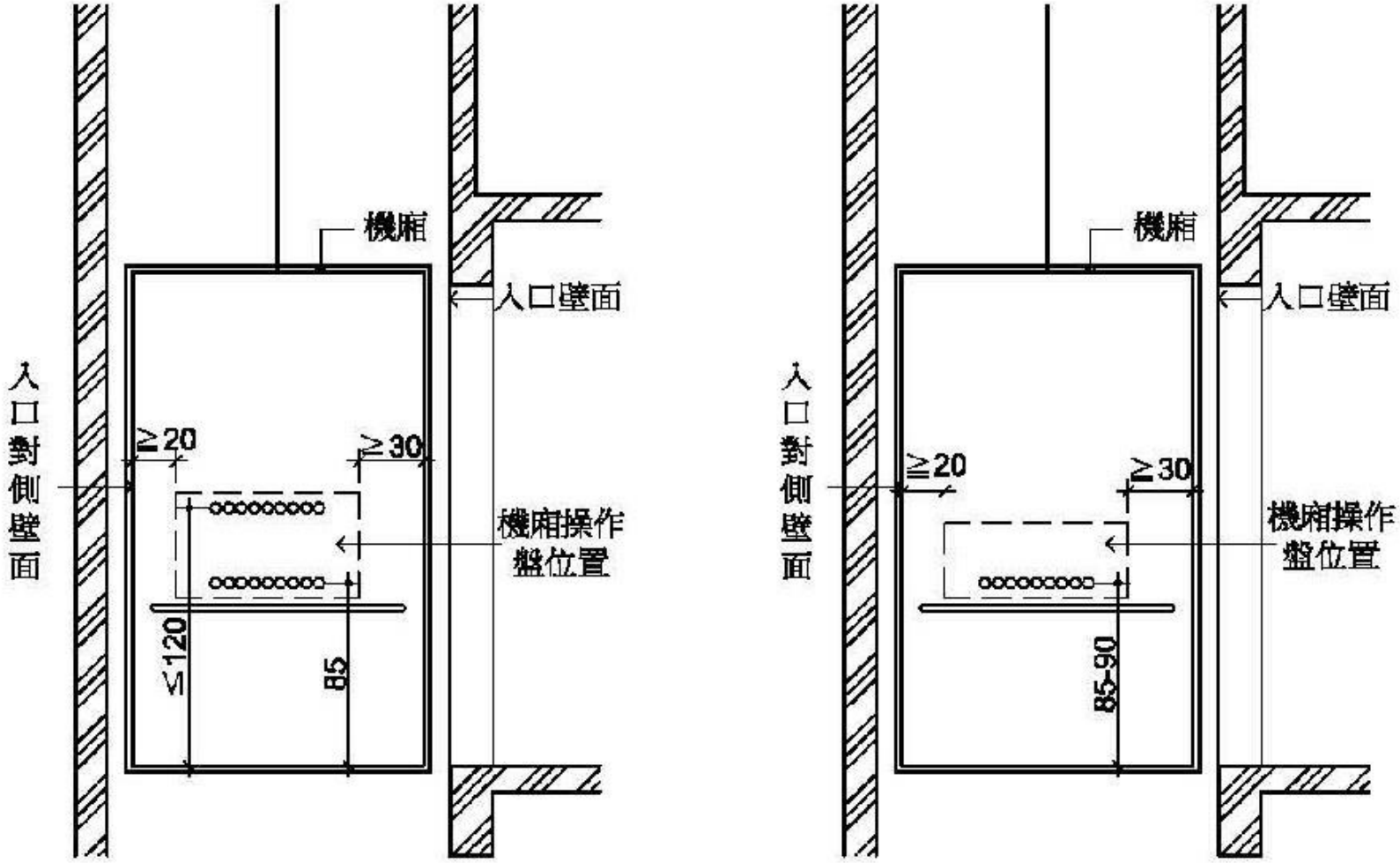

圖406.4

無障礙電梯標誌

- 主要樓層標誌，其下緣應距地板面190-220cm，尺寸不得小於15cm。如主要通路走廊與昇降機開門方向平行十，則應另設垂直於牆面之無障礙標誌。

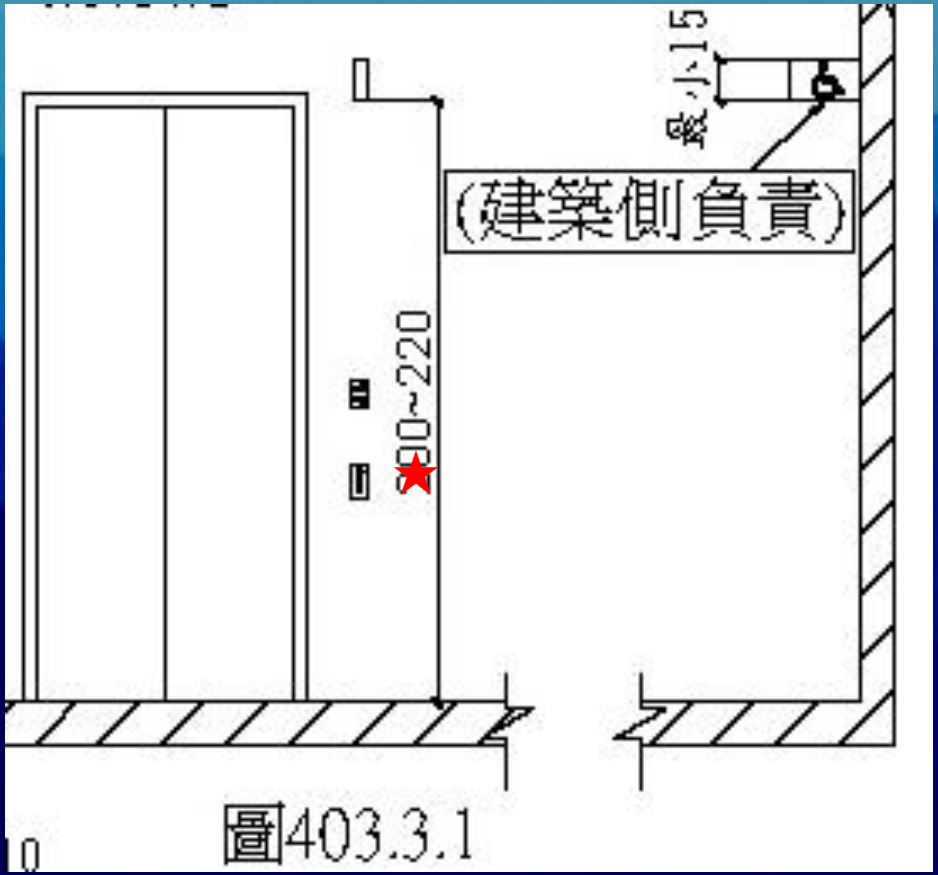

圖403.3.1

403.3平行牆面

15

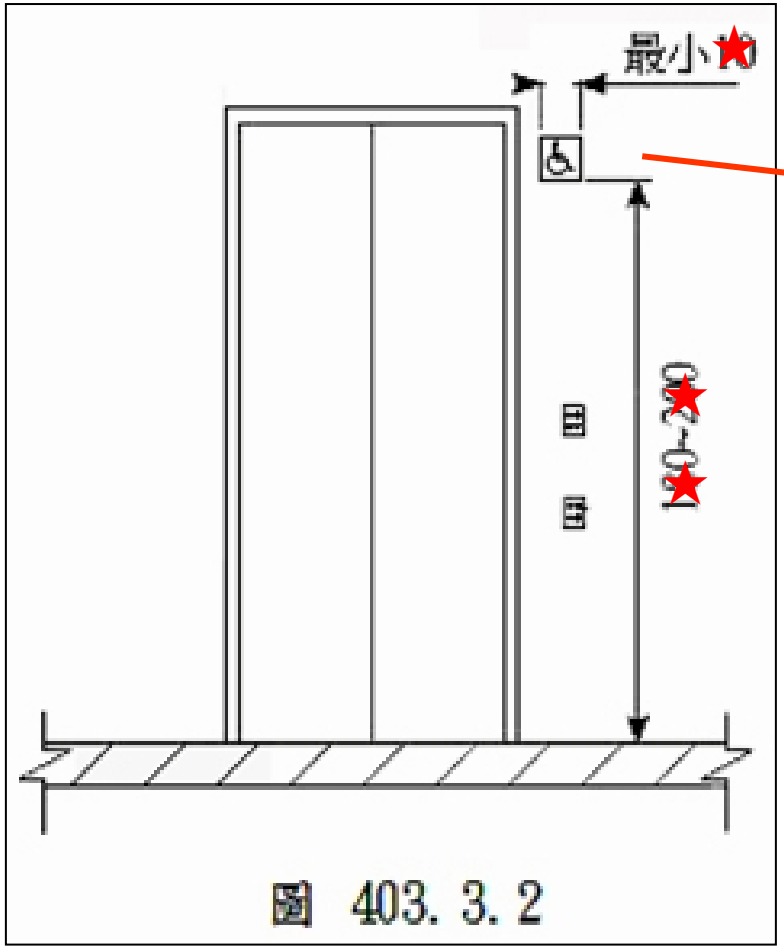

引導至按鍵下

こちらのエレベーターは
地下2階～屋上のご利用階に
止まります。
ボタンを押してお待ちください
こちらのエレベーターは
地下2階～屋上
のご利用階に止まります
優先

2

電梯門廳的引導設施

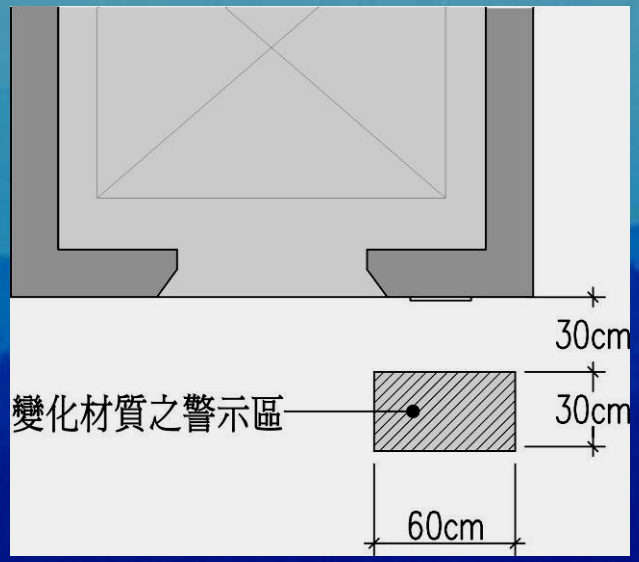

要不要對準按鍵中心?

昇降機引導的缺失

常被忽略的情況

Elevator
優先搭乘
Please give way

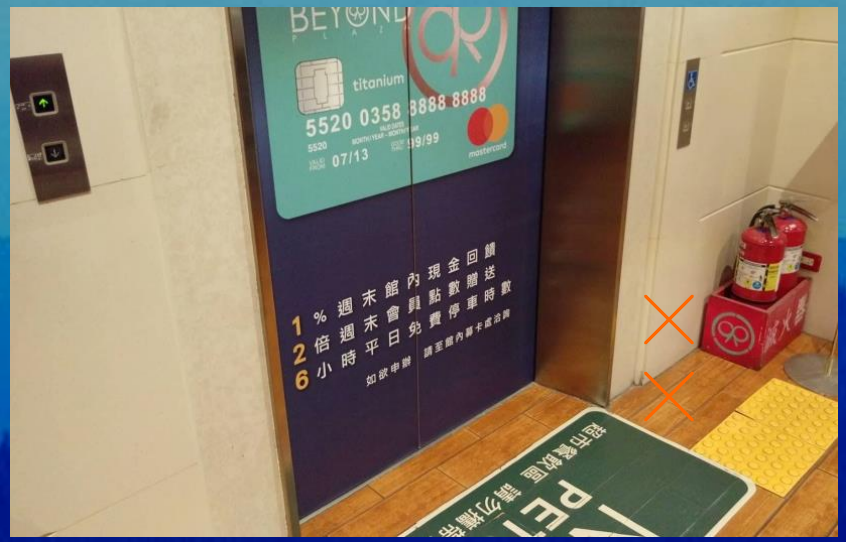
titanium
5520 0358 8888 8888
07/13
1 % 週末館內現金回饋
2 倍 週末會員點數贈送
6 小時平日免費停車時數

B1

406.2.1機廂扶手

機廂內至少兩側牆面應設置扶手，扶手之設置應符合207節之規定。但固定方式得不受本規範圖207.2.1之限制。扶手上緣距機廂地面應為75cm。

增訂406.2.3電梯扶手防勾撞

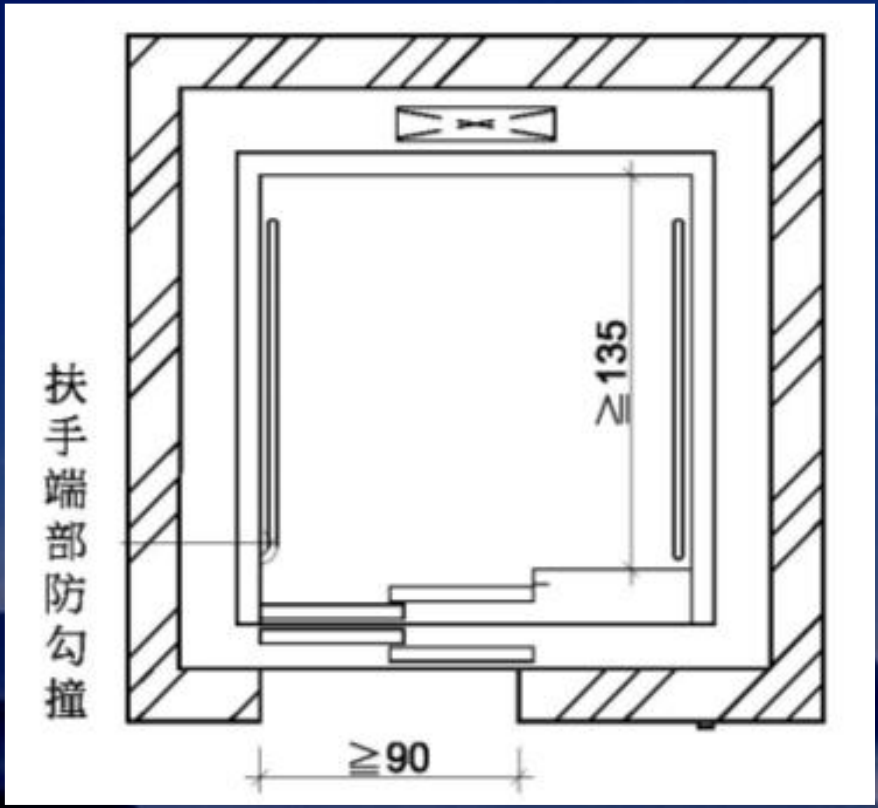

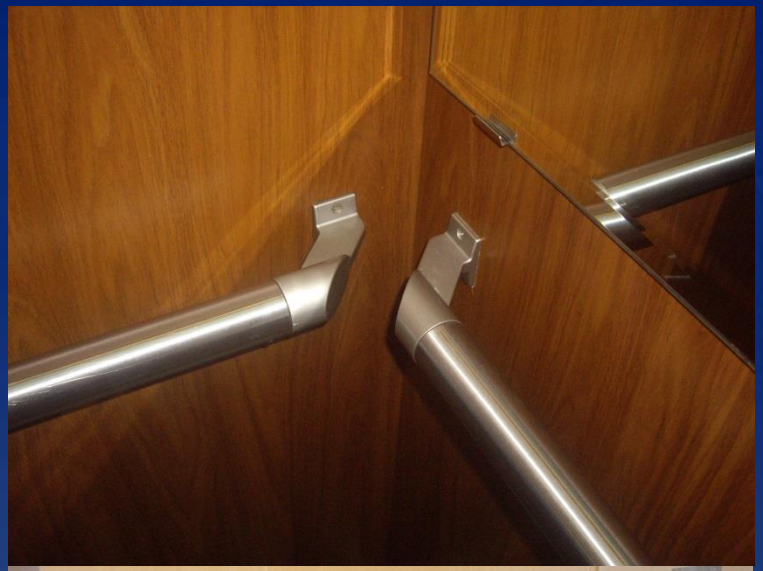

電梯後照鏡

盲校老師測試點字

點字	昇降機符號	點字	昇降機符號	點字	昇降機符號
⠁⠁	B1	⠁⠑	5	⠑⠒⠂	上
⠁⠃	B2	⠁⠋	6	⠑⠃⠂	下
⠁⠃⠉	B3	⠁⠛	7	⠓⠑⠂	開
⠁⠃⠙	B4	⠁⠓	8	⠓⠒⠂	關
⠁	1	⠁⠕	9	⠉⠁⠂	🔔
⠁⠃	2	⠁⠕⠄	10	⠁⠕⠃	☎
⠁⠉	3	⠁⠕⠂	11	⠉⠄	★
⠁⠙	4	⠁⠕⠆	12		

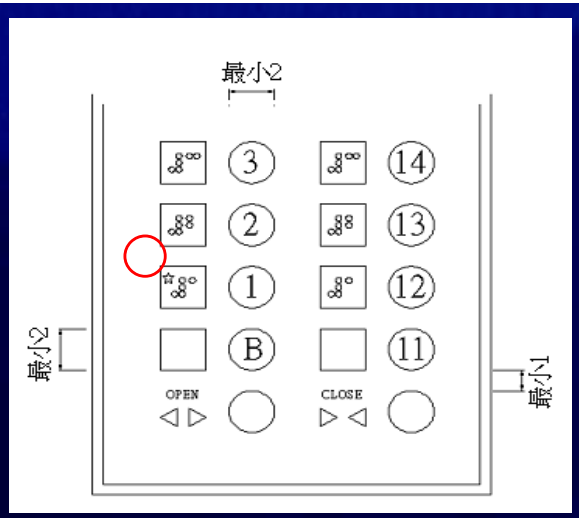

圖 307.4.5

點字應在按鍵左側

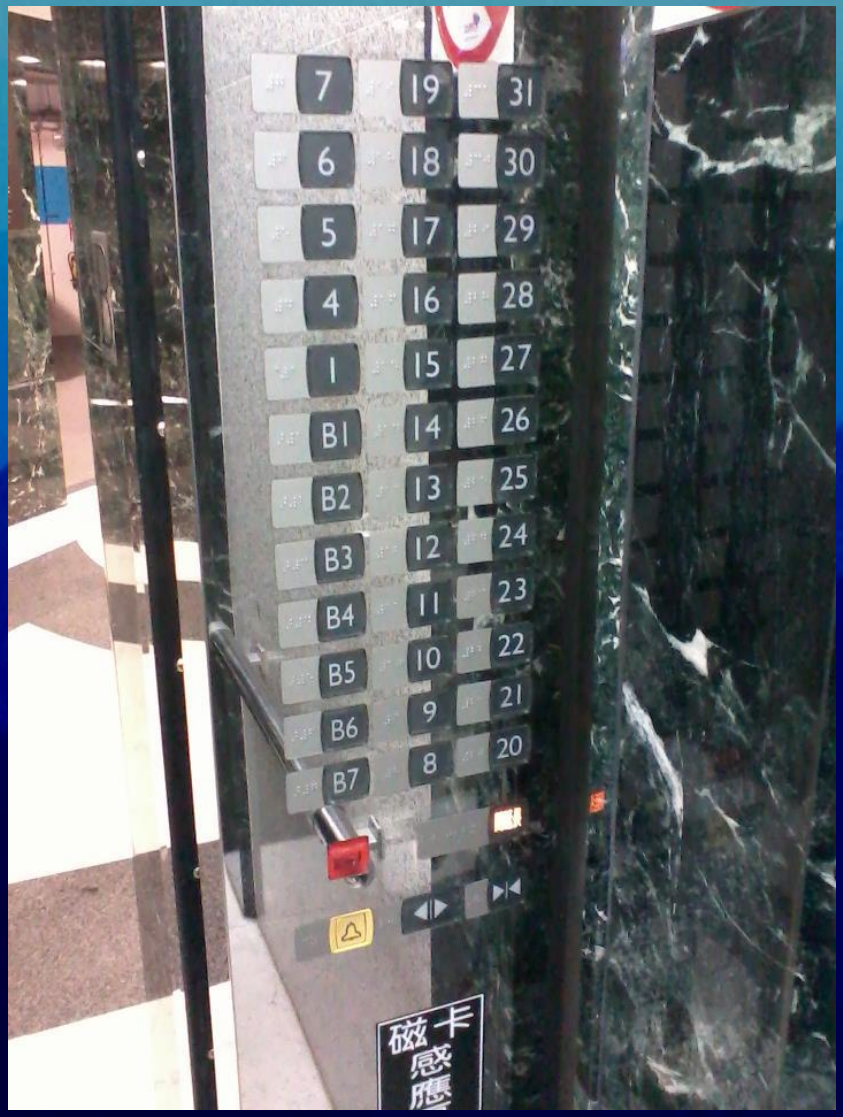
7
6
5
4
1
B1
B2
B3
B4
B5
B6
B7
19
18
17
16
15
14
13
12
11
10
9
8
31
30
29
28
27
26
25
24
23
22
21
20
磁卡感應

3
6
2
5
1
4
B1

色差的需求

私人用的小電梯

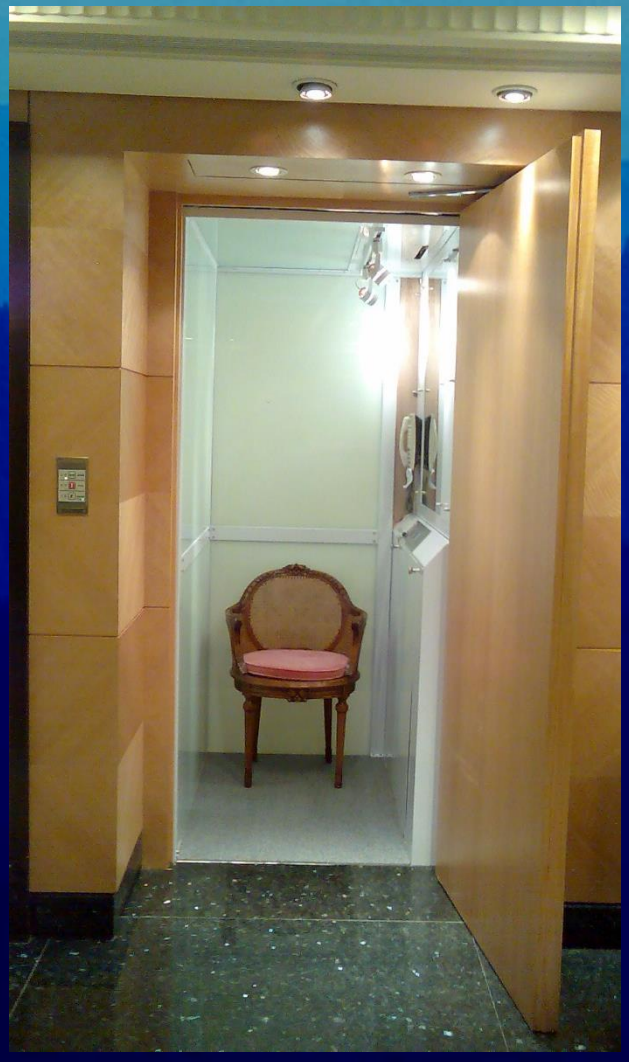

無障礙昇降機的配置考量

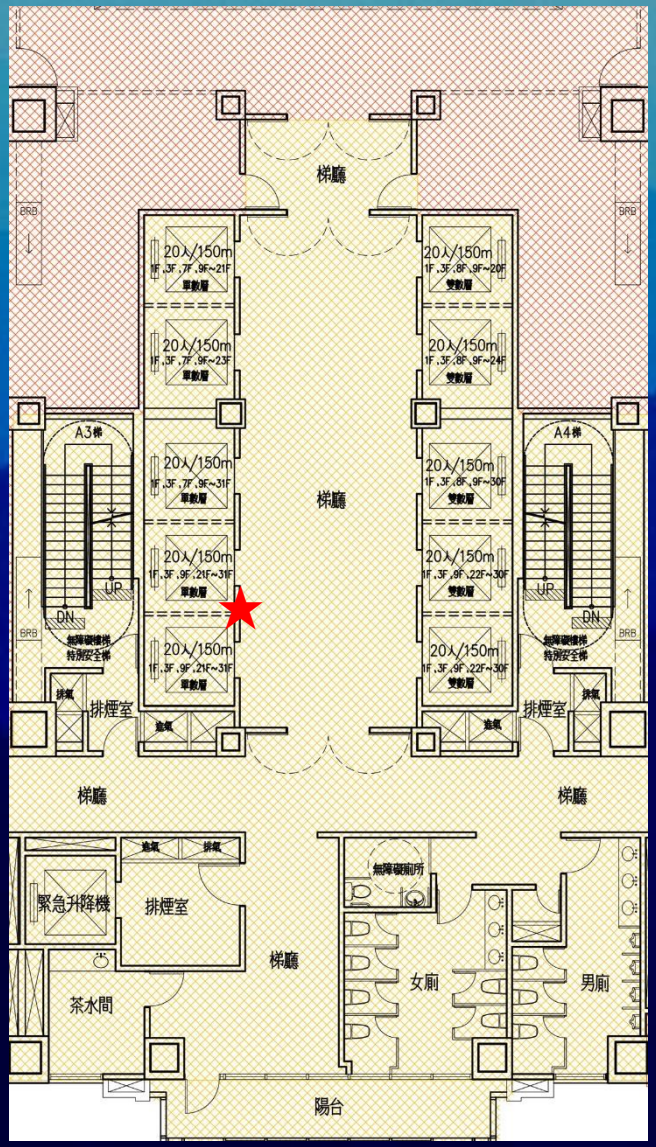

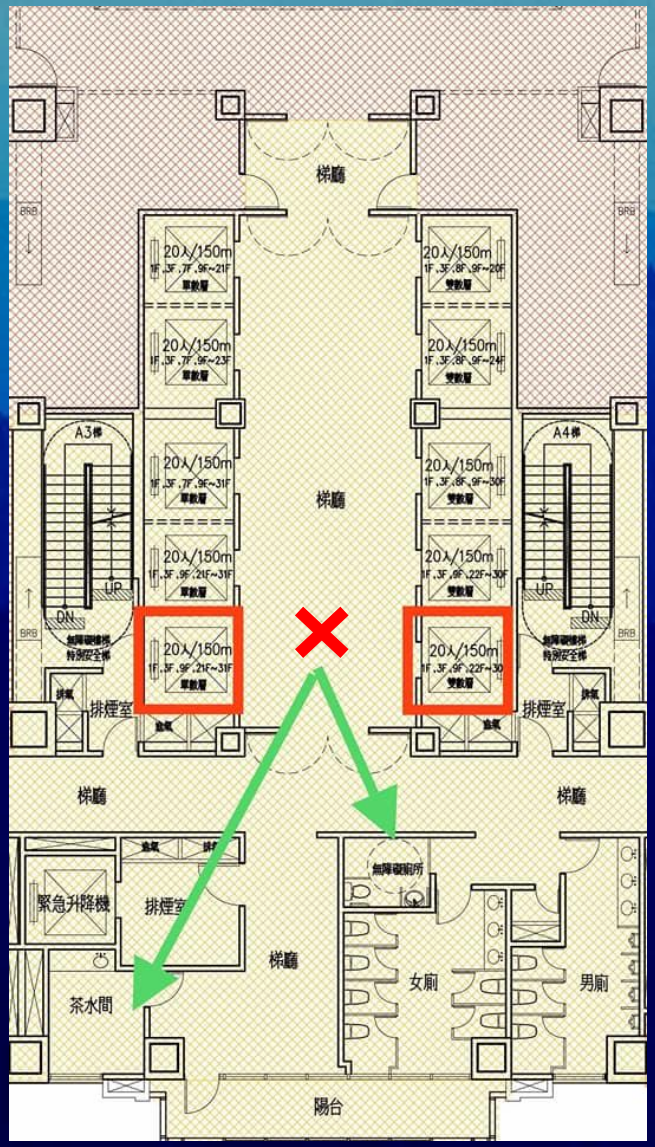

無障礙昇降機應選擇左右相鄰的兩部電梯為群管控制，且以緊急電梯為首要。（新電梯增加無障礙設備才6萬元）

第五章　廁所盥洗室

504 廁所盥洗室設計重點

1. 入口：設置於有無障礙通路可到達，其入口寬度及門操作性佳。

2. 廁所尺寸：迴轉空間150公分以上(其邊緣20cm範圍內如符合膝蓋淨容納空間規定者，得以納入)、馬桶有一側淨寬70公分以上。

3. 扶手：不可影響輪椅乘坐者移位及使用

4. 馬桶：一般座式馬桶、沖水按鍵及衛生紙位置

5. 求助鈴：設兩處求助鈴(原低按鍵的中心設置離地板高度調降為15~25cm)

重點注意

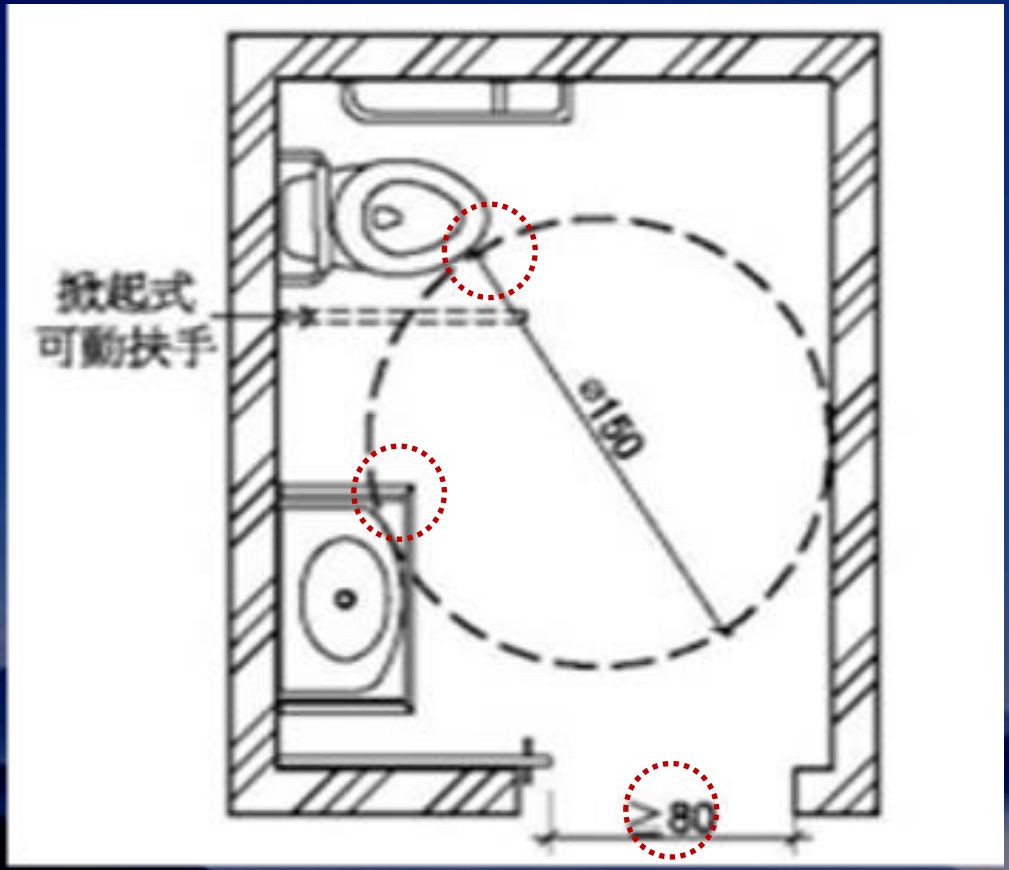

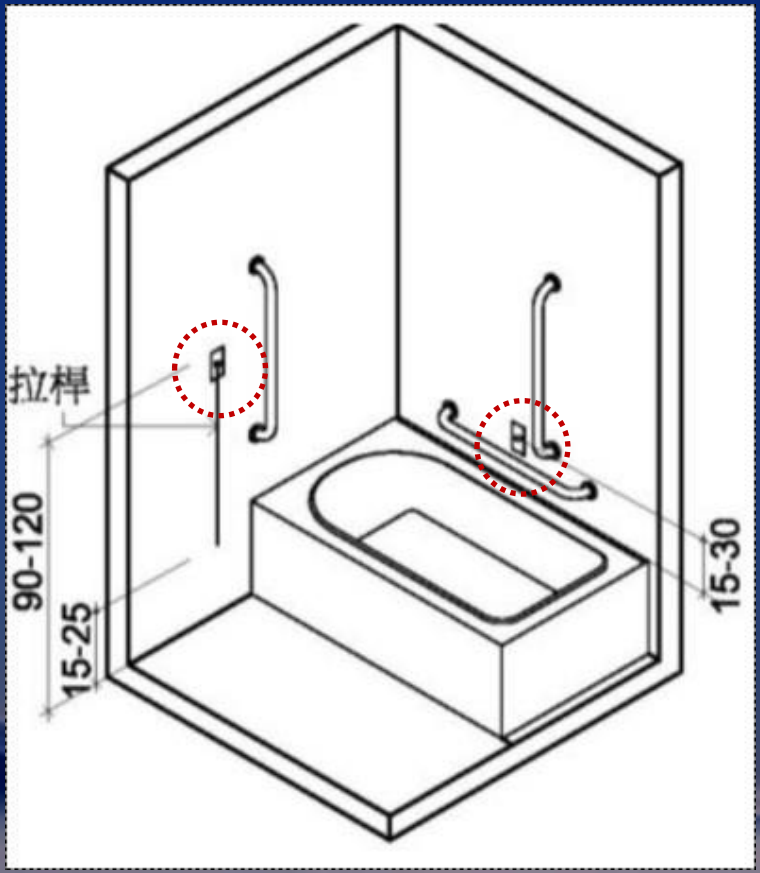

各型廁間尺寸

+ CHECK

為了方便更換尿布和穿脫衣服，而設置照護床。

為了讓能自立的輪椅使用者自行導尿，以及照護者輔助輪椅使用者更換尿布、穿脫衣服等，必須讓成人橫躺下來。無障礙洗手間內設置照護床，將有助於障礙者和高齡者外出活動。另外，照護床也可以利用在更換嬰幼兒尿布，非常便利。設置在預設使用者為嬰幼兒同行者的場所內時，建議同一空間內加設嬰兒椅。

注意 請務必在使用者容易看到處，貼上隨商品附的「警示標籤」。

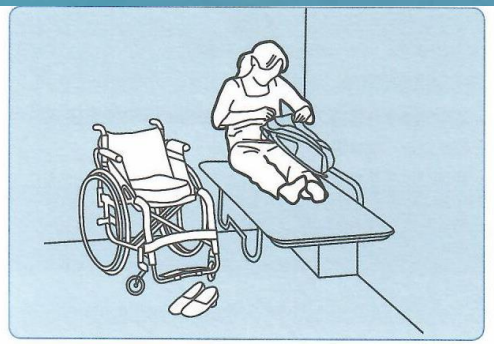

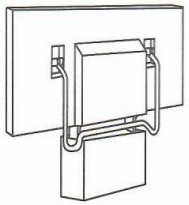

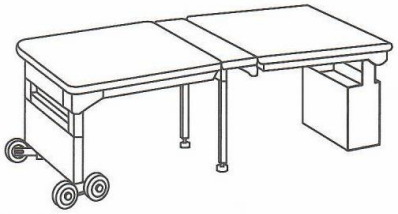

設置上的注意事項（多功能洗手間）

▶ 長邊收納型（收納式照護床）

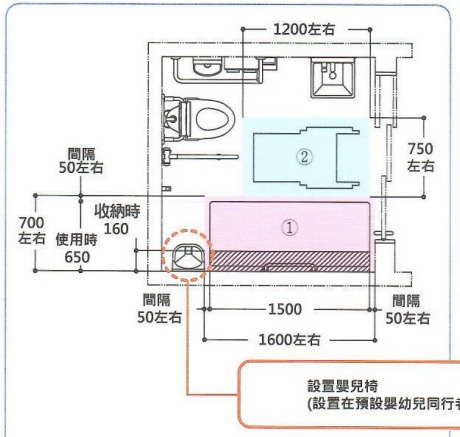

▶ 短邊收納型（公共用照護床）

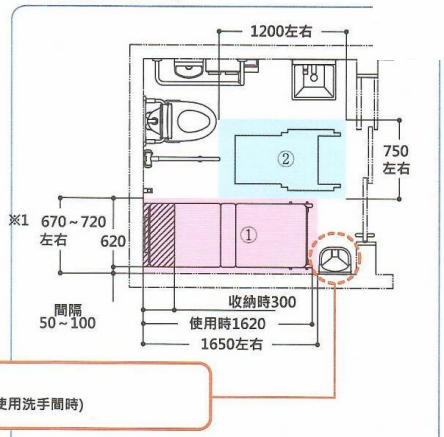

設置嬰兒椅
(設置在預設嬰幼兒同行者會使用洗手間時)

必要的設置空間

① 照護床本體設置空間寬 700mm× 長 1600mm
② 使用照護床，並確保輪椅的空間寬 750mm× 長 1200mm

必要的設置空間

① 照護床本體設置空間寬 670 ～ 720mm× 長 1650mm
註：裝設握把型照護床時，和牆壁面緩衝的間隔請保留 100mm。（此時，①的空間寬度必須達 720mm。
② 使用照護床，並將輪椅停在旁邊的空間寬 750mm× 長 1200mm

考量安全性，避免設置在長邊兩側皆無牆壁之場所，請設置在長邊單側靠牆處。

馬桶寬度約45cm、深度約72cm。

無障礙廁所設計注意事項

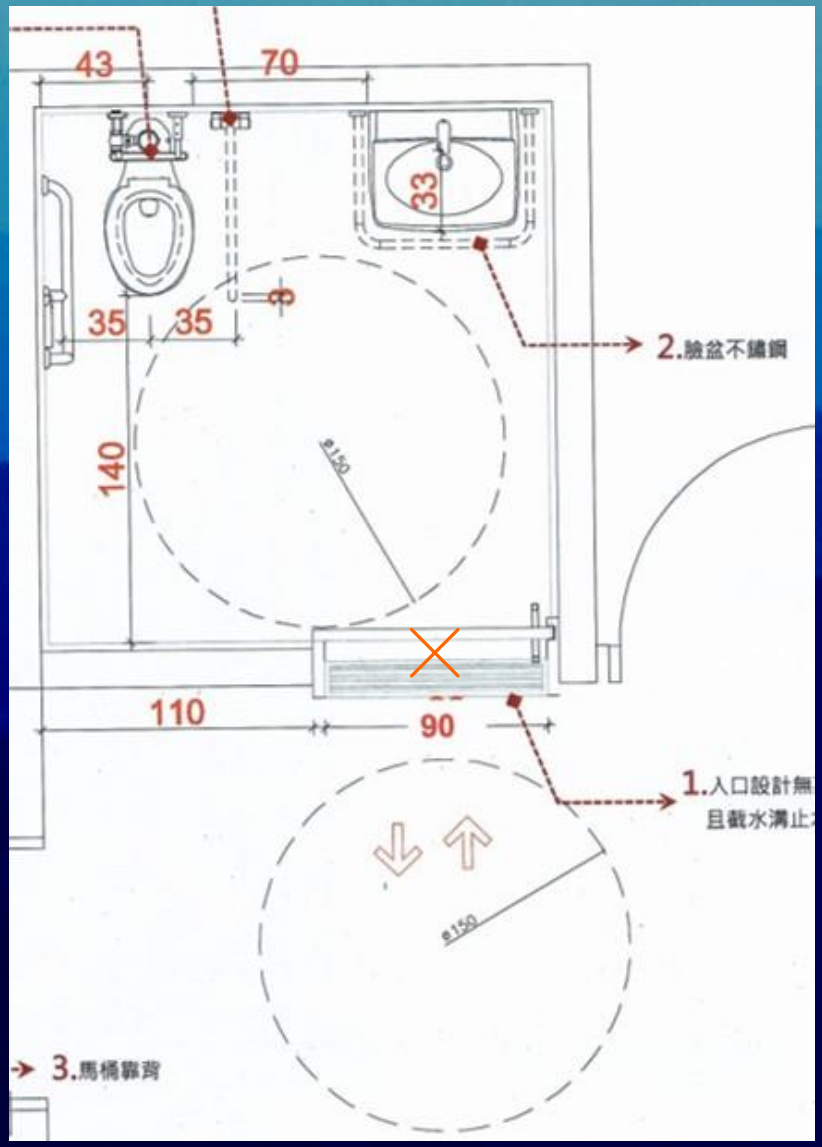

- 有把手的橫拉門雖然寬標90cm，可是開啟後通過淨寬一定不足；水龍頭出水口到環狀扶手外援應該標示小於40cm。截水溝的排水方向，容易溢水，應該與行進方向平行。

馬桶配置

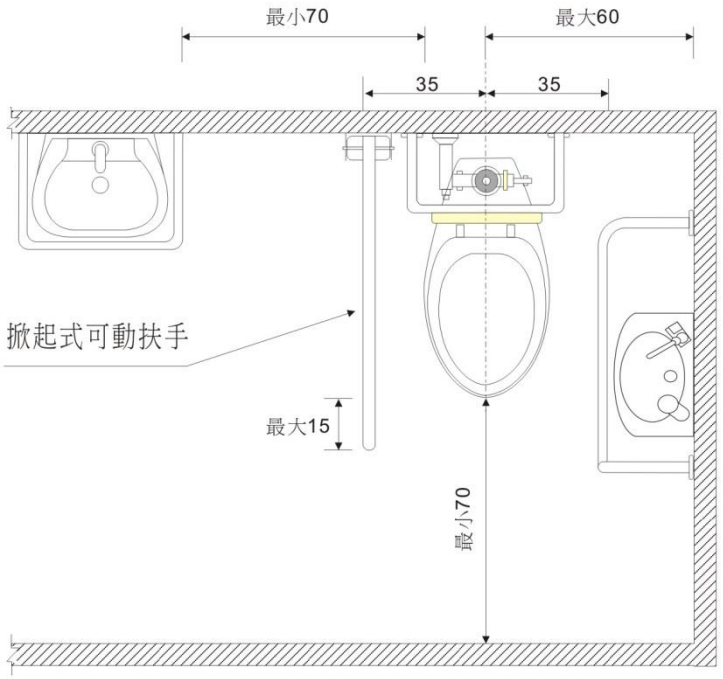

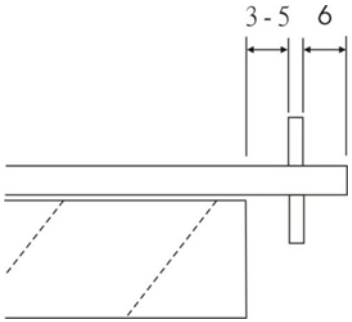

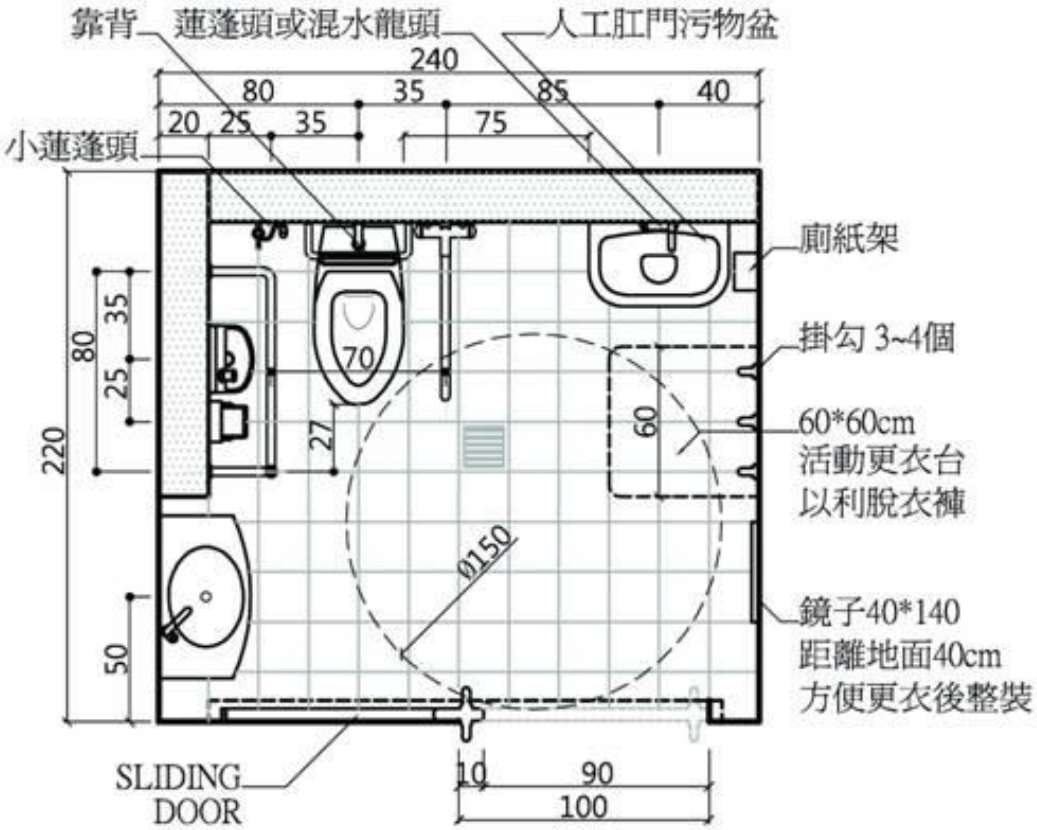

D-PLAN 行動不便者廁所內
加人工肛門污物盆及更衣平台

S:1/50

允許45度上馬桶

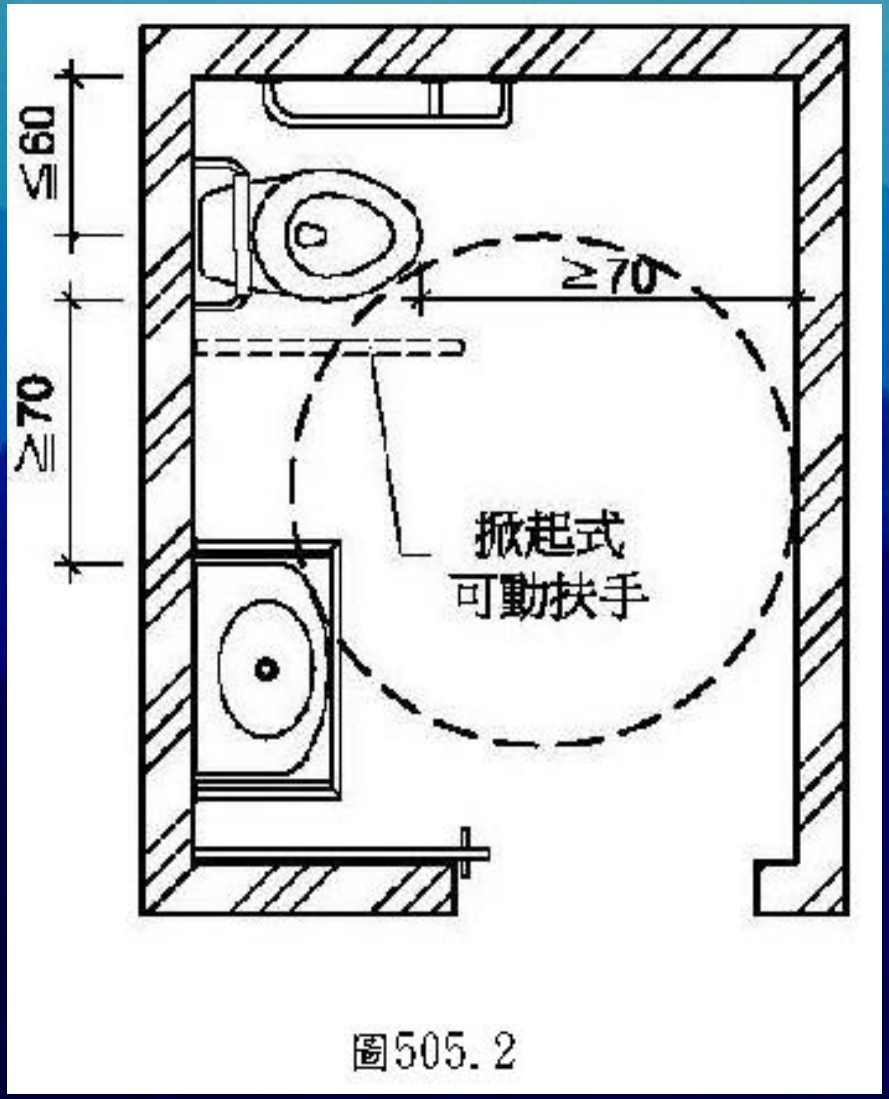

圖505.2

不當的配置

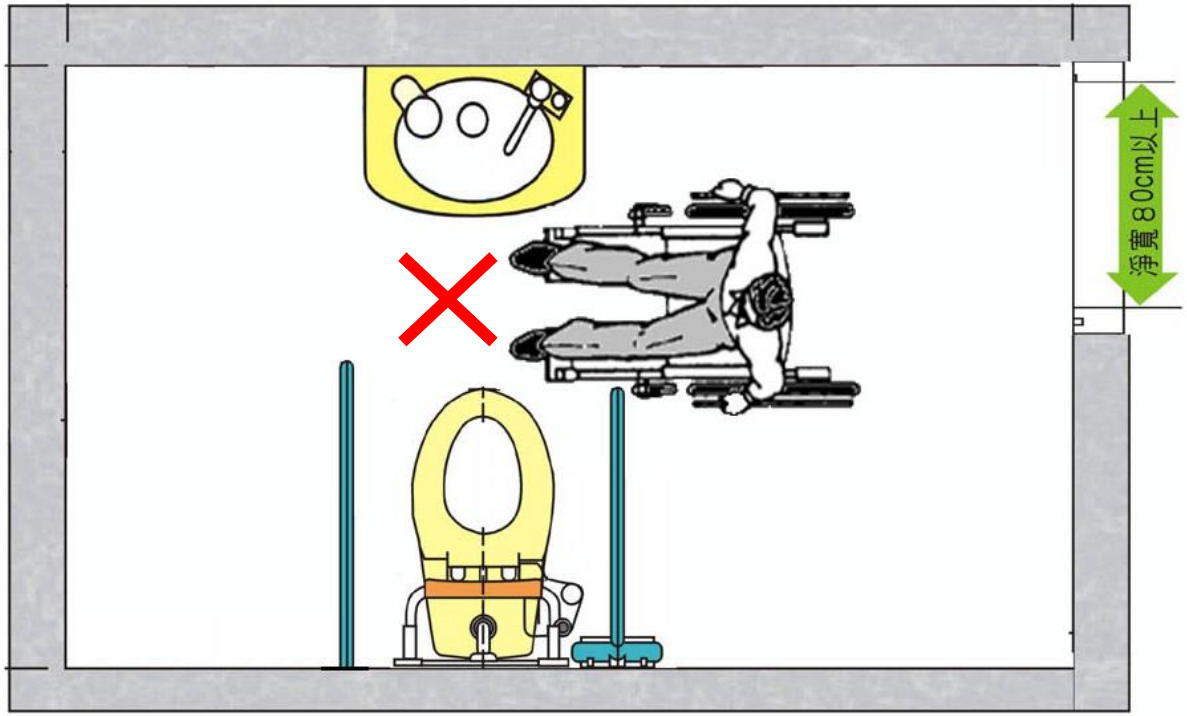

迂迴通道免設門扇

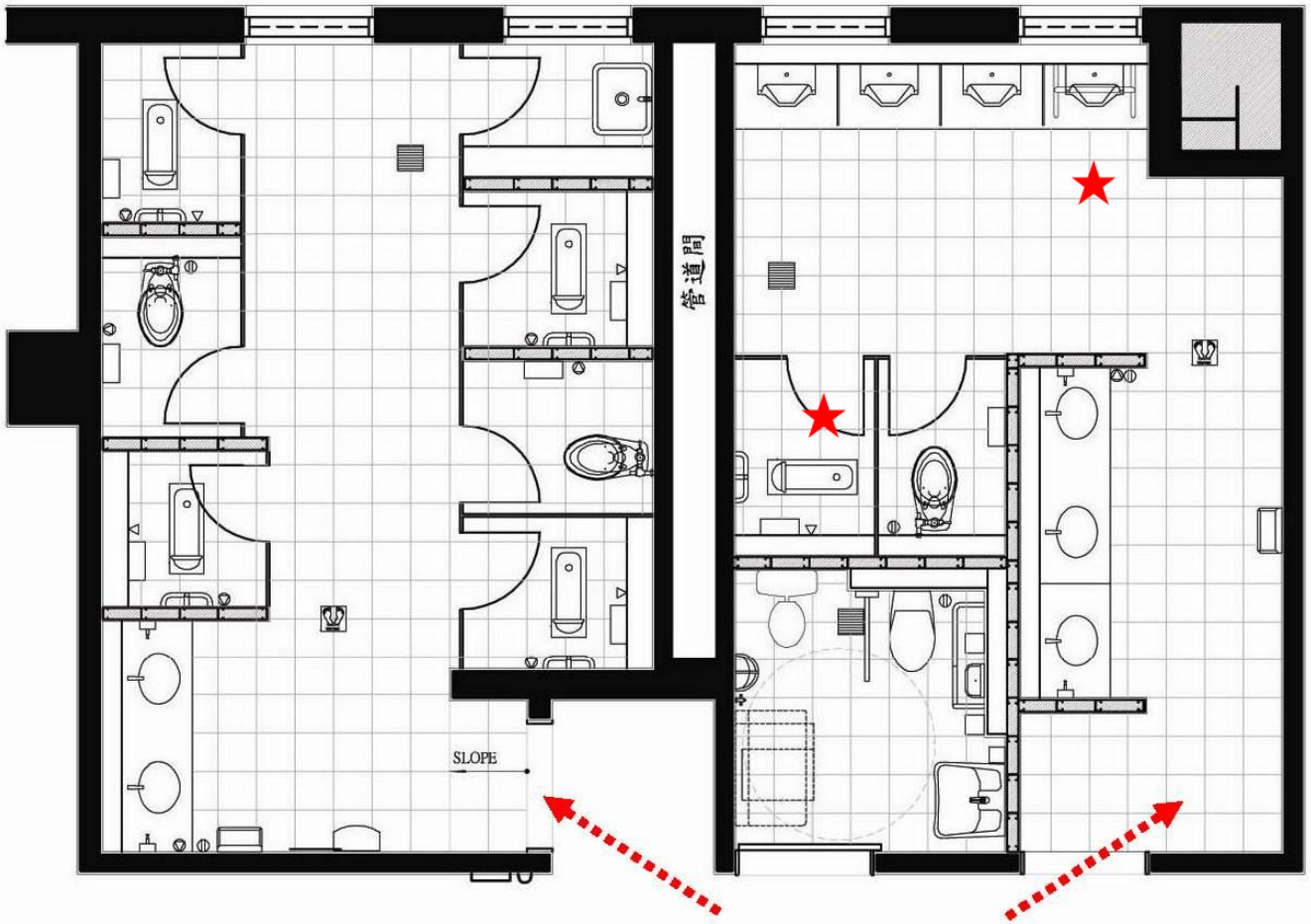

圖 2-2 不設入口門扇而以迂迴通道取代之設計案例
(台北捷運木柵線南京東路站廁所)

公共廁所配置平面

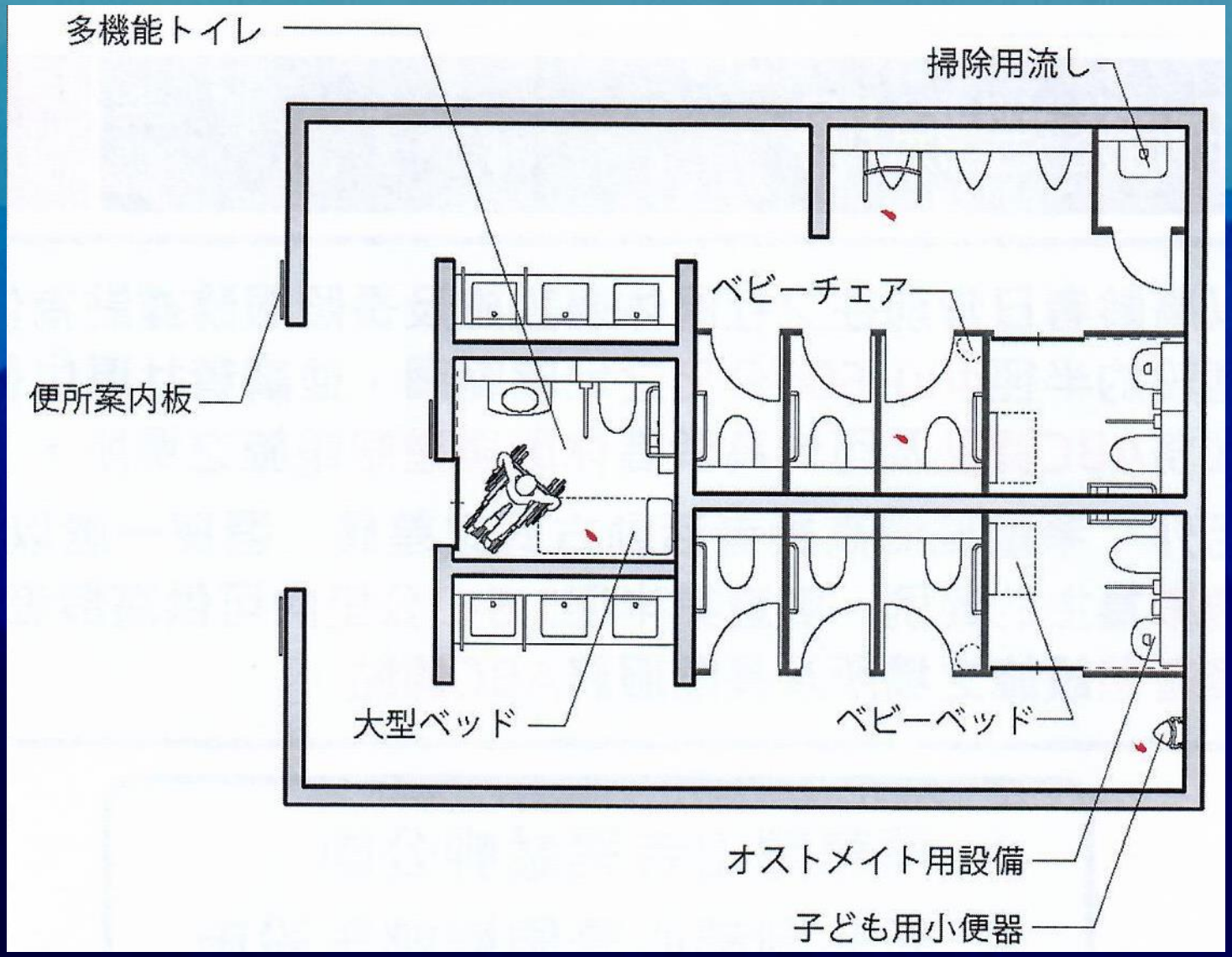

不通視的平面設計

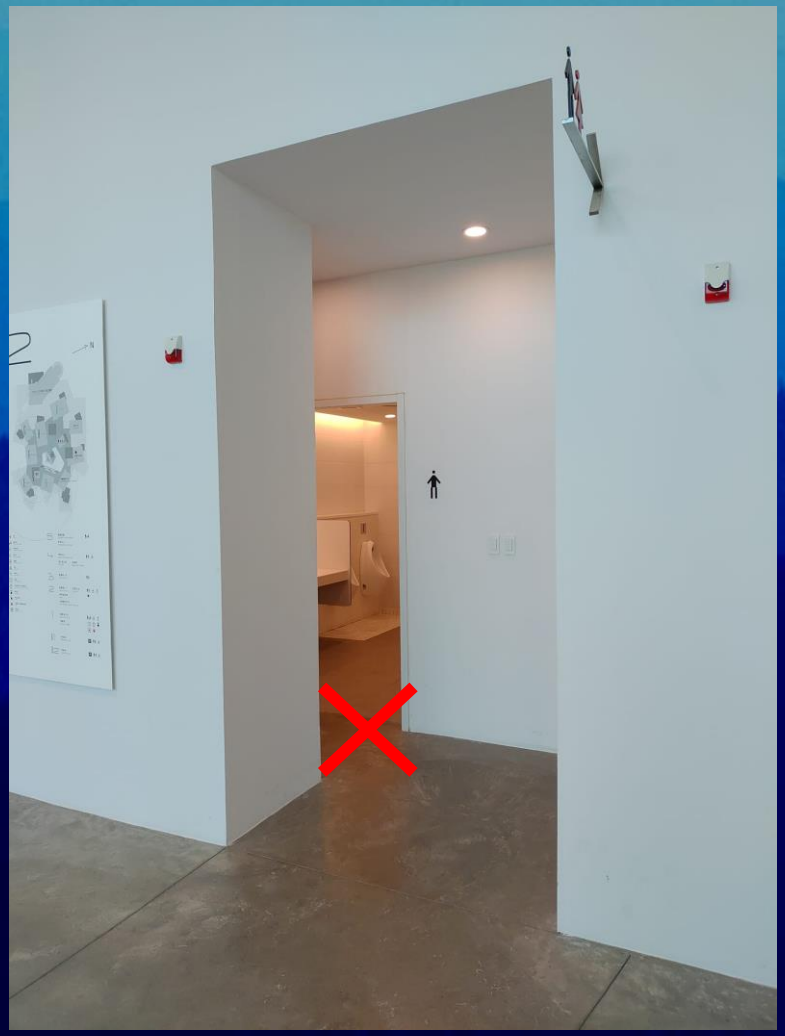

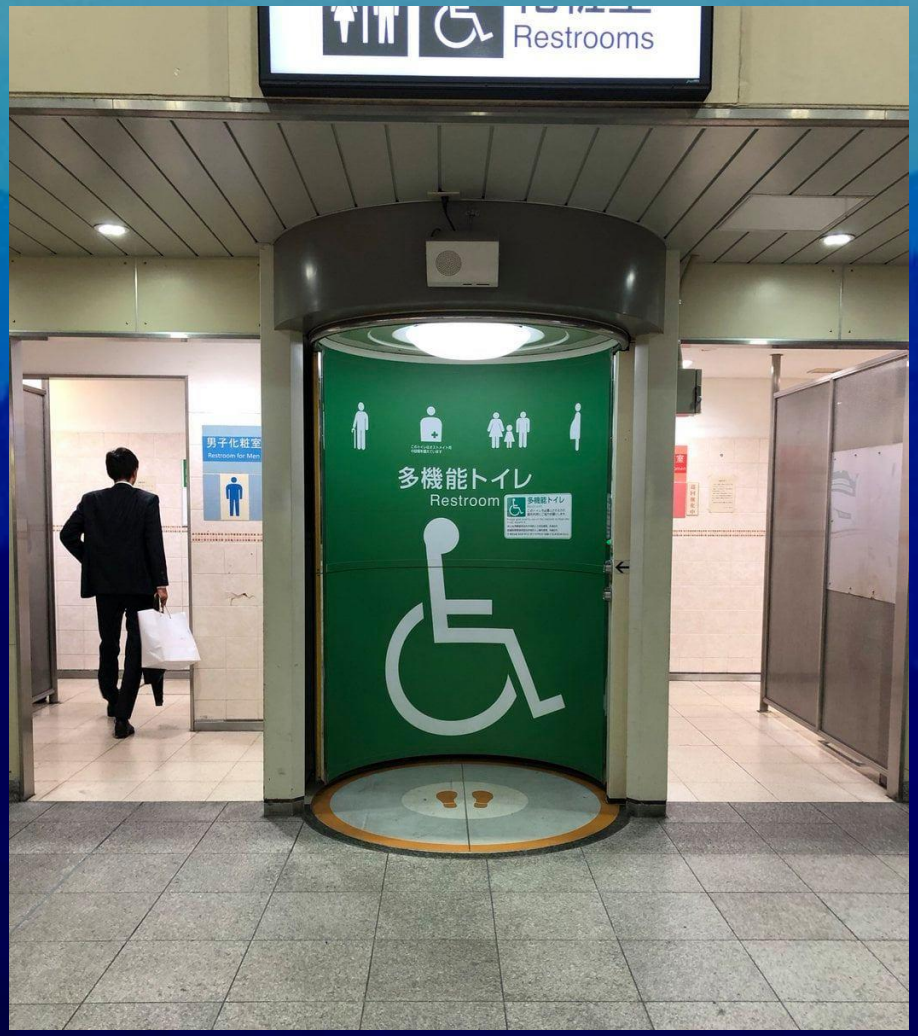

性別友善廁所

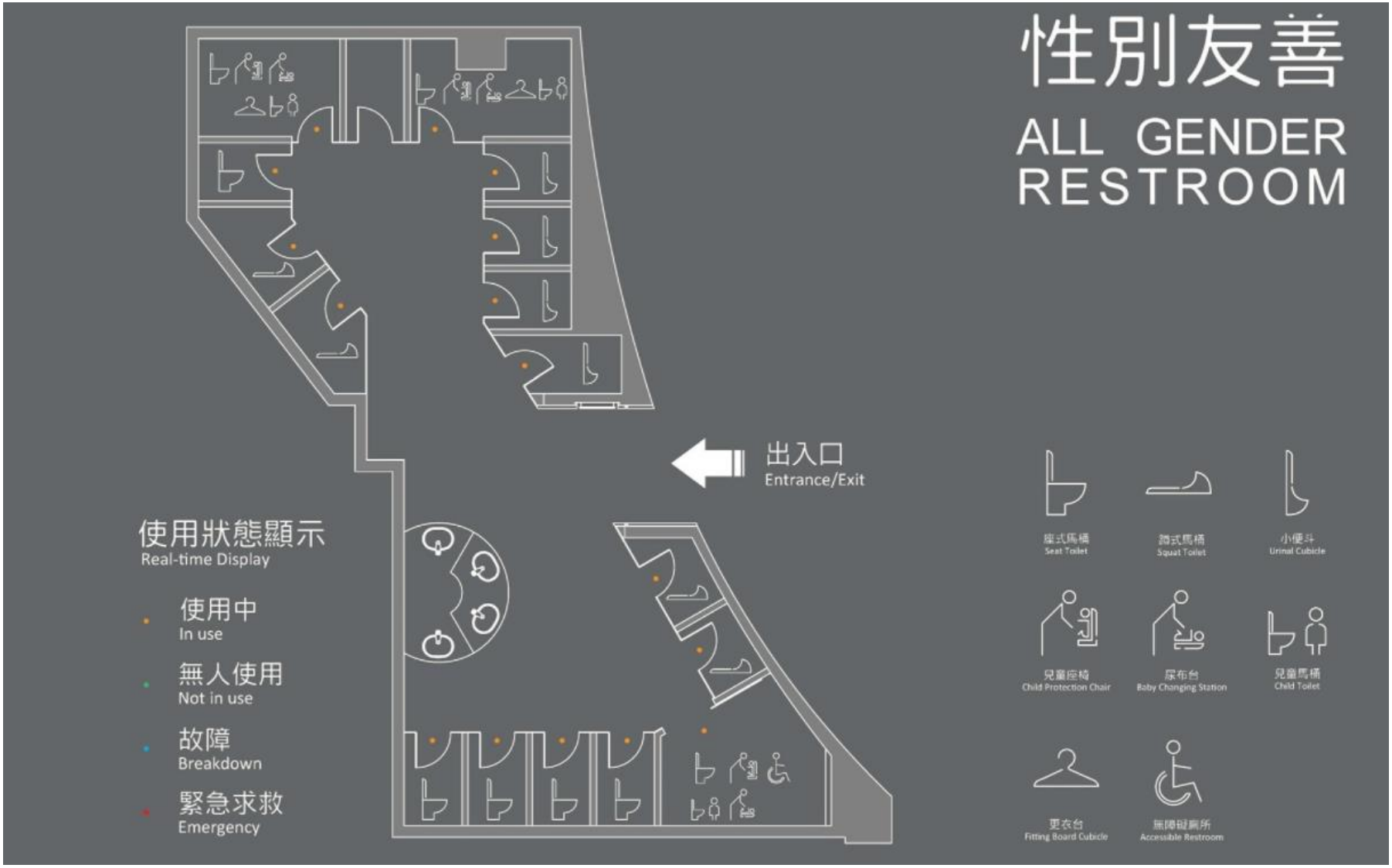
性別友善
ALL GENDER RESTROOM
出入口
Entrance/Exit
使用狀態顯示
Real-time Display
使用中
In use
無人使用
Not in use
故障
Breakdown
緊急求救
Emergency
座式馬桶
Seat Toilet
蹲式馬桶
Squat Toilet
小便斗
Urinal Cubicle
兒童座椅
Child Protection Chair
尿布台
Baby Changing Station
兒童馬桶
Child Toilet
更衣台
Fitting Board Cubicle
無障礙廁所
Accessible Restroom

不如以布簾隔絕視線

門扣式樣

開關應離牆角30公分

Thank you for keeping the toilet clean
行こう！飛ぼう！関空！
使用後は外側の 閉 ボタンで
ドアを閉めて下さい。
Please use the outside CLOSE
button to close the door after
each use.
開
OPEN
閉
CLOSE

開
OPEN
閉
CLOSE

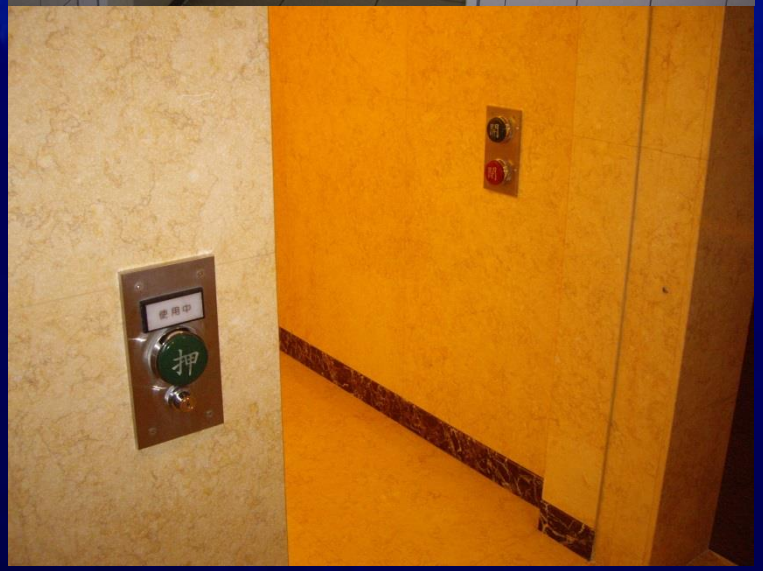
使用中
押

廁所橫拉門門擋

加橫把手

502 .1 案例檢討

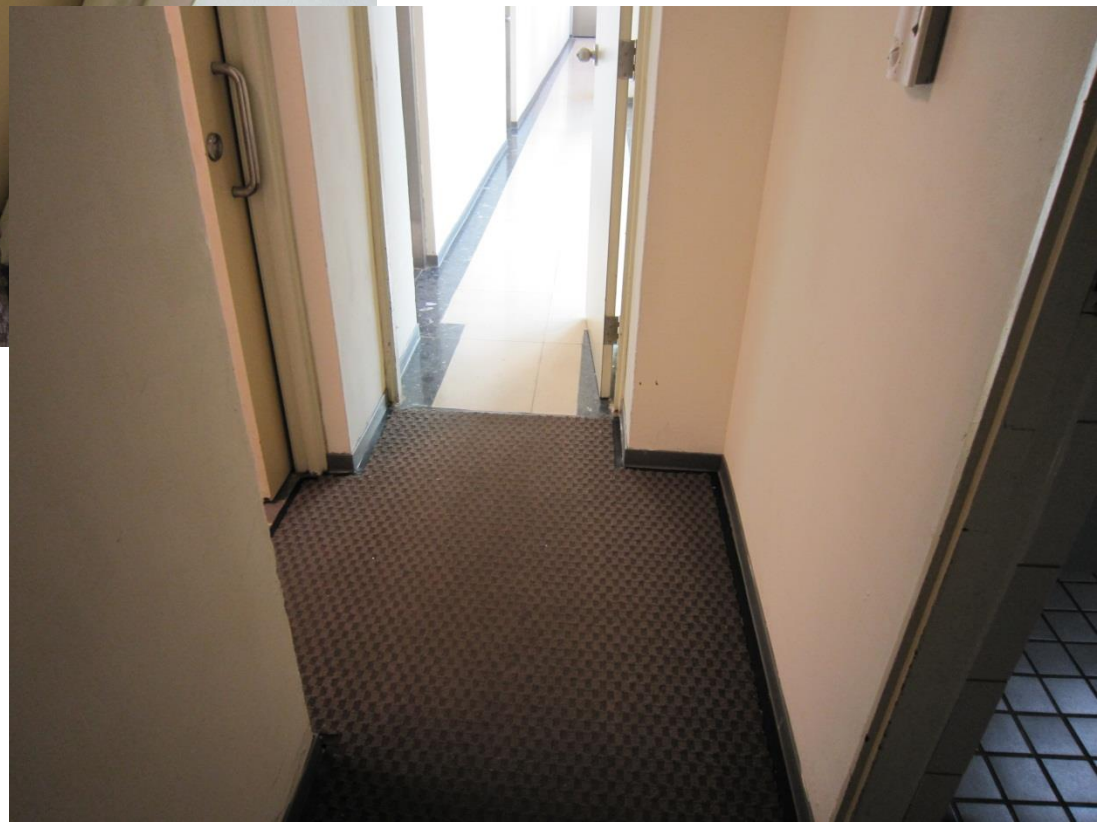

無障礙通路

找毛病

無障礙廁所 求助鈴

無障礙廁所

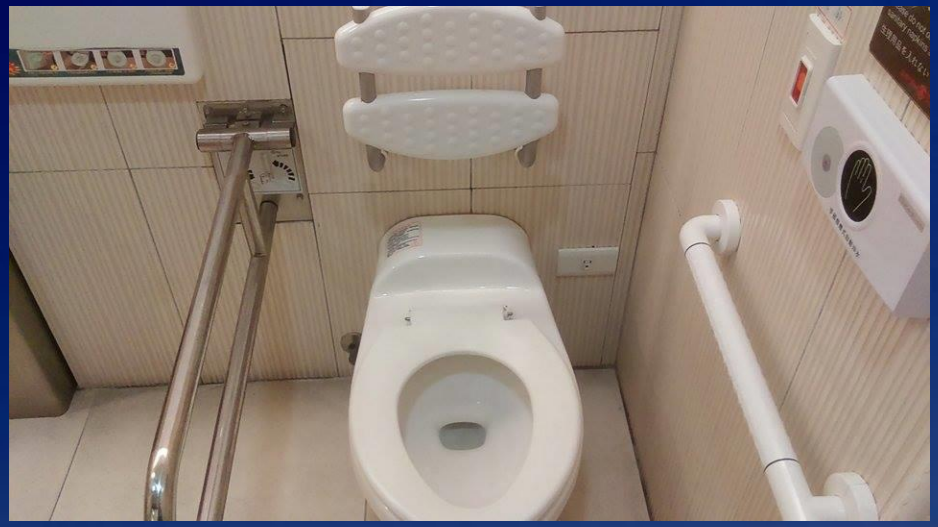

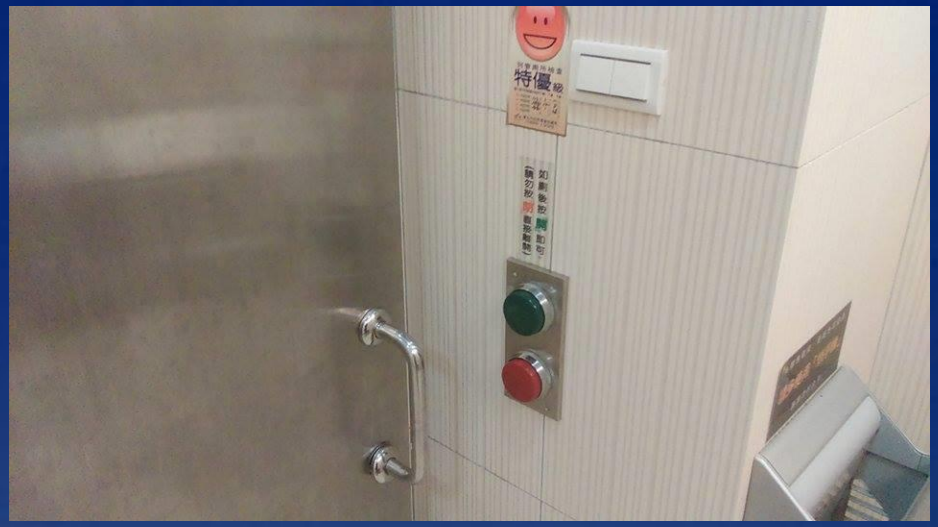

門把空間

廁所盥洗室空間應採用橫向拉門，出入口之淨寬不得小於80cm（圖504.1），且門把距門邊應保持4-6cm，靠牆之一側並應於距門把4-6cm處設置門擋，以防止夾手；門扇得設於牆之內外側。

可掀式活動扶手

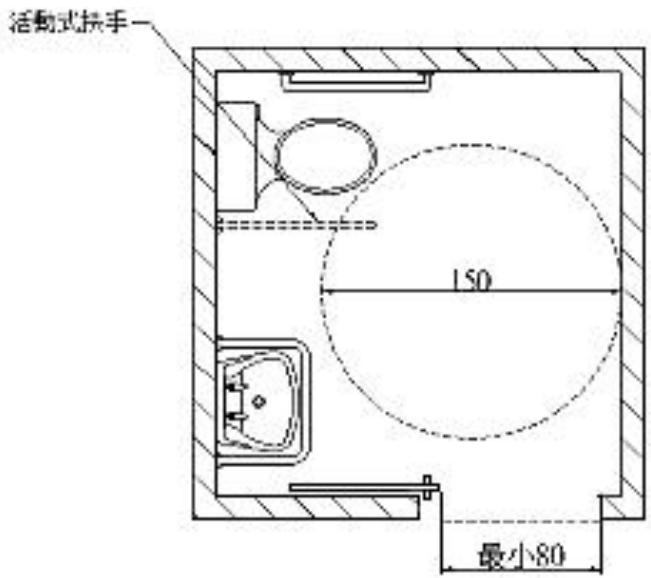

圖 504.1

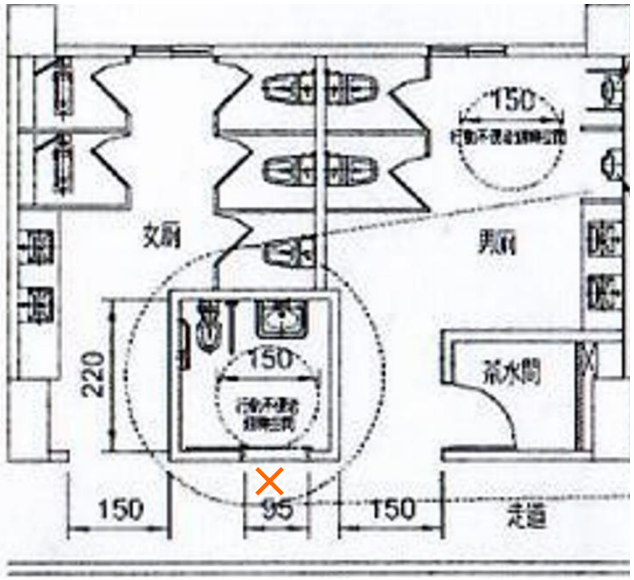

降低的扶手

504.4：求助鈴

按鈕應設置兩處，一處在距離馬桶前緣往後15公分、馬桶座位上60公分處，另一處在馬桶前緣，高15~25公分處，且按扭應明確標示。

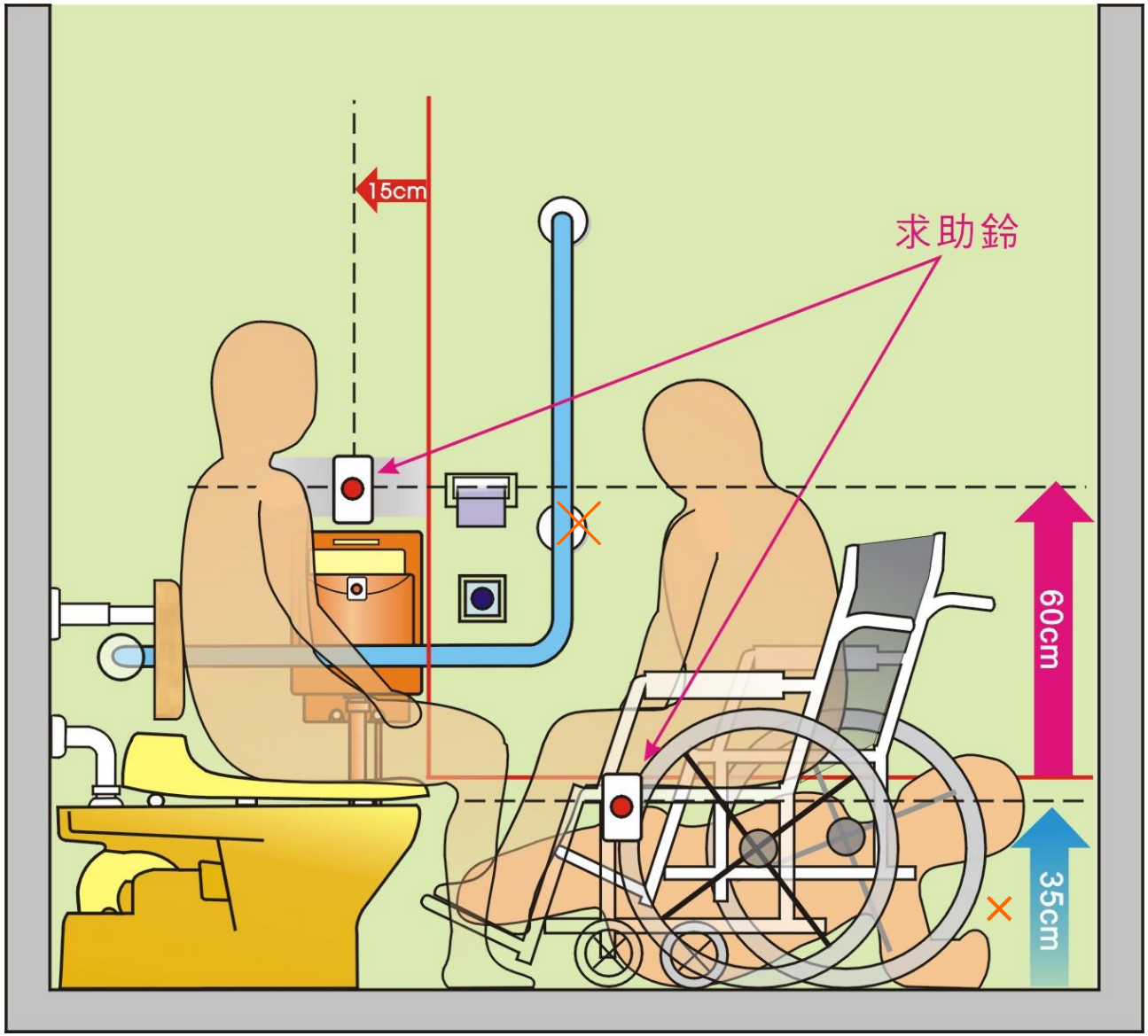

求助鈴504.4；505.6

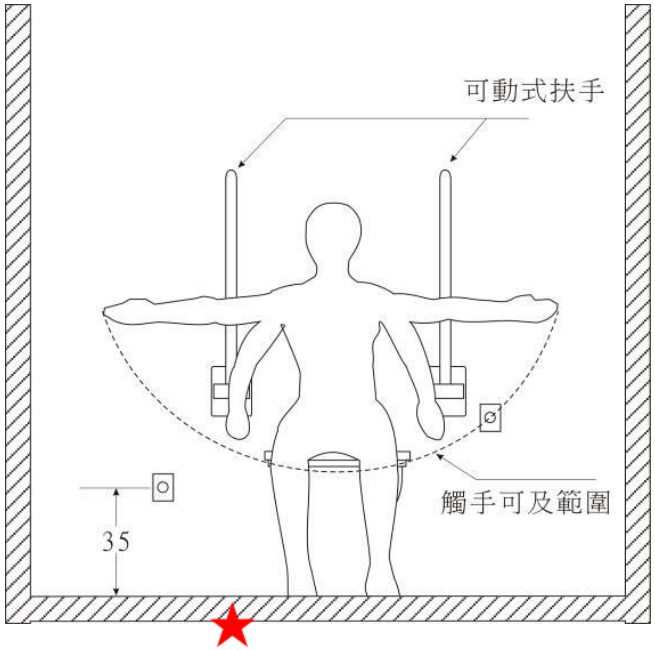

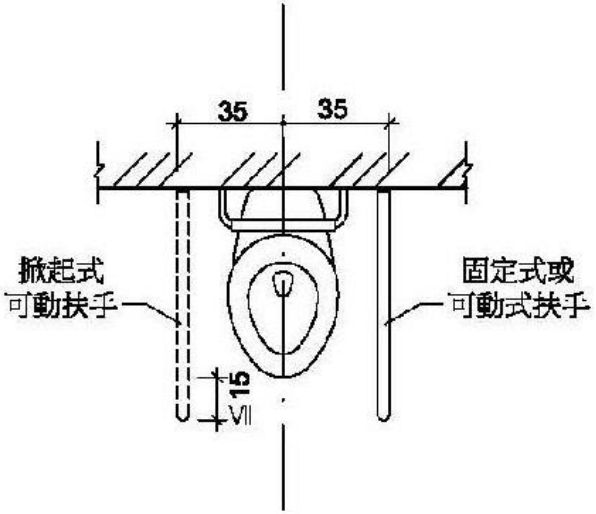

圖505.6

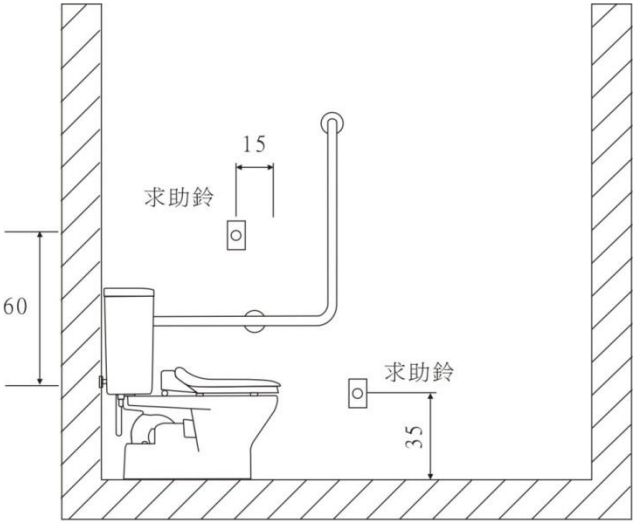

一處在距離馬桶前緣往後15公分、馬桶座位上60公分， ；另在距地板面高15~25cm範圍內設置一處可供跌倒後使用之求助鈴，且應明確標示，易於操控。

504.4 拉桿、繩式求助鈴

504.4.1求助鈴

1. 位置及數量
2. 求助鈴形式

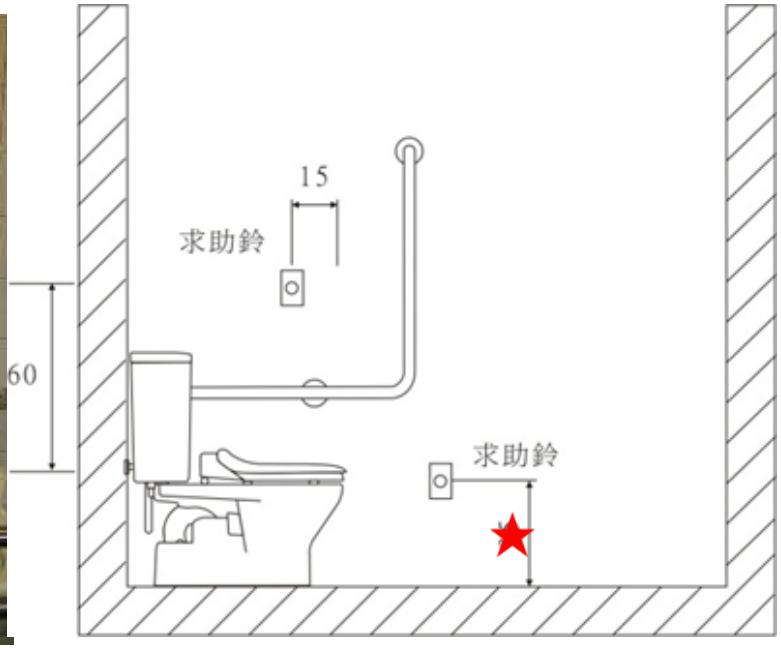

一處位在地面上15~25公分處

一處設置於馬桶側牆上手可觸及處

浴缸按鈕

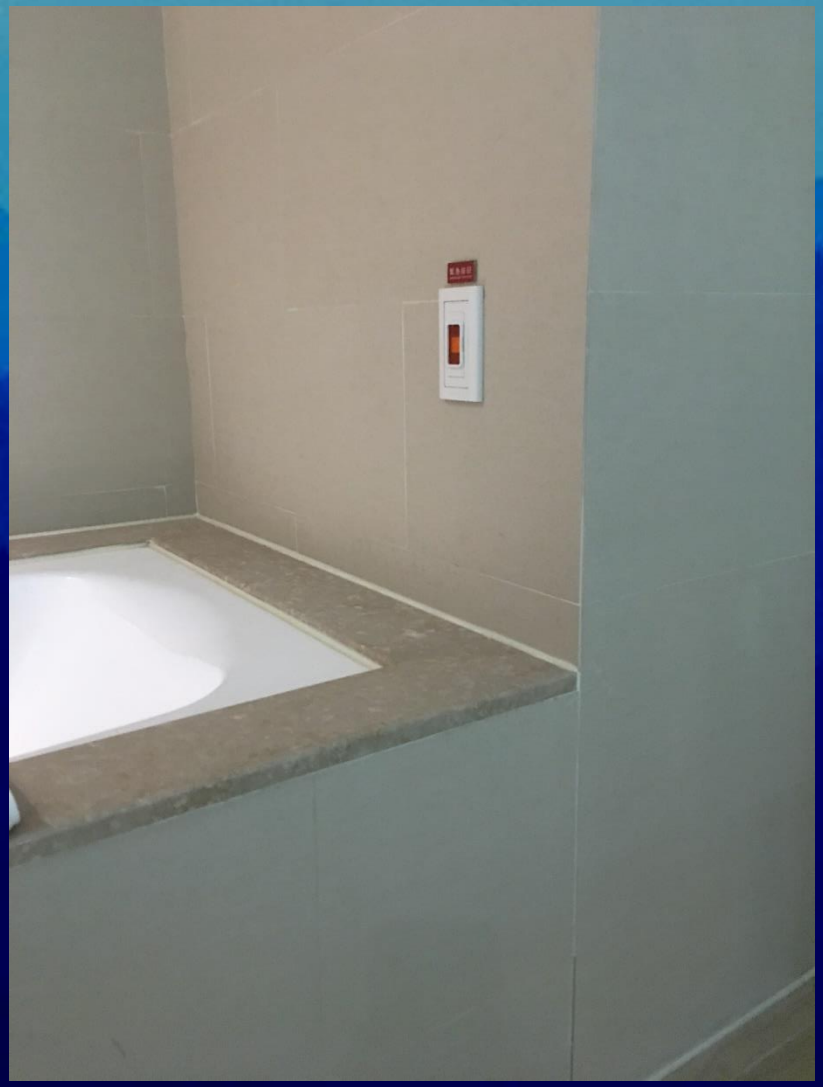

505.3 應考慮坐式馬桶之背靠

1. 背靠：馬桶正後方，下缘距馬桶座墊為20cm。
2. 若以水箱為靠背，應考慮其平整性與安全性(應距離馬桶前緣42~50cm，坐墊應可以掀立) 。

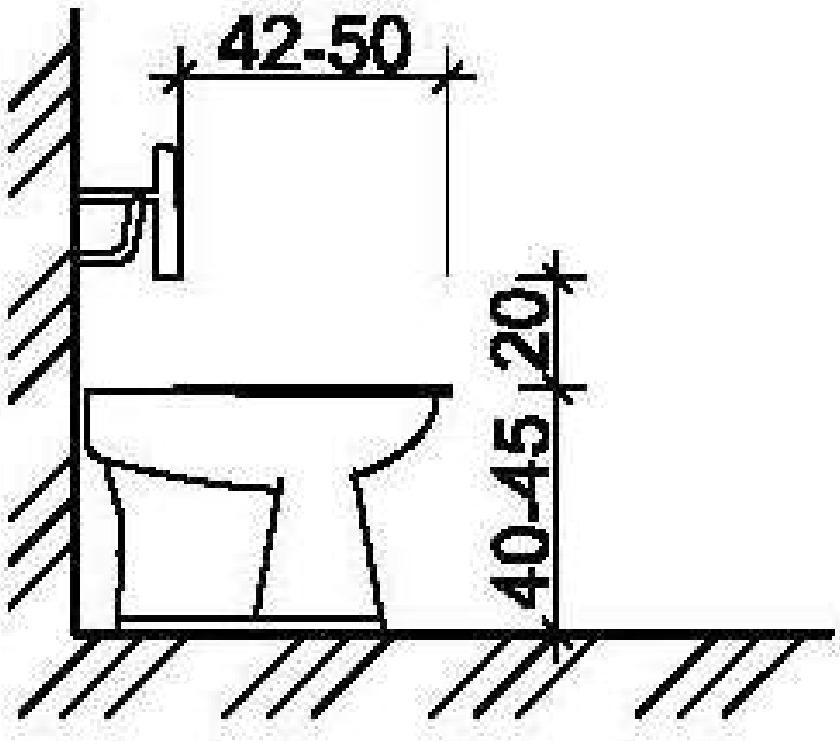

馬桶坐墊要能掀立起來

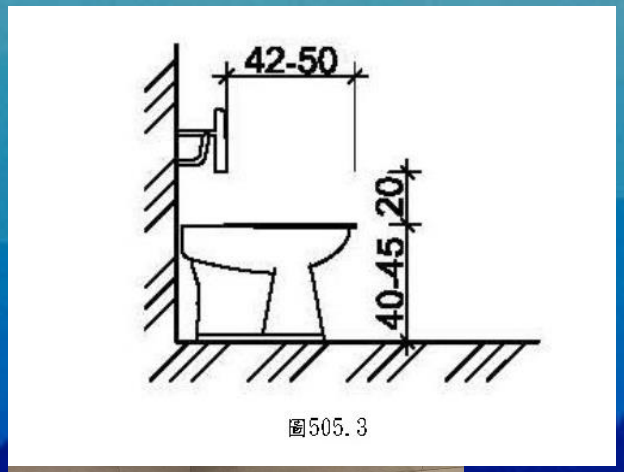

圖505.3

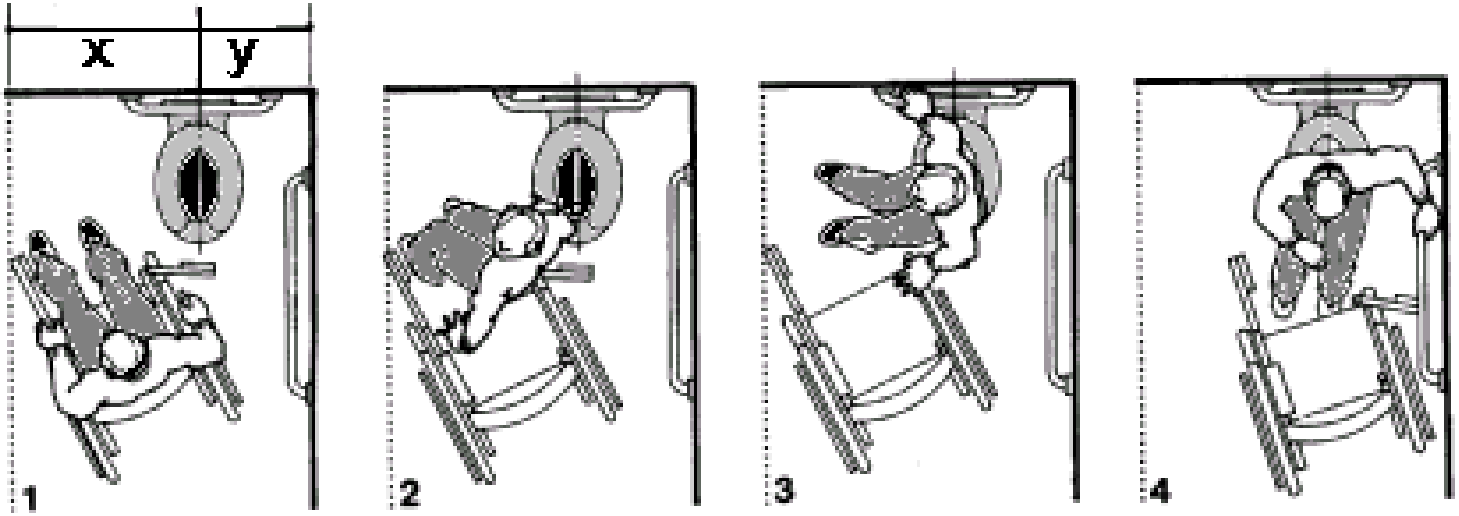

A

x:45-80cm
y:45cm
z:110cm

輪椅使用者與馬桶間的轉換關係

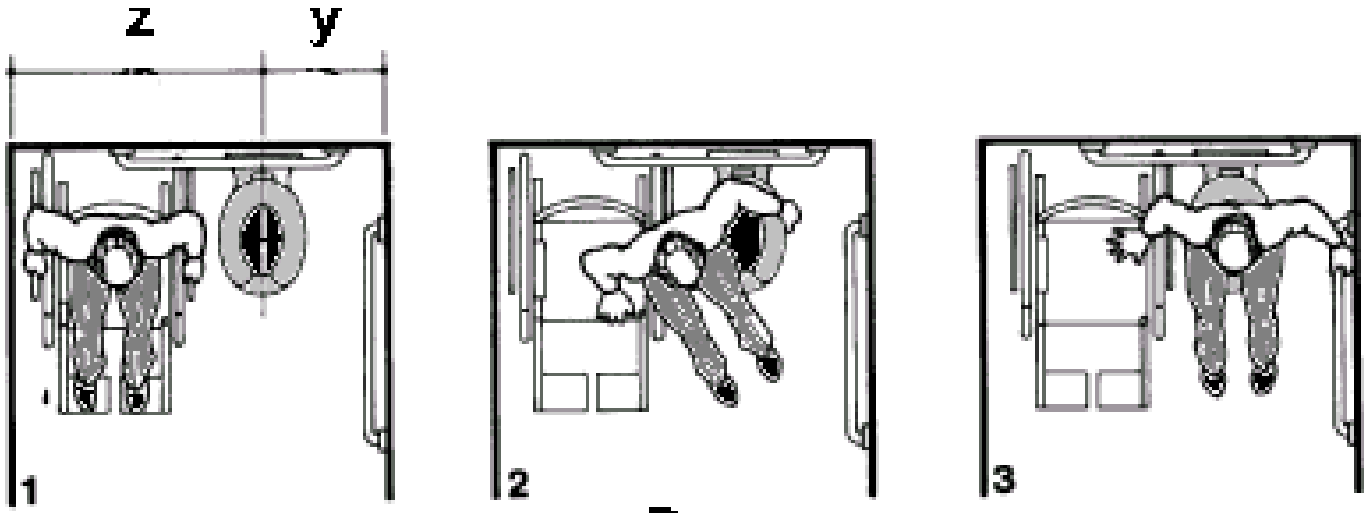

B

應該詳細標誌尺寸

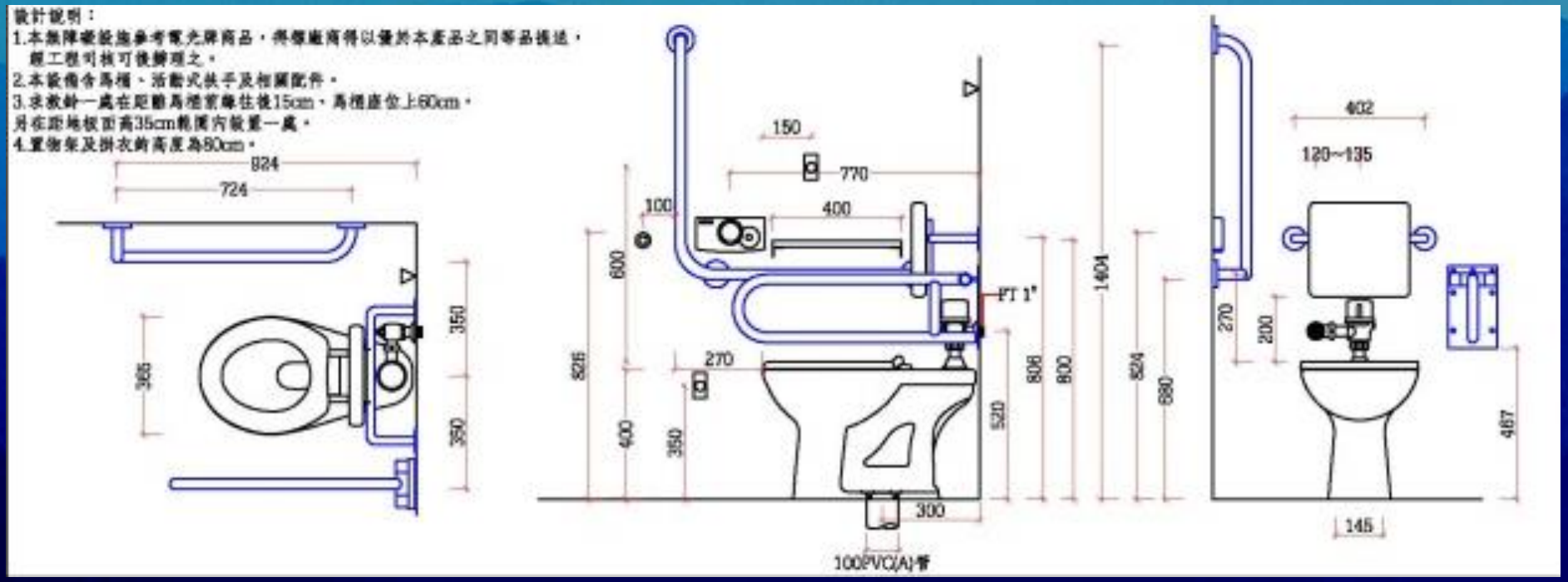
設計說明：
1.本無障礙設施參考電光牌商品，供標廠商得以優於本產品之同等品提送，
經工程司核可後辦理之。
2.本設備含馬桶、活動式扶手及相關配件。
3.求救鈴一處在距離馬桶前緣往後15cm，馬桶座位上60cm，
另在距地板面高35cm範圍內設置一處。
4.置物架及掛衣鈎高度為80cm。
824
724
350
350
365
150
770
100
400
600
525
270
400
350
FT 1"
1404
808
800
524
680
520
300
100PVC(A)管
402
120~135
270
200
467
145

轉角處支撐

L型固定扶手水平兩點支撐

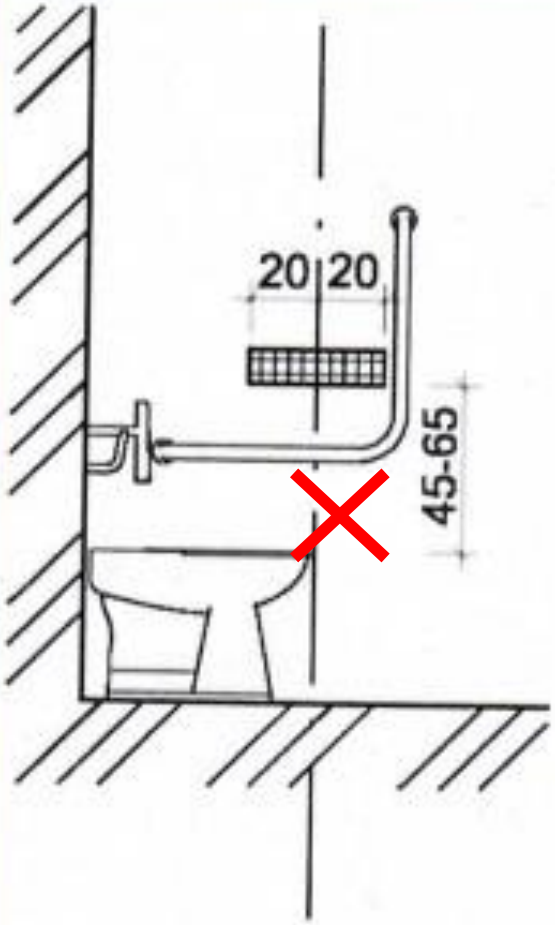

圖A405.1

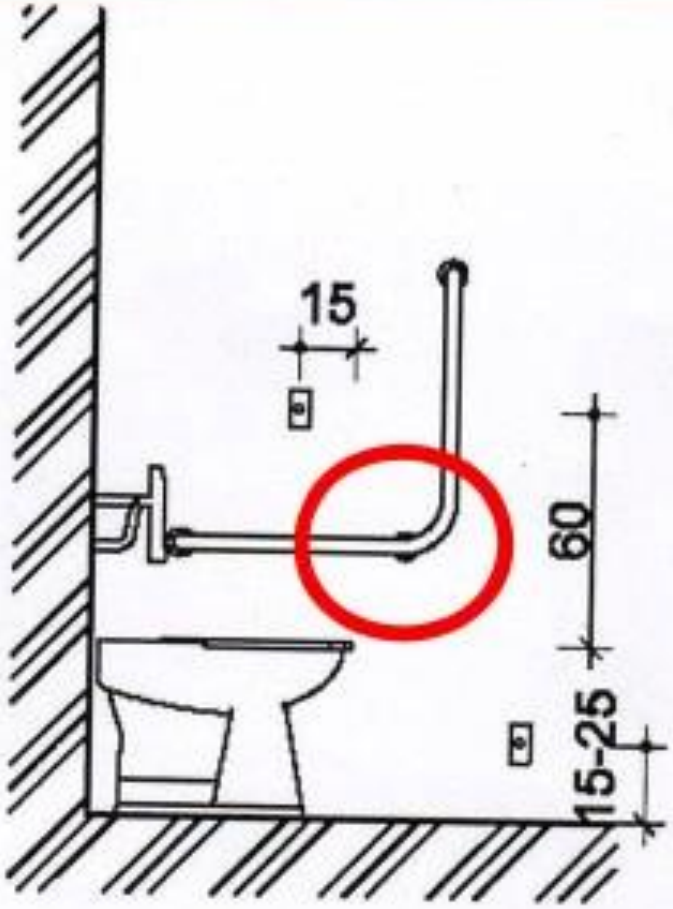

圖504.4.1

505.5 側邊L型固定扶手

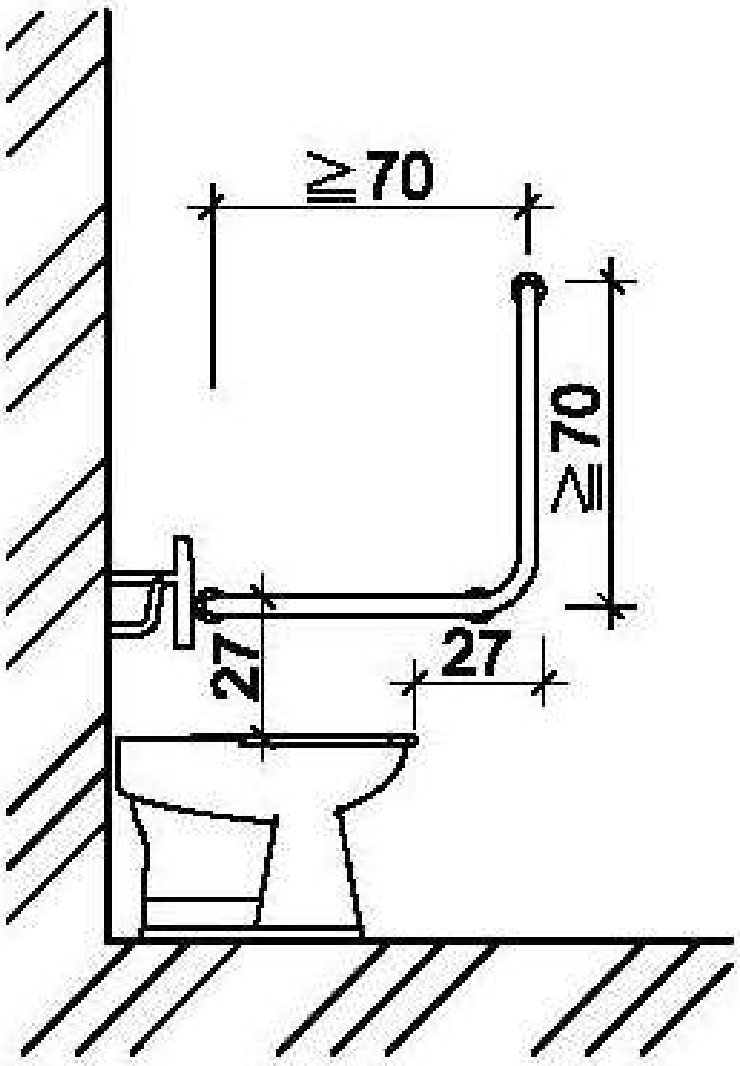

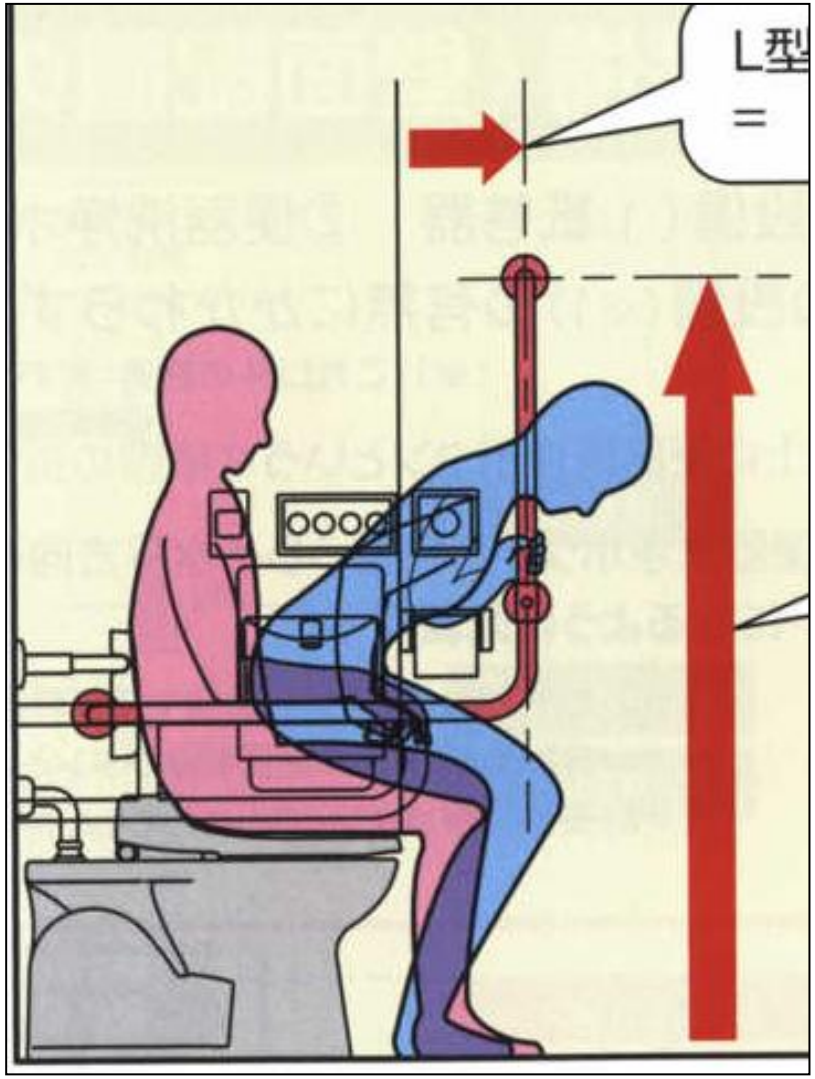

505.6兩側可動扶手

馬桶中心線兩側各35公分

馬桶座墊上至扶手上緣**27cm**。

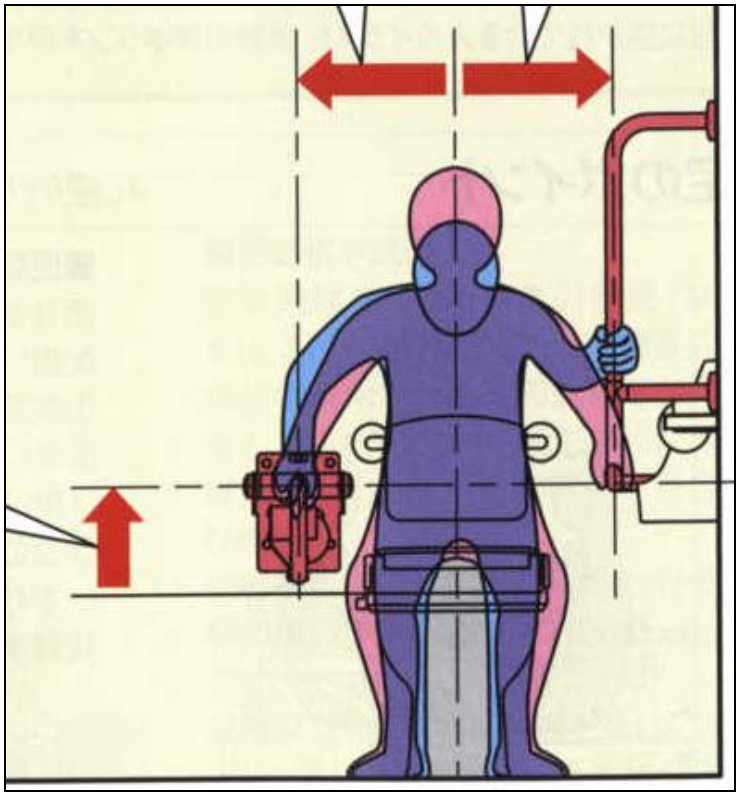

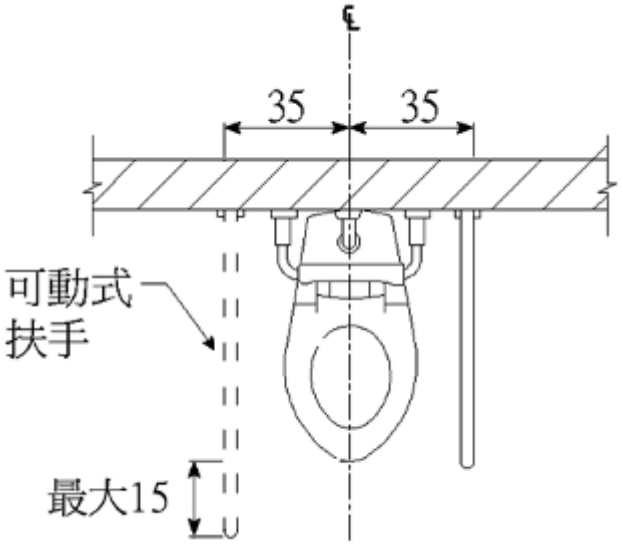

馬桶兩側雙掀起式扶手

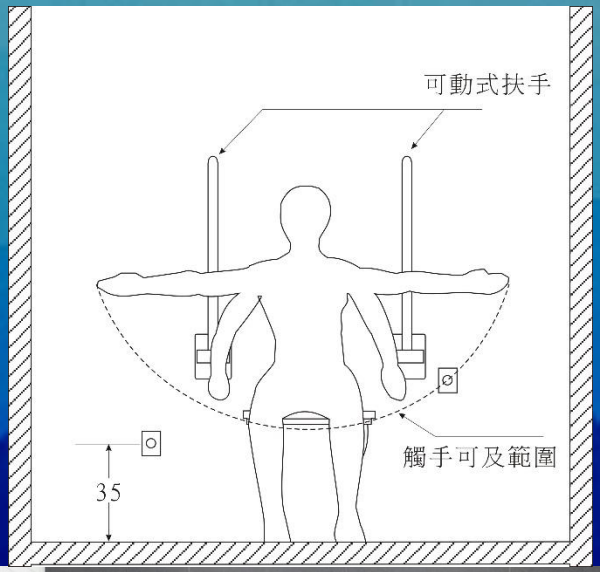

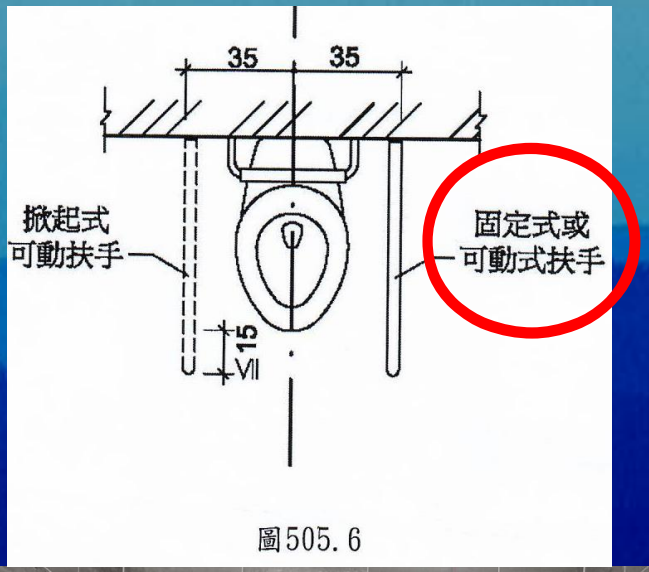

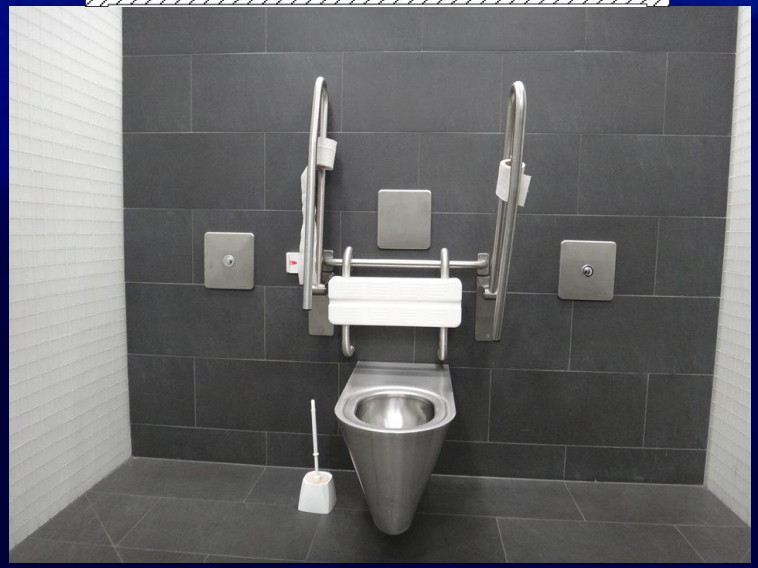

雙掀起式扶手式樣

雙掀起式活動扶手扶手

固定低水箱可當靠背墊

馬桶中心與扶手外側35cm的距離

放大廁間的馬桶擺置

扶手還是裝錯

廁間標示要確實

一般廁間

蹲式馬桶廁間

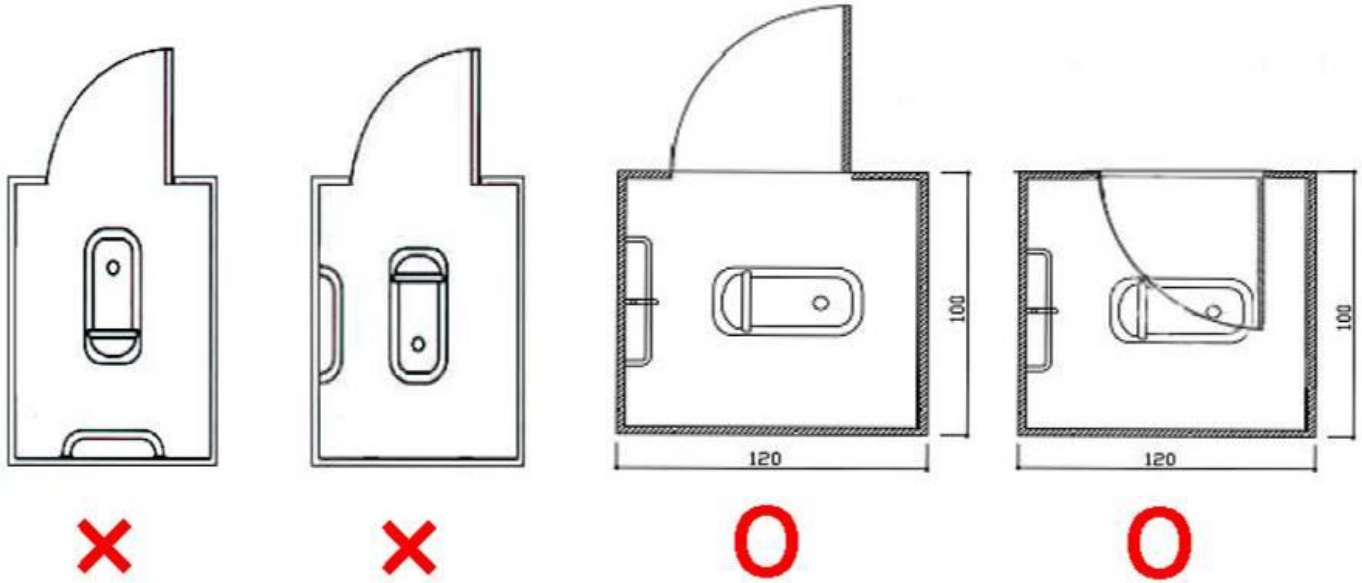

圖 3-6 蹲式便器設置方向應與門平行

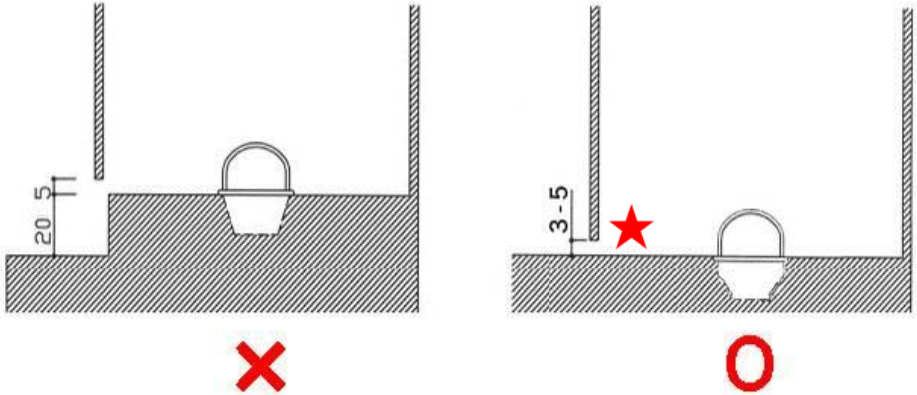

圖 3-8 廁間不可有高低差

蹲式便器扶手

506 無障礙小便器

1. 空間大小2. 扶手3. 小便器高度4. 小便器清潔維護5. 隔板

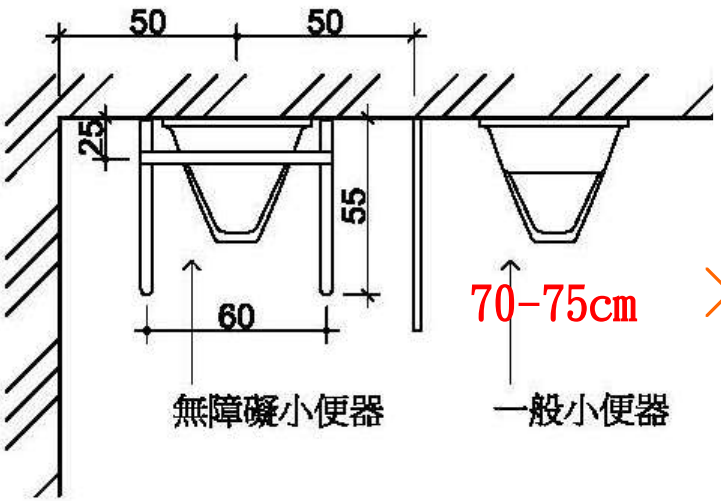

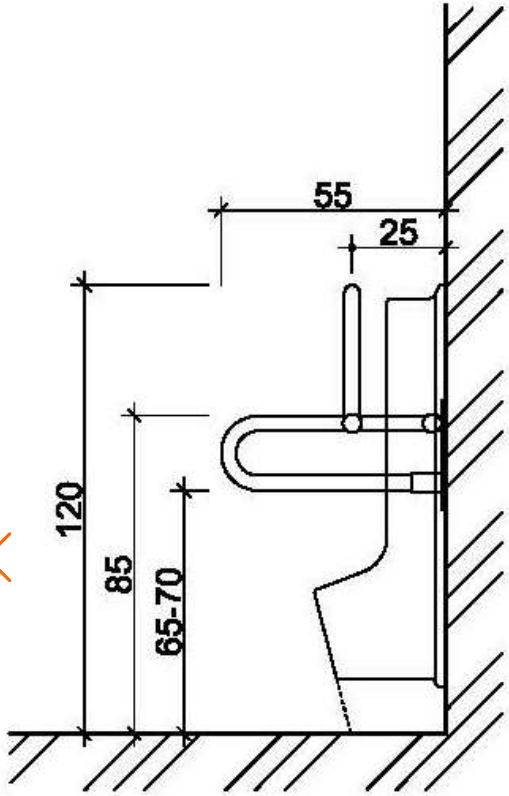

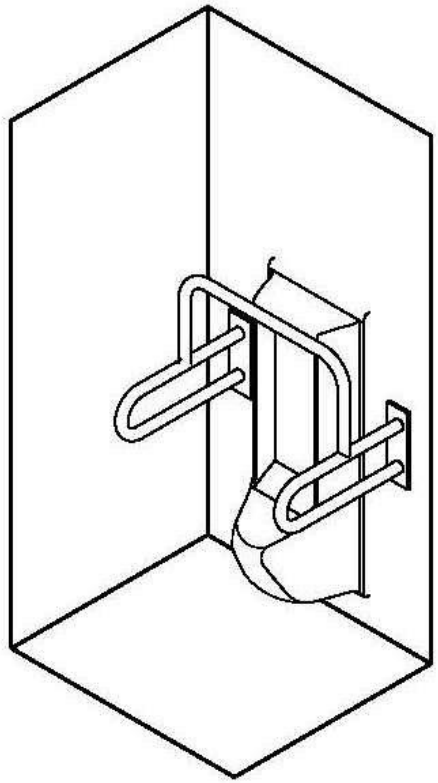

廁所盥洗室浴室

內政部111.2.8營署建管字第1110801752號函修正。

無障礙廁所盥洗室：

引導標誌位置、迴轉空間、門(含淨寬、門把、門鎖)鏡子(含位置、鏡面高度)馬桶及扶手(含淨空間、座墊及背靠高度)沖水控制(含型式、位置)扶手(含型式、位置、尺寸)洗面盆(含位置、高度、深度、水龍頭開關型式、扶手)求助鈴(高度、連接裝置)

一般廁所：無障礙小便器(含位置、突出端高度、沖水控制、淨空間、扶手)

浴室：引導標誌位置、出入口(含門淨寬、門把)

浴缸：浴缸前方淨空間、浴缸尺寸(含內側長度、外側距地面高度)扶手(含側向牆壁扶手、出水側對向牆壁扶手)求助鈴(含位置及連接裝置)

淋浴間：迴轉空間、座椅、水龍頭操作桿及蓮蓬頭位置、扶手(水平、垂直)求助鈴(含位置、外部設置求助鈴警示燈之位置)

無障礙小便器

加分項目參考表

第二類：無障礙設備、設施數量高於法規要求。

編號	加分項目	加分額度	加分/不加分標準
2-2	一般廁所內增設符合規定之無障礙小便器	+1 +2	加分標準： **1.輪椅乘坐者進入一般男廁之路徑、無障礙小便器設置空間之迴轉直徑、洗面盆使用空間、隔板設置，應一併檢討。** 2.除法定數量外，增設一個：加1分；增設二個或二個以上：加2分。如為既有建物改善增設者：加2分。 3.同一間廁所內，設有多個小便器時，一個小便器之扶手設置符合規定，另一個小便器高度設置符合規定，可同時提供不同需求之服務者：加1分；如為既有建物改善者：加2分。 **不加分標準：** **1.所有小便器都已降低高度至符合規定時，不加分。**

除法定數量外，增加設置符合規範506之無障礙小便器者（突出端降低、設有扶手、淨空間……等項目皆符合）
- 新建 → 加設1個加1分；2以上加2分
- 既有 → 加設1個以上加2分

同一間廁所內設有2個以上小便器，且小便器符合規範506.5淨空間規定 →
- 1個突出端符合506.3規定但未依506.6加扶手（突出端有降低無扶手）＋1個突出端未依506.3規定降低但依506.6加扶手（突出端無降低有扶手）
  - 新建 → 設1組加1分
  - 既有 → 設1組加2分

規範解說手冊確認

第五節 廁所盥洗室 – 505 馬桶及扶手

規範條文	規範圖示

505.3 高度：

應使用一般型式之馬桶，座墊高度為 40 公分至 45 公分，馬桶不可有蓋，且應設置背靠，背靠距離馬桶前緣 42 公分至 50 公分，背靠下緣與馬桶座墊之淨距離為 20 公分（水箱作為背靠需考慮其平整及耐壓性，應距離馬桶前緣 42 公分至 50 公分）（如圖 505.3）。

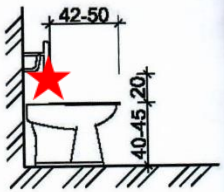

圖 505. 3

規範條文解說	輔助條文解說圖片

1. 背靠為輪椅使用者如廁時作為支撐上半身之重要設施，常見之設置方式為深色軟墊，詳細之相關尺寸規定需參考上述規範內文之說明。

圖 5-23 設置背靠之馬桶

2. 馬桶後方之水箱可做為背靠使用，但必須考量平整及耐壓性，水箱蓋突出邊緣或水箱結構不夠堅固皆不適合使用，應額外設置背靠。

圖 5-24 水箱作為背靠之馬桶

3. 設置背靠之位置需考量馬桶坐墊是否能夠順利掀起，以便後續管理維護與清理時能夠順利進行。

圖 5-25 馬桶坐墊掀起

規範條文解說	輔助條文解說圖片

3. 當一般廁所內可設置兩處小便器，且必須符合無障礙小便器之需求時，需設置一處為突出端距地板面不得大於 38 公分之降低小便器，另一處為一般高度之小便器，扶手需裝設於一般高度小便器上方，提供可站立之行動不便者使用，並且注意須留設隔板間之淨空間。

圖 5-54 兩處小便器設置範例

4. 當一般廁所內設置複數之小便器時，至少設置一處為突出端距地板面不得大於 38 公分之降低小便器，其他為一般高度之小便器，扶手需裝設於其中一處一般高度小便器上方，提供可站立之行動不便者使用，並且注意須留設隔板間之淨空間。

圖 5-55 複數小便器設置範例

錯誤案例解說	錯誤案例

1. 圖 5-56 為設置兩處小便器之廁所，若將扶手設置於降低之小便器，兩側突出之扶手將阻礙輪椅使用者靠近倒尿，因此扶手應設置於一般小便器上方較為適當。

圖 5-56 扶手阻礙輪椅倒尿

2. 圖 5-57 之扶手裝設上下顛倒，將無法發揮ㄇ型架的支撐能力，使得行動不便者無依靠處能夠空出雙手進行如廁行為，因此為錯誤施作方式。

圖 5-57 小便器扶手裝設錯誤

小便器配置

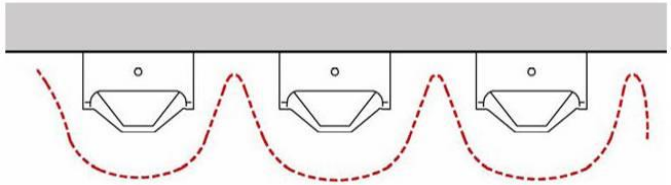

圖 3-24 落地式便器死角多不易清潔

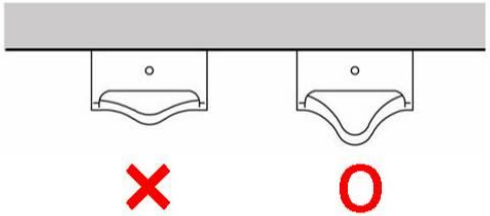

圖 3-25 小便器接尿口應選用尖凸形

圖 3-26 小便器下方之清掃空間

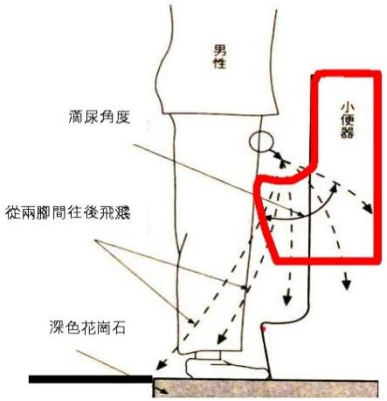

圖 3-27 抬高小便器高度改善滴尿情形

圖 3-28 小便器設置案例

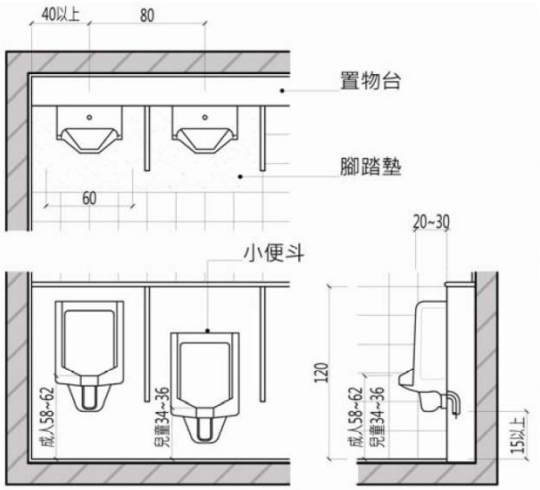

圖 3-29 小便器設置之適宜間距

圖 3-30 成人、兒童小便器應分開設置

美國男廁的配置

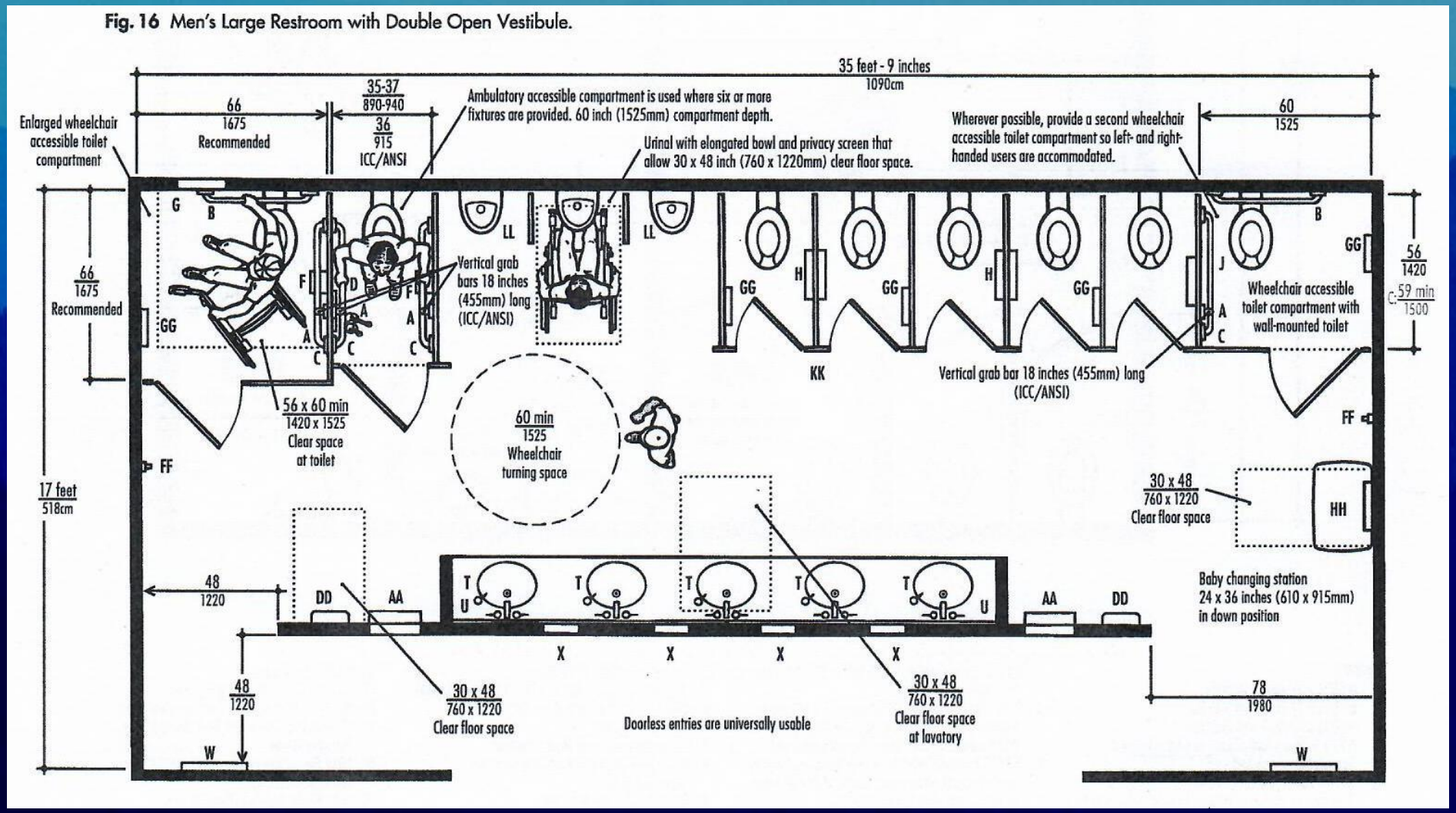
Fig. 16 Men's Large Restroom with Double Open Vestibule.
35 feet - 9 inches
1090cm
66
1675
Recommended
35-37
890-940
36
915
ICC/ANSI
Ambulatory accessible compartment is used where six or more fixtures are provided. 60 inch (1525mm) compartment depth.
Enlarged wheelchair accessible toilet compartment
Urinal with elongated bowl and privacy screen that allow 30 x 48 inch (760 x 1220mm) clear floor space.
Wherever possible, provide a second wheelchair accessible toilet compartment so left- and right-handed users are accommodated.
60
1525
Vertical grab bars 18 inches (455mm) long (ICC/ANSI)
Wheelchair accessible toilet compartment with wall-mounted toilet
56
1420
59 min
1500
66
1675
Recommended
56 x 60 min
1420 x 1525
Clear space at toilet
60 min
1525
Wheelchair turning space
Vertical grab bar 18 inches (455mm) long (ICC/ANSI)
17 feet
518cm
30 x 48
760 x 1220
Clear floor space
Baby changing station
24 x 36 inches (610 x 915mm) in down position
48
1220
30 x 48
760 x 1220
Clear floor space
Doorless entries are universally usable
30 x 48
760 x 1220
Clear floor space at lavatory
78
1980

無障礙小便器

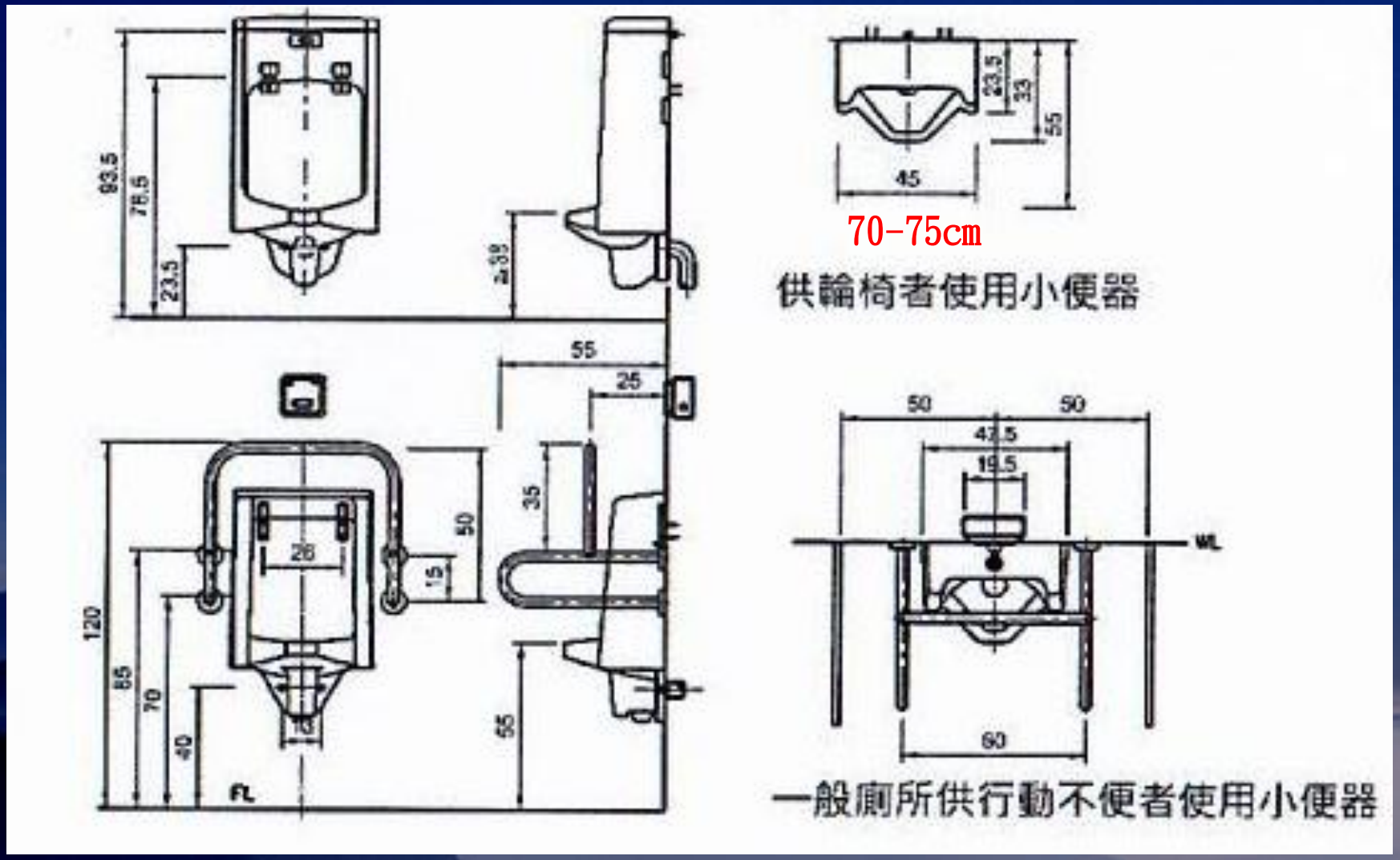
93.5
76.5
23.5
≥39
55
25
120
85
70
40
26
15
50
35
55
FL
23.5
33
55
45
70-75cm
供輪椅者使用小便器
50
50
42.5
19.5
WL
60
一般廁所供行動不便者使用小便器

無障礙小便器及馬桶

無障礙小便器

小便器底部與地面留有空間，方便清潔，不致因殘留尿垢而發臭。

506.3高度：一般小便器突出端之高度不要超過38公分，以利輪椅使用者漏尿及方便小孩使用

降低小便器的必要

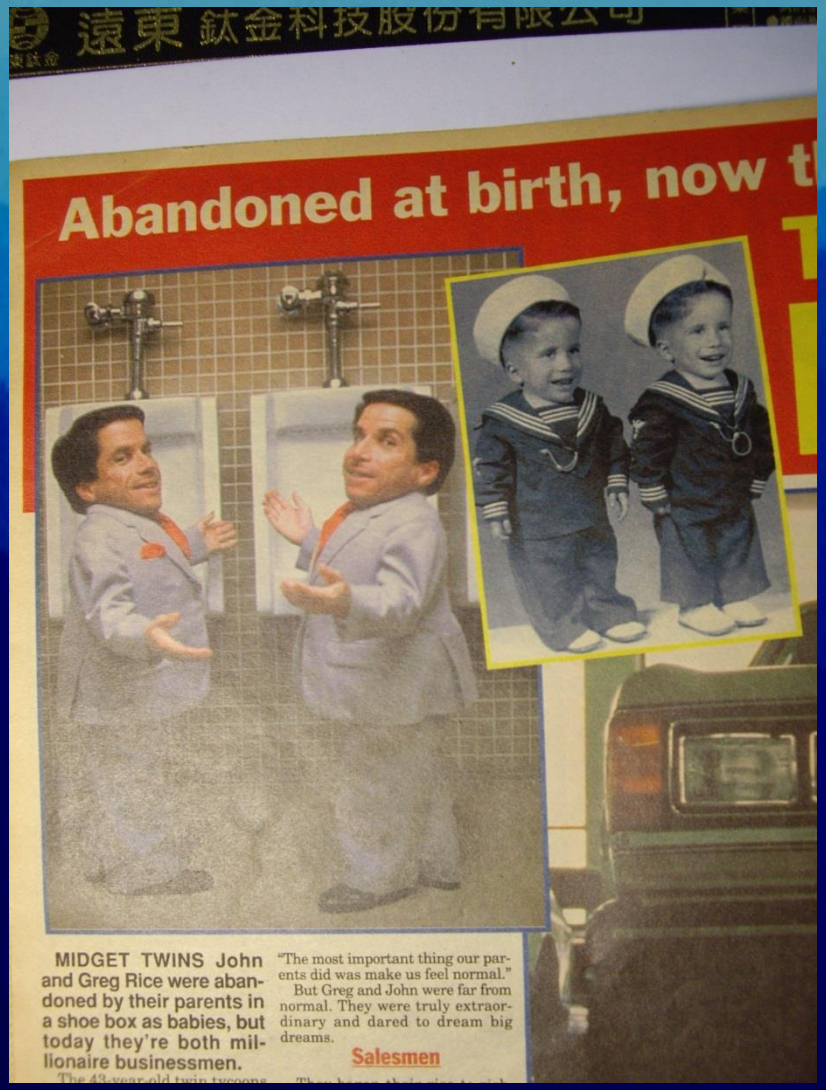
遠東鈦金科技股份有限公司
Abandoned at birth, now t
MIDGET TWINS John and Greg Rice were abandoned by their parents in a shoe box as babies, but today they're both millionaire businessmen.
"The most important thing our parents did was make us feel normal."
But Greg and John were far from normal. They were truly extraordinary and dared to dream big dreams.
Salesmen

滴尿的後果

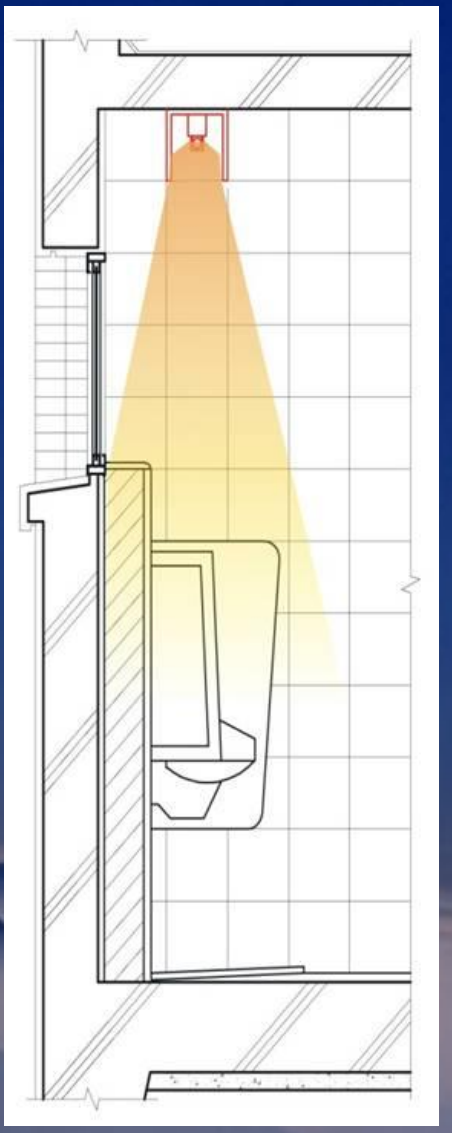

小便器突出端

506.高度：給輪椅族和幼童使用時低於38cm。

507 洗 面 盆

檯面不得高於**80cm**。洗面盆底下，距洗面盆邊緣★**20cm**內，容膝淨高不得小於**65cm**、腳踏板深入**30cm** 淨高不得小於**25cm**。

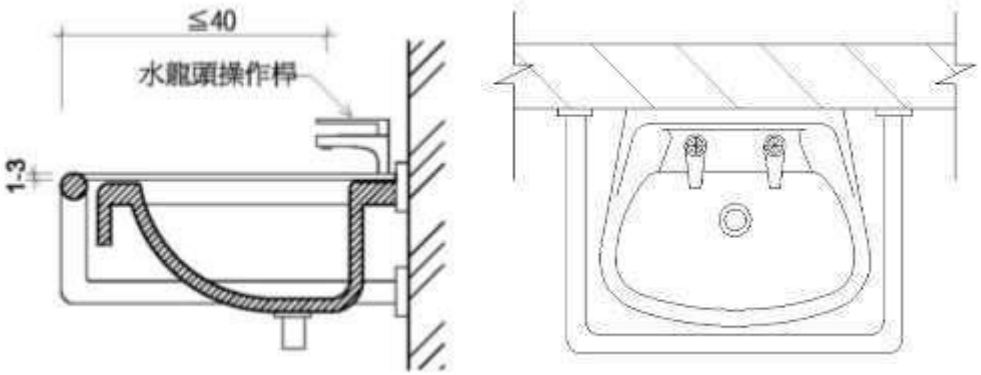

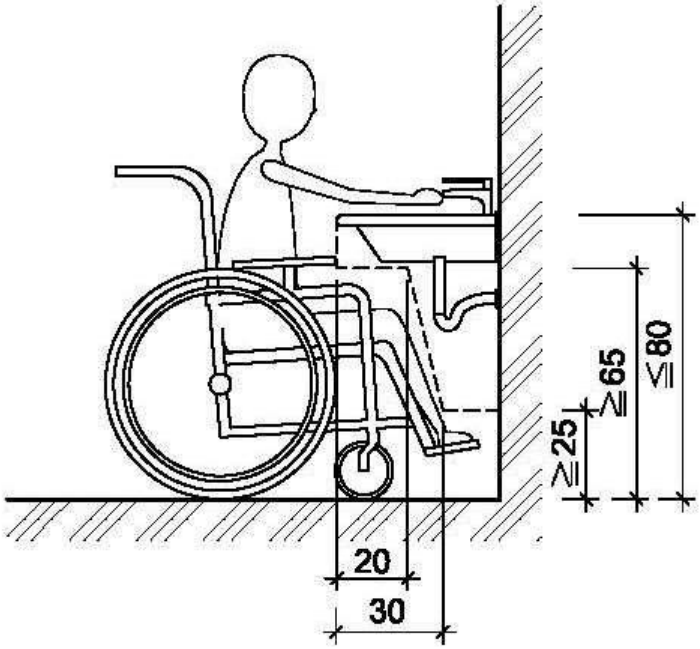

設置環狀、可固定之掀起式、固定扶手不要影響輪椅之可及性，洗面盆邊緣或環狀扶手外側之距離操作水龍頭不得大於**40cm**★。兩側扶手內緣距離為70~ 75cm。

2.水龍宜採**向下感應式**給水。

出水口距離最外緣應小於40cm

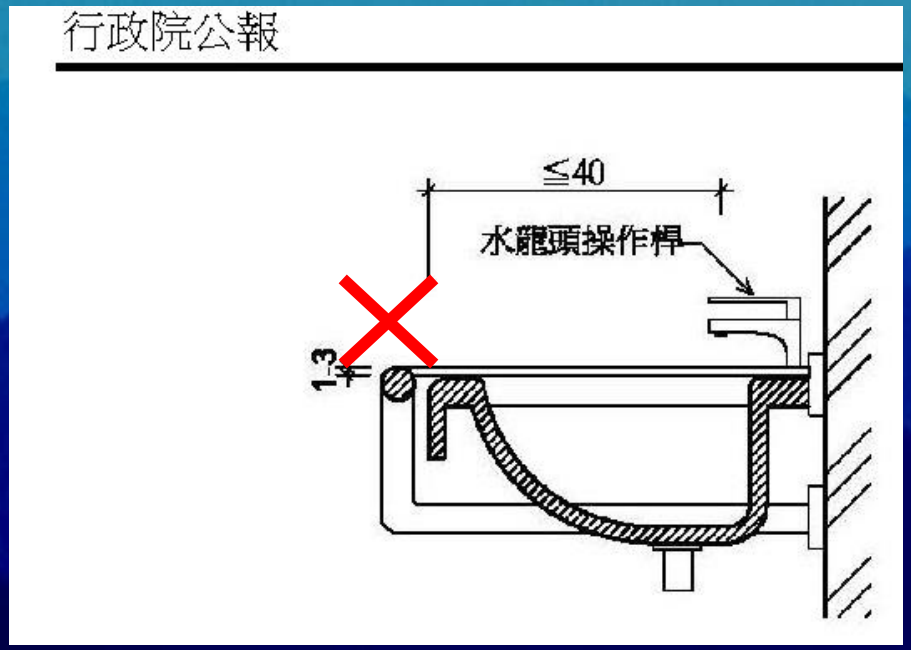

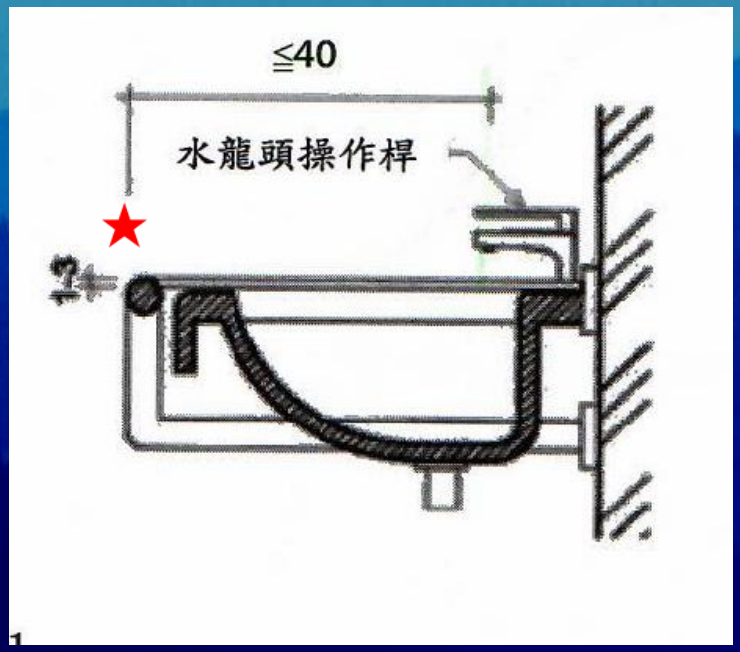

勘檢委員不要亂建議

（一）王委員武烈

曾接獲行動不便者反應，部分縣市政府之勘檢人員要求於旅館無障礙客房內之洗面盆所設置之水龍頭必須以感應式水龍頭設置，因感應式水龍頭無法控制水溫，將造成使用輪椅之行動不便者於洗漱時必須使用冷水，尤其在氣溫偏低時會造成行動不便者之不便，故設置於無障礙客房內洗面盆之水龍頭不應使用感應式。

二、綜合結論

（一）按本規範 507.4 水龍頭所載：「水龍頭應有撥桿，或設置自動感應控制設備。」本規範尚無限定僅得採取自動感應控制設備，水龍頭之設備型式應配合設置場所之使用需求進行考量，如無障礙客房係將浴室與廁所合併設置該洗面盆除如廁後之洗手功能外同時需具備提供住宿之行動不便者洗漱使用時，為考慮氣候變化與使用需求，不宜採用自動感應控制設備型態之水龍頭，合先敘明。

（二）本部已分別於本作業要點第 6 點、第 8 點及本認定原則第 8 點、第 9 點明定，當地主管建築機關對聘任之勘檢人員、諮詢及審查小組人員，應辦理至少三個小時之勘檢、諮詢及審查實務講習，如勘檢人員、諮詢及審查小組人員有不適任之情形，當地主管建築機關得終止聘任。如勘檢人員、諮詢及審查小組人員於執行勘檢或諮詢及審查案件時有與建築技術規則建築設計施工編無障礙建築物專章、建築物無障礙設施設計規範或既有公共建築物無障礙設施替代改善計畫作業程序及認定原則等規定不合之情事，當地主管機關應詳予說明法規並進行釐清，如確有本作業要點第 8 點及本認定原則第 9 點不適任之情形時，宜請主管建築機關評估終止聘任事宜。

臥室衛浴設備要注意

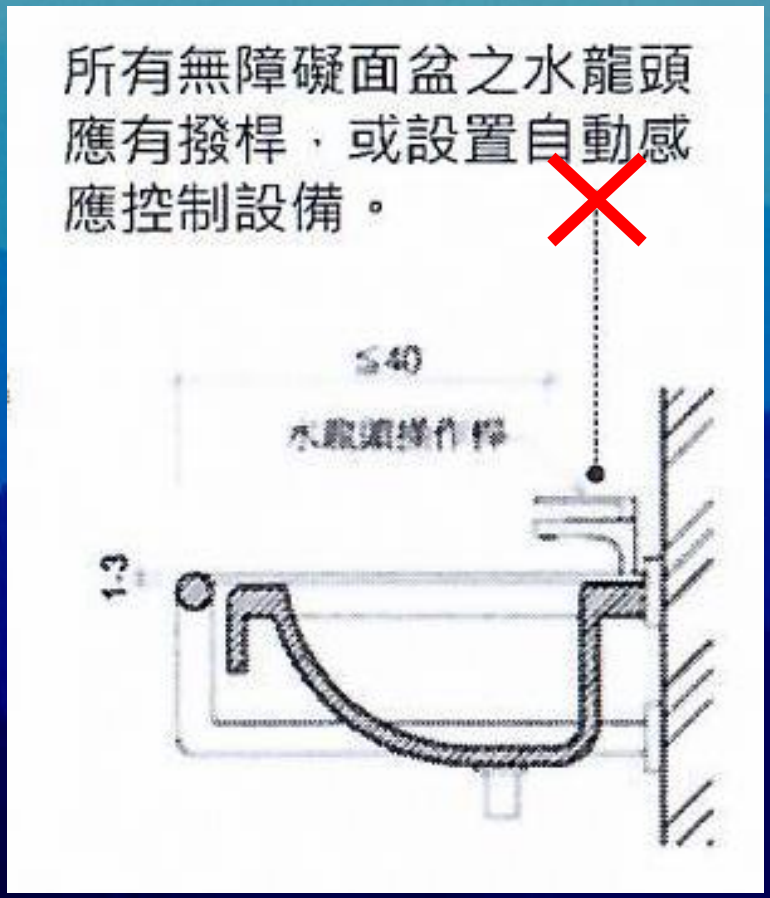

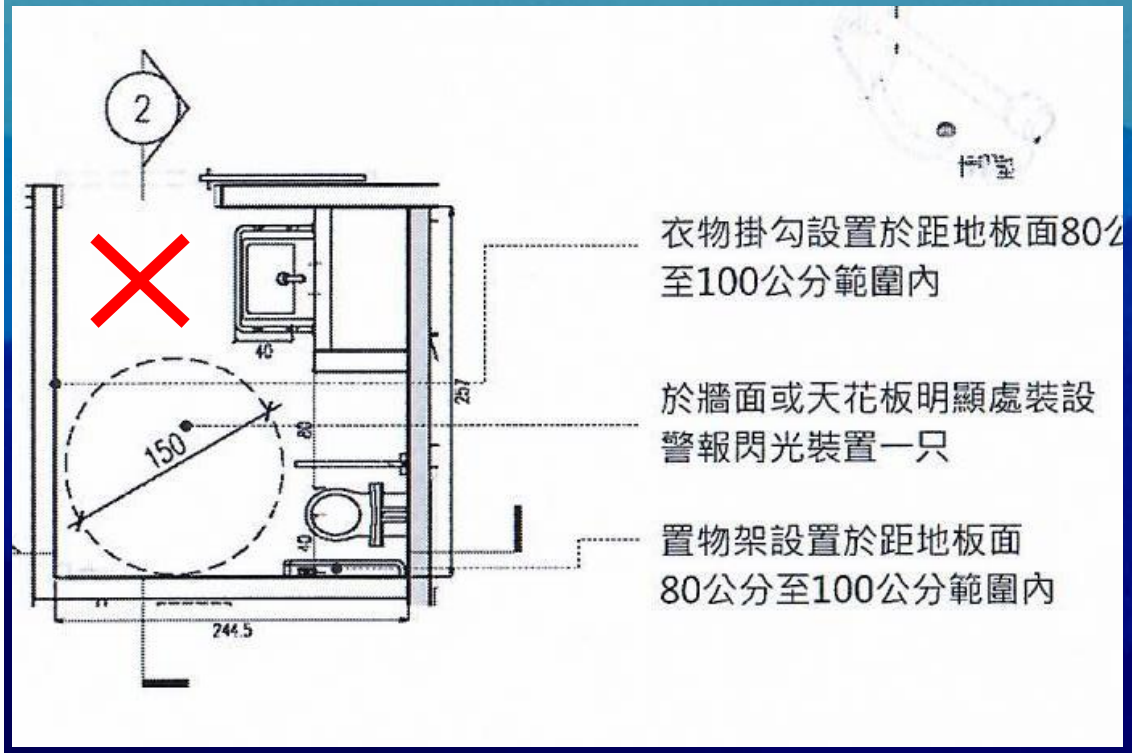

臥室衛浴應該明確表示是撥桿式調溫給水。洗面盆給輪椅**正對鏡面洗手的空間**要標尺寸。

驗收確認安全

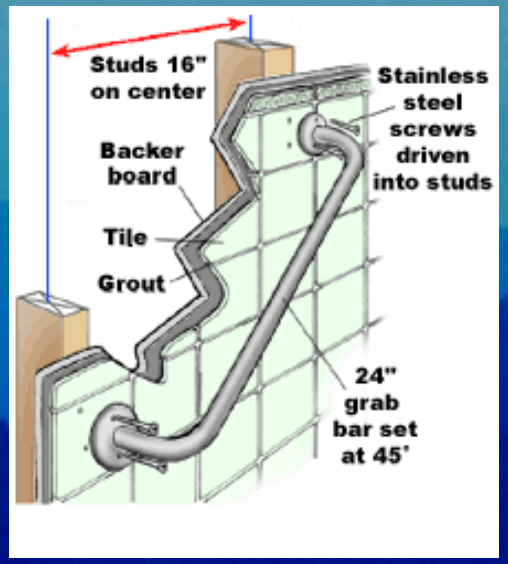

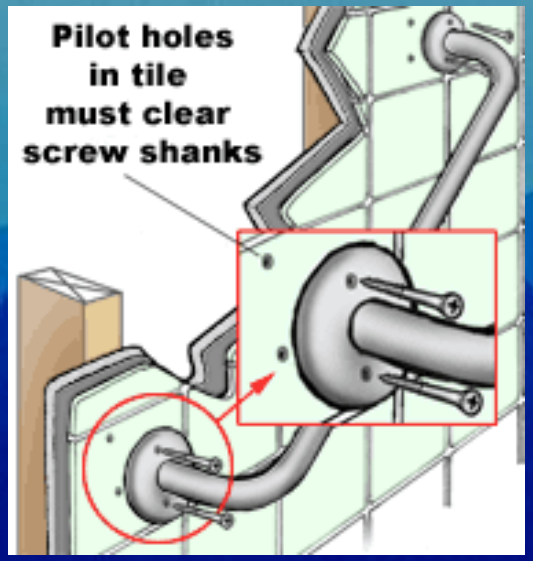

施工不確實，或綠建材牆面無法支持，應研究新的施工法。

設計考量

供高齡者及供行動不便者（乘輪椅者）使用之小便器設置方式得參考下列圖示。

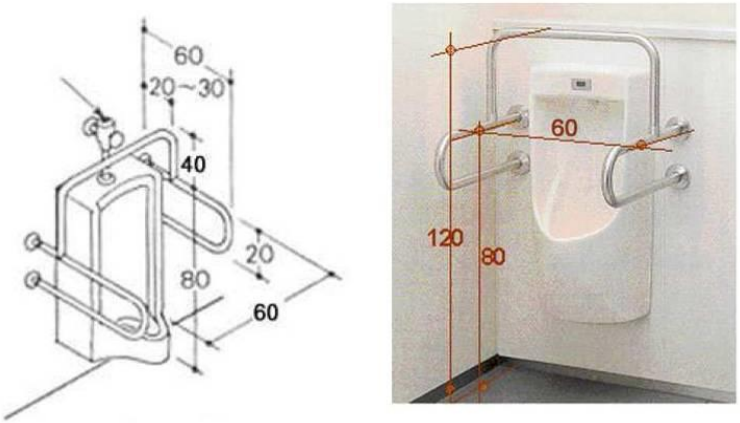

圖 3-36 供高齡者使用之小便器設置方式

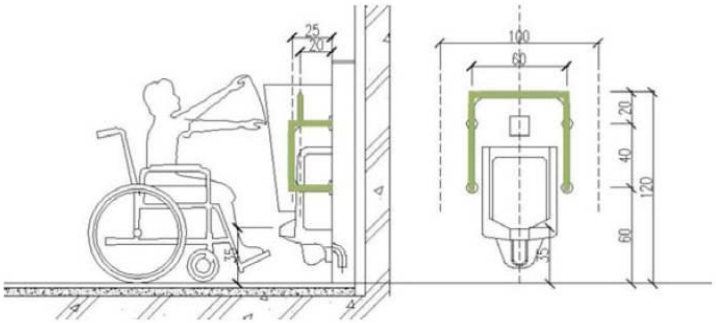

圖 3-37 供輪椅者使用之小便器設置方式

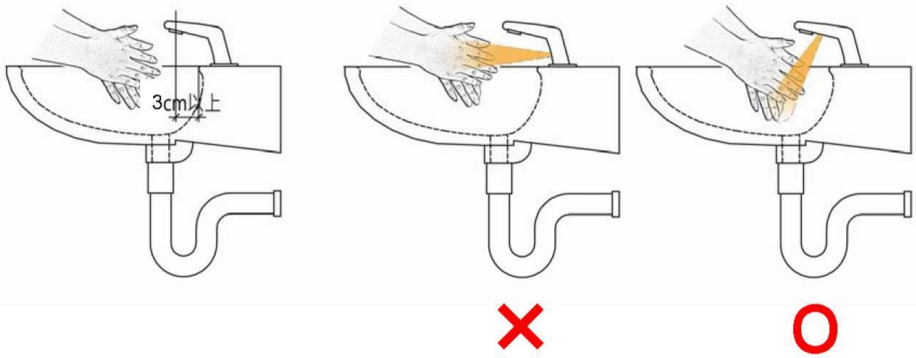

圖 3-42 水龍頭出水處

圖 3-43 水龍頭感應器應選用直下型

圖 3-46 供行動不便者使用廁所之便器側牆設備及洗面盆

下撑架洗面盆

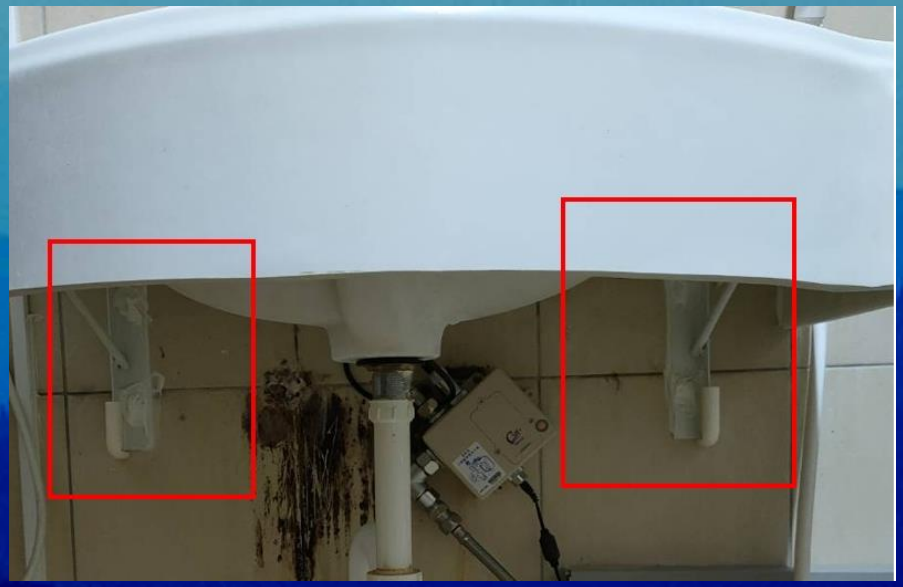

洗面盆比較

洗手或洗面要分清楚

視點高度120cm

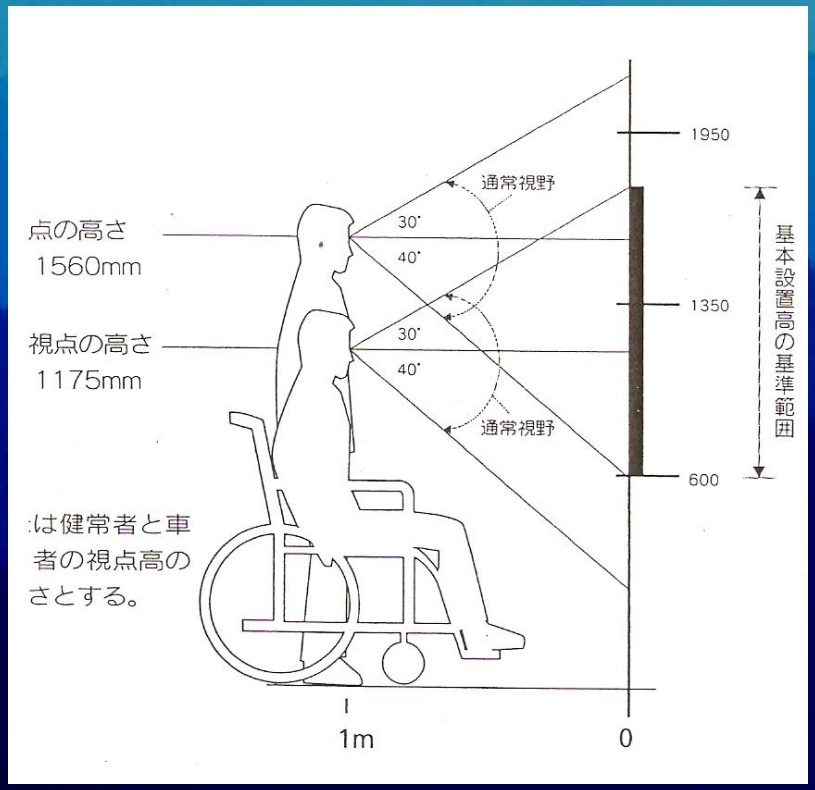
1950
通常視野
点の高さ
1560mm
30°
40°
1350
視点の高さ
1175mm
30°
40°
通常視野
600
基本設置高の基準範囲
は健常者と車
者の視点高の
さとする。
1m
0

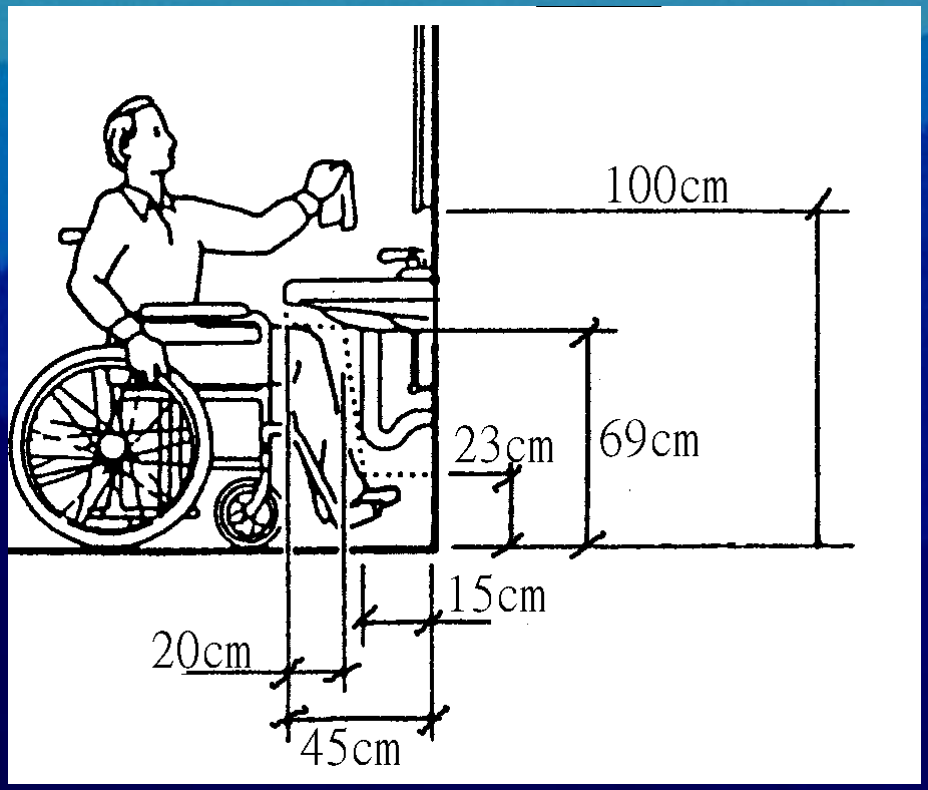
100cm
23cm
69cm
15cm
20cm
45cm

學校的洗手檯

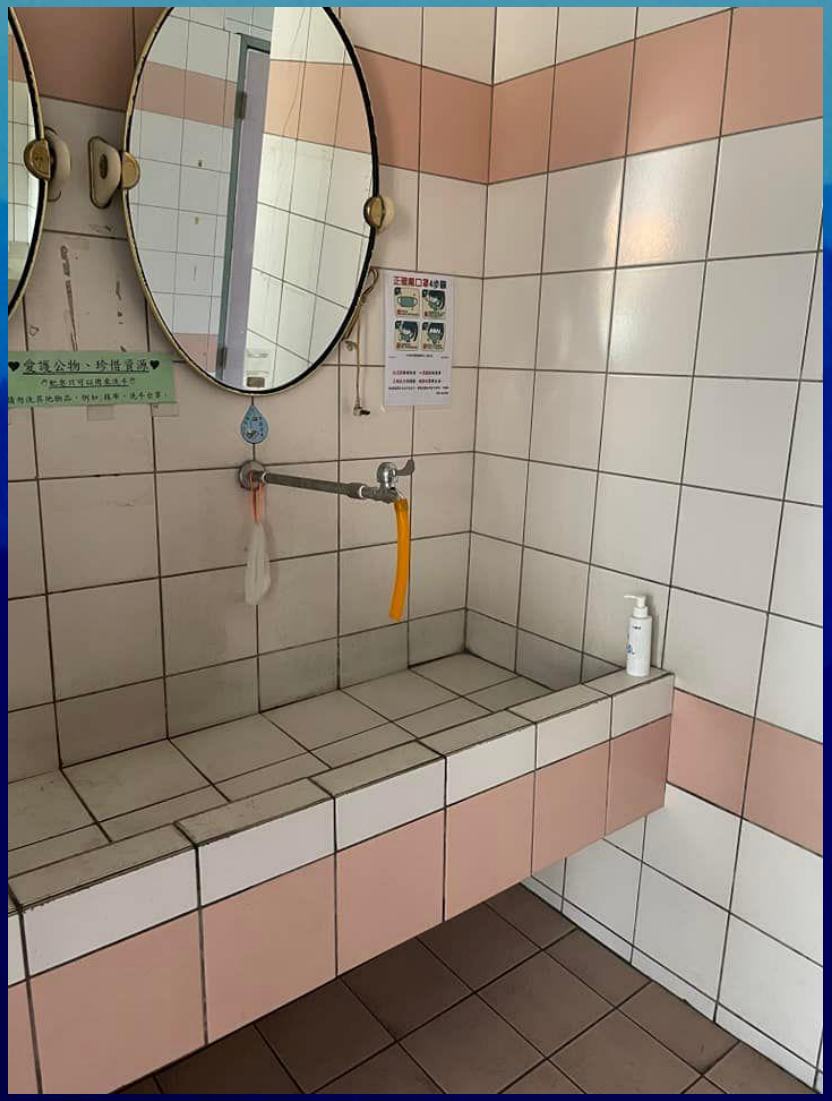

無法靠近使用

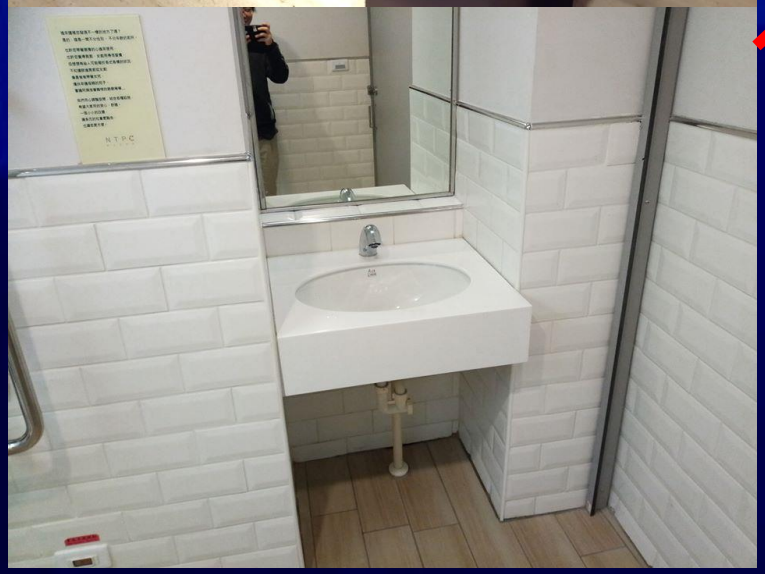

手肘可展開

澎湖機場無障礙廁所

緊急按鈕、使用中顯示

緊急按鈕
真正的快樂在於使人快樂
True happiness consists in making happy.

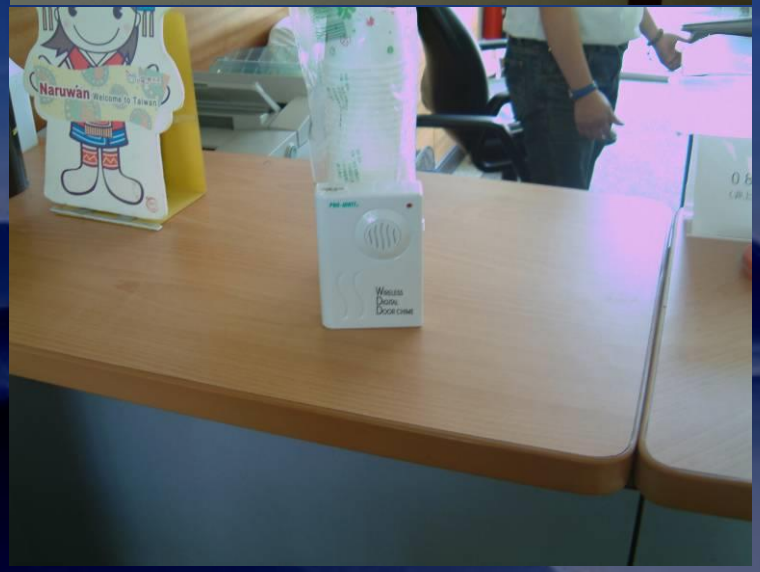
Naruwan
Welcome to Taiwan

日本無障礙廁所

大阪SOGO百貨公司

求救警報設備

緊急按鈕

女盥洗室
WOMEN
女
WOMEN

專用廁所
DISABLED RESTROOM
男
MEN

公廁緊急
按鈕警報
接收器

507 洗面盆

因應通用設計概念，應考慮兒童及輪椅使用者

日本老人可用廁所 加設扶手的洗面檯

洗臉台扶手

建築場所親子廁所盥洗室設置辦法

內政部106.12.15台內營字第1060818995號令訂定

- 第五條　公共場所獨立式親子廁所，應符合下列規定：
- 一、於男女廁所外**單獨設置**。
- 二、設置至少一個兒童安全座椅、尿布臺、兒童馬桶、兒童洗面盆及照顧者使用之馬桶、洗面盆。
- 三、**不得與無障礙廁所合併設置**。但兼用之無障礙廁所非依法令規定應設置者，不在此限。
- 四、**具獨立之出入口**，通路寬度不得小於九十公分，出入口淨寬不得小於八十公分。

親子廁所

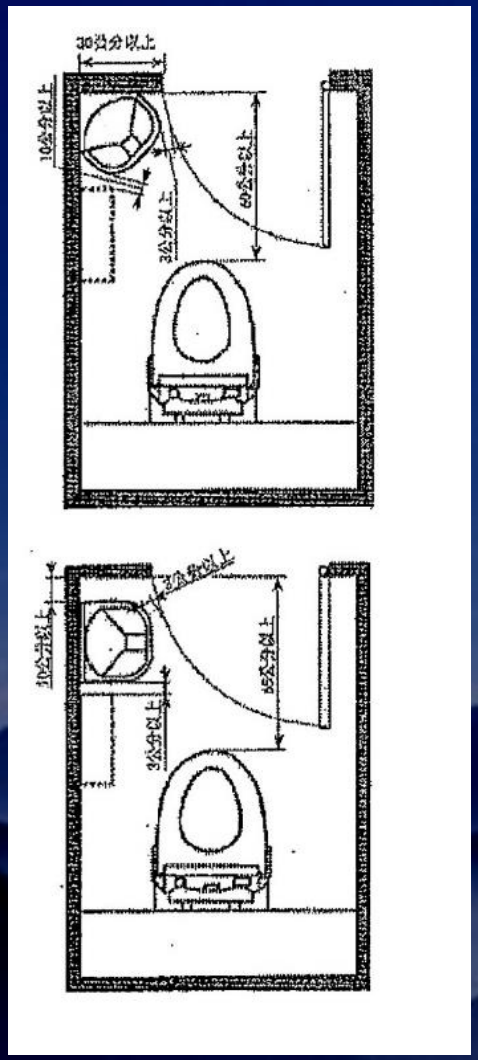

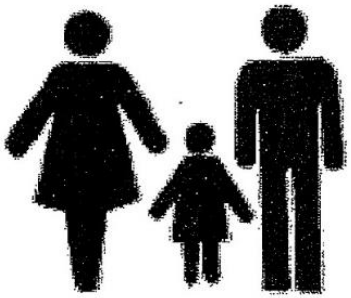

圖一 引導標示圖

圖二 設備種類標誌

圖三 尿布臺

圖四 兒童安全座椅

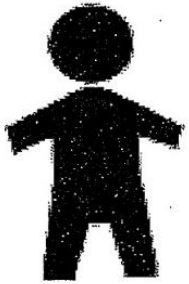

圖五 兒童馬桶或小便器

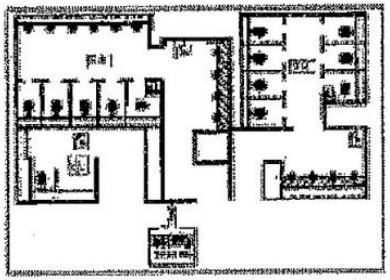

圖六 設備位置圖標誌

嬰兒安全座椅

為方便帶嬰兒之男性、女性如廁，可於男、女廁所之坐式廁間中加設置嬰兒安全座椅，座椅形式不宜採方形而應採用圓形，以免兒童蹬上方形椅角跌下之險，如圖3-16所示。

圖 3-16 廁間設置嬰兒安全座椅

幼兒座椅、換尿布檯

嬰兒親子座椅
Toilet with baby seat
Koala Bear Kare
Child Protection Seat

2006. 12. 15

A405.2 掛衣勾1

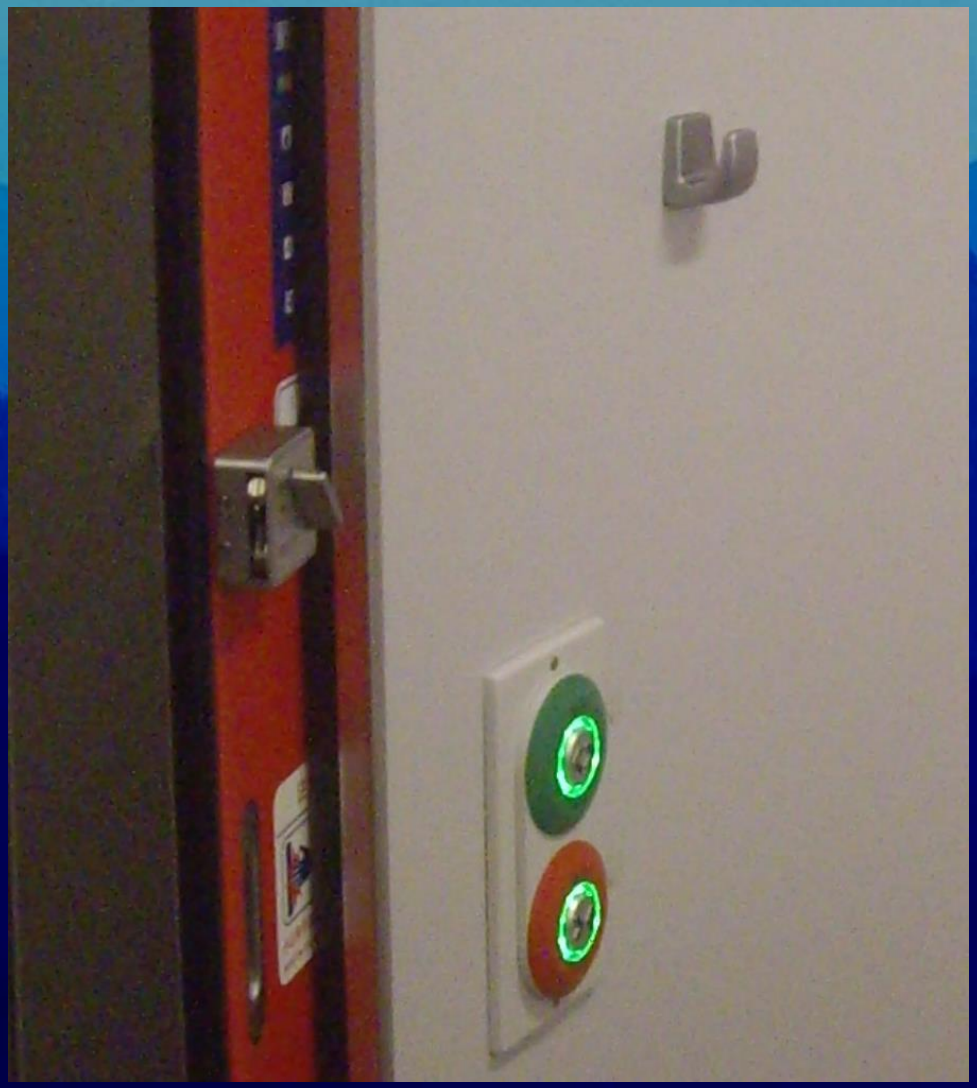

A405.2 掛衣勾2

A405.2 掛衣勾3

人工造口清洗廁間

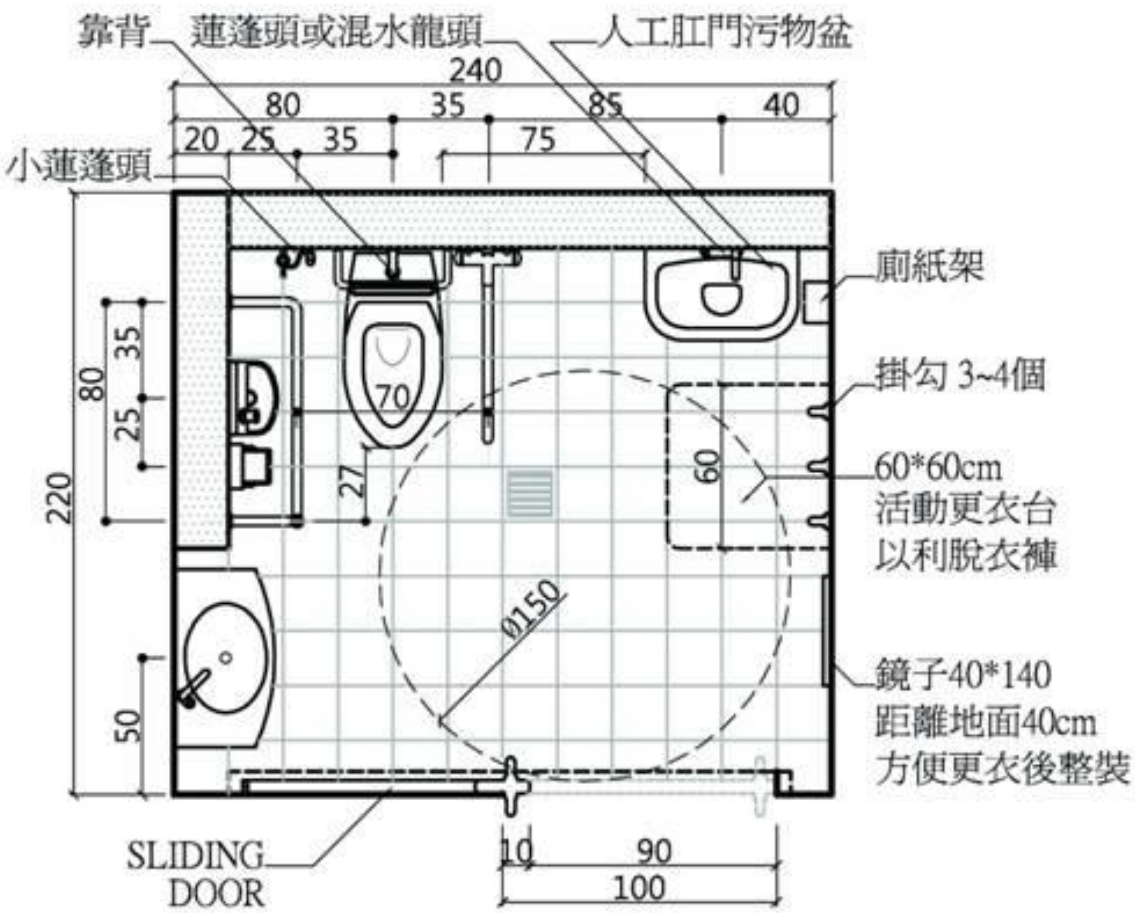

D-PLAN 行動不便者廁所內
加人工肛門污物盆及更衣平台

S:1/50

A405.12 人工造口洗滌盆

1)污物盆上方設冷熱水混合細口水龍頭
2)設2-3掛勾及置物架，離地80-100cm。
3)擦拭紙架，離地80-100cm。

A405.12 不是大的蓮蓬頭

A405.12 人工造口洗滌盆

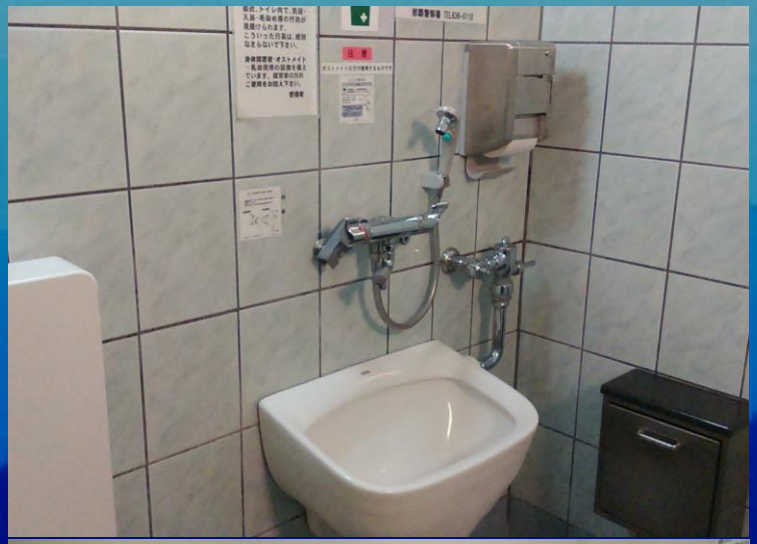

A405 門扣、嬰兒椅、換尿布床

橫拉門門叩高80-100cm
換尿布床高70-80cm
嬰兒椅要讓雙腳離地

601 浴室

- 1. **無障礙通路**：至少應有一條無障礙通路可通達浴室，寬度不得小於90cm，且應考慮開門之操作空間。
- 2. **門**：裝設橫拉門有困難時可用**折疊門**，門開啟後實際可供進出之淨寬不得小於80cm。不得使用凹入式、扭轉式（含喇叭鎖）之門把及鎖扣，且有半截式之蝴蝶葉鉸鏈彈簧門應立即拆除。
- 3. 既有公共建築物如設有**無障礙客房（含廁所盥洗室、浴室）**者，則無需另外設置無障礙浴室。

3.3浴室浴缸 1浴缸

605.3　浴缸：浴缸內側長度不得大於135 公分(如圖605.2)；浴缸外側距地板面高度40公分至45公分(如圖605.3)；浴缸底面應設置止滑片。

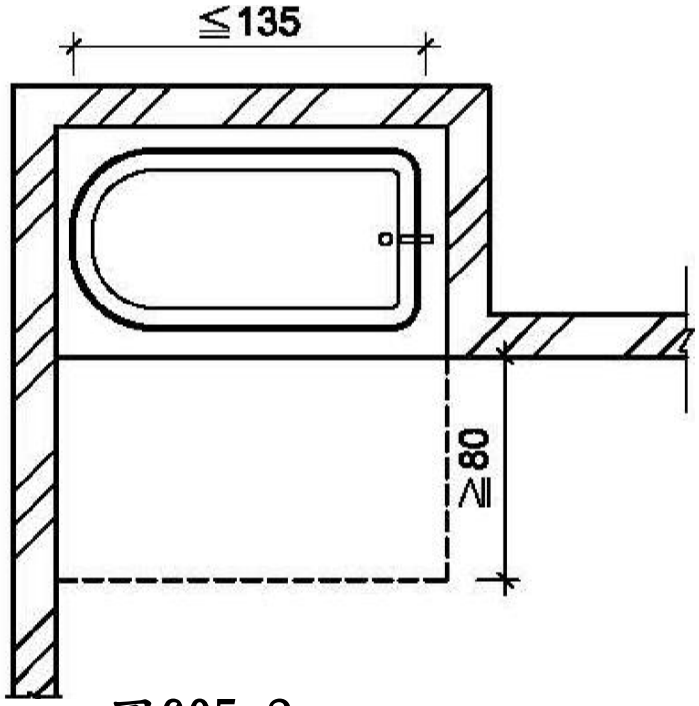

圖605.2

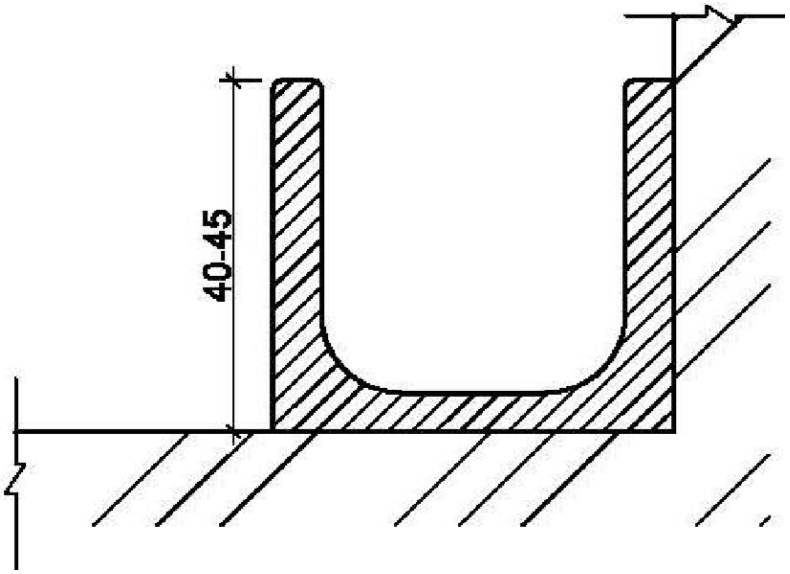

圖605.3

浴室浴缸 2

- 605.4.1　側向牆壁扶手：浴缸側向牆壁應設置水平扶手及垂直扶手。水平扶手上緣距浴缸上緣15公分至20公分，長度不得小於90公分。垂直扶手上緣距浴缸底面不得小於150公分，下緣距水平扶手上緣不得大於10公分，與浴缸靠背側外緣之距離為70公分（如圖605.4.1.1、圖605.4.1.2）。

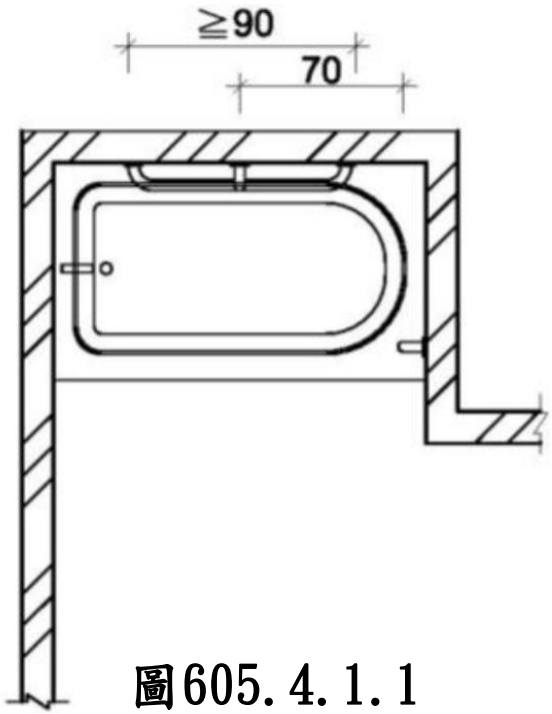

圖605.4.1.1

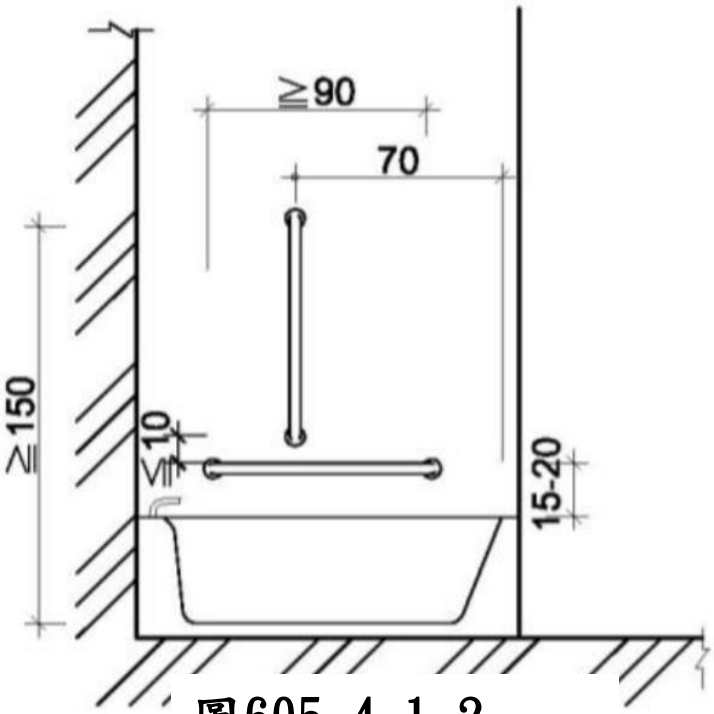

圖605.4.1.2

2.4 浴缸出水 浴室浴缸 3

- 出水側對向牆壁扶手：出水側對向牆壁應設置垂直扶手，扶手下端距浴缸上緣15公分至20公分，長度不得小於90公分，且距離浴缸外側邊緣不得大於10公分（如圖605.4.2.1、圖605.4.2.2、圖605.4.2.3）。出水側未有對向牆壁者，扶手應設置於出水側側邊）。

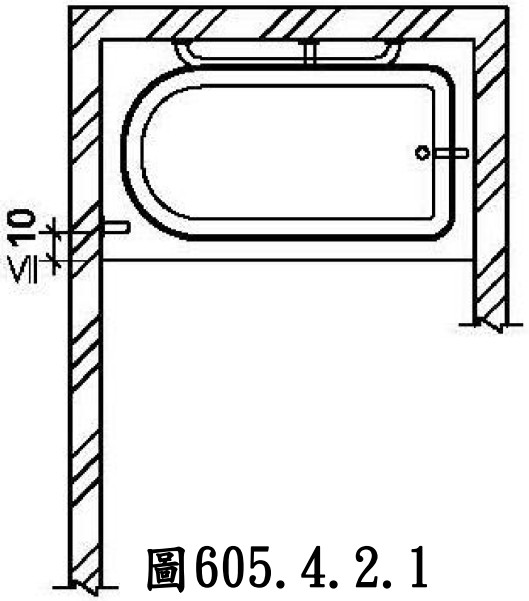

圖605.4.2.1

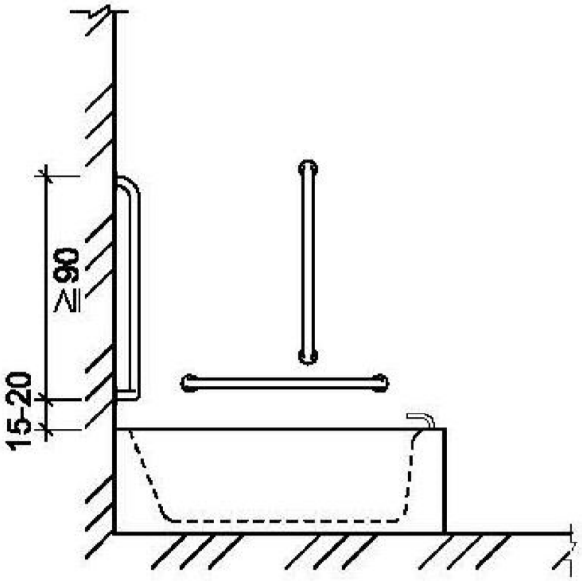

圖605.4.2.2

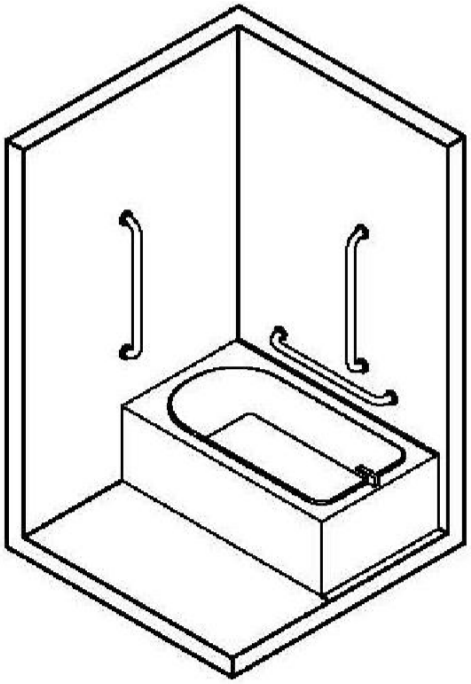

圖605.4.2.3

3.2 浴室浴缸 4 求助鈴

- 605.5.1　位置：無障礙浴室內設置於浴缸時應設置2處求助鈴。1處設置於浴缸以外之牆上，按鍵中心點距地板面90公分至120公分，並連接拉桿至距地板面15公分至25公分範圍內，可供跌倒時使用。另1處設置於浴缸側面牆壁，按鍵中心點距浴缸上緣15公分至30公分處，且應明確標示，易於操控（如圖605.5.1）。

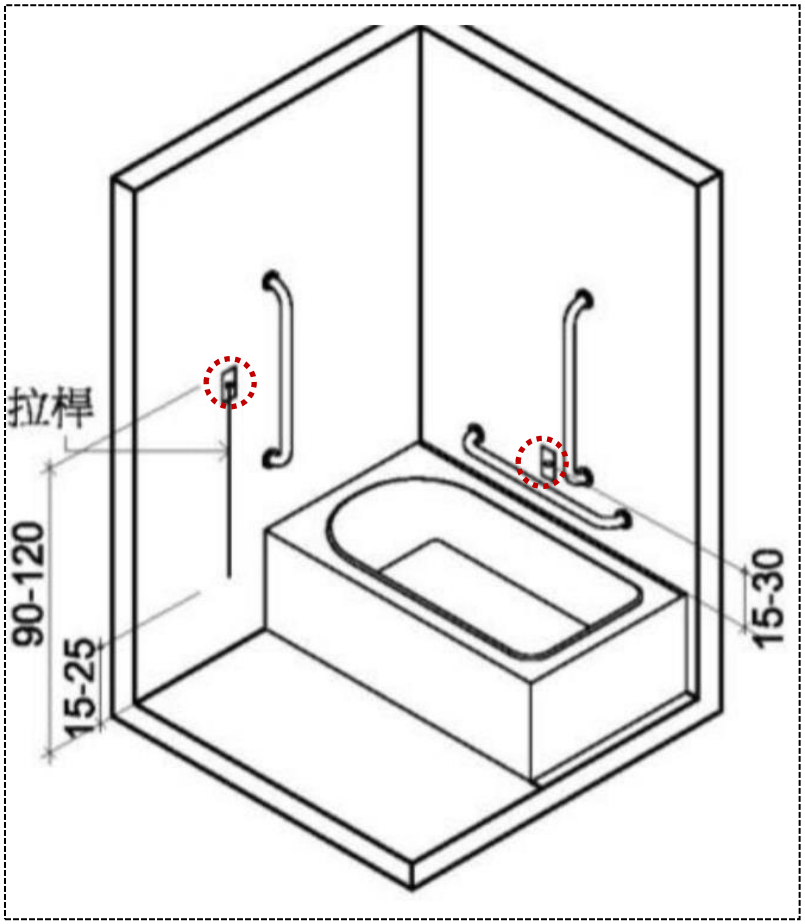

107年以前的無障礙廁所

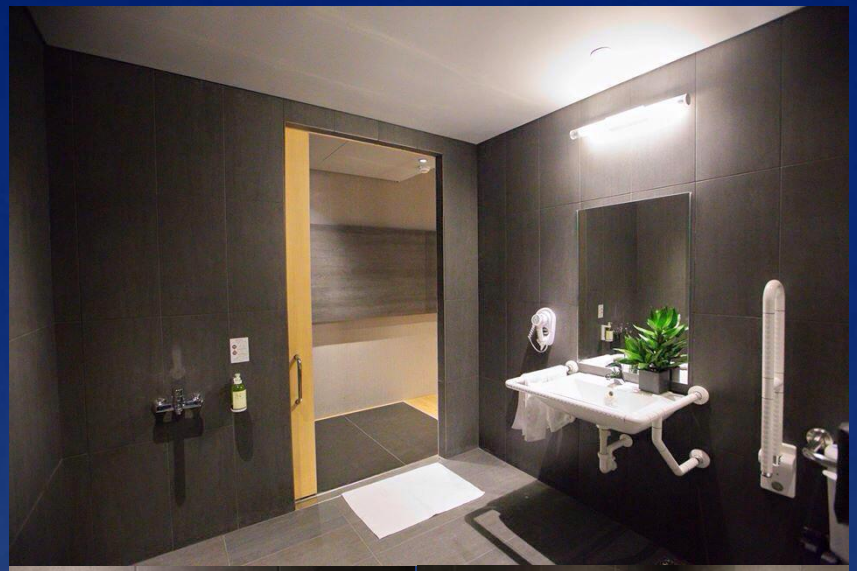

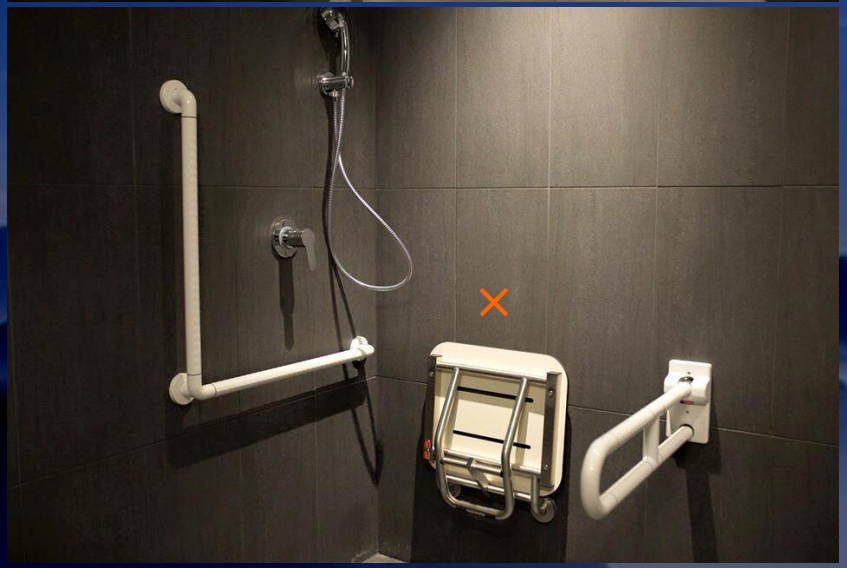

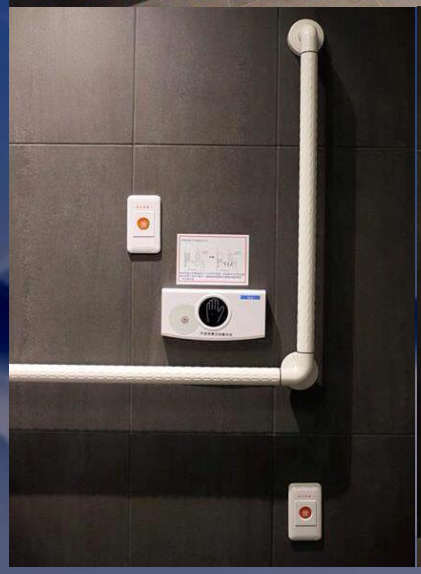

輪椅族洗澡美國右上、台灣右下

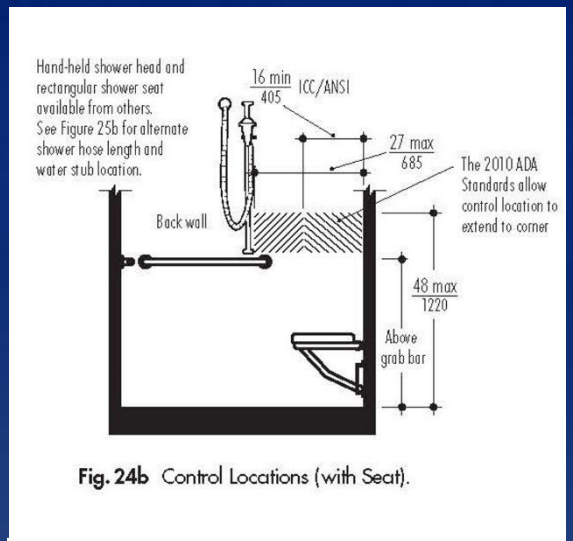

Fig. 24b Control Locations (with Seat).

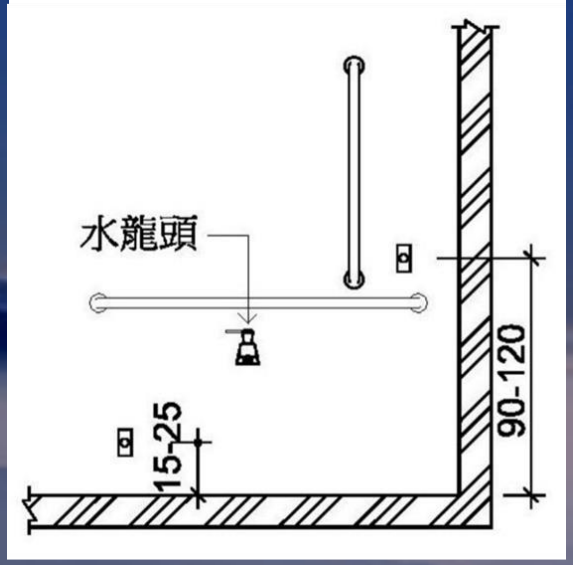

3.6 淋浴室淋浴 1浴間

606.2　迴轉空間：淋浴間內應設置直徑150公分以上之迴轉空間。其迴轉空間邊緣20公分範圍內，如符合膝蓋淨容納空間規定者，得納入迴轉空間計算。

606.3　座椅：淋浴間應提供具扶手及背靠之沐浴椅，座面高度為40公分至45公分，並應注意防滑。

3.7水　浴室淋浴 2龍頭位置

- 606.4　水龍頭操作桿及蓮蓬頭位置：應設置於距地板面40公分至120公分範圍內，且應距柱、牆角30公分以上（如圖606.4）。

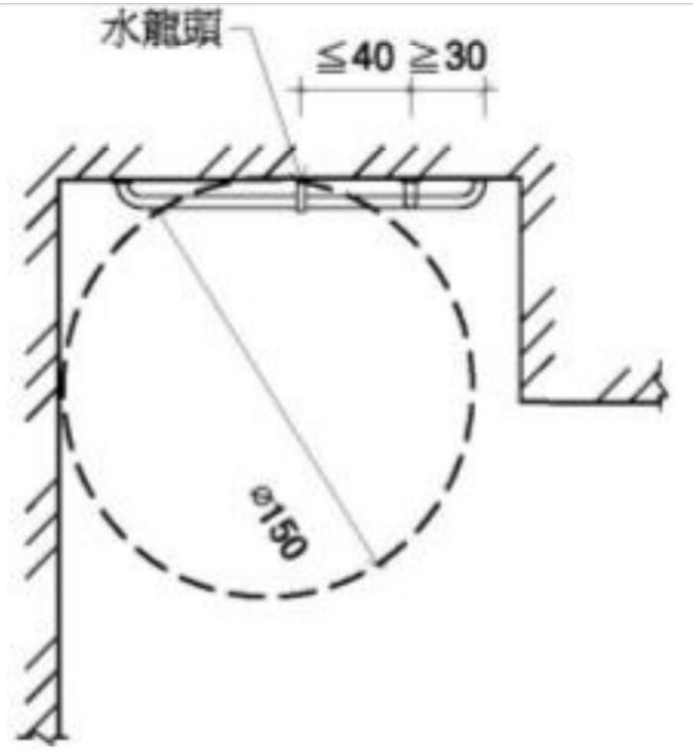

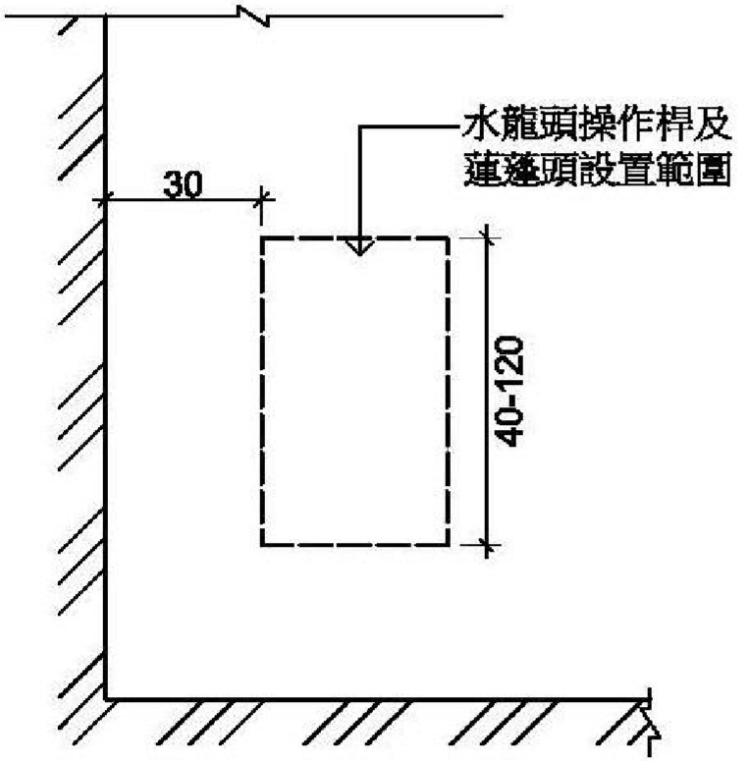

浴室淋浴 3

- 606.5　扶手：應裝設水平及垂直扶手。水平扶手上緣距地板面75公分至85公分，長度不得小於120公分；垂直扶手上緣距地板面不得大於150公分，下緣距水平扶手上緣不得大於10公分，垂直扶手與水龍頭之水平距離不得大於40公分，距離牆角為30公分以上(如圖606.5.1、圖606.5.2)。

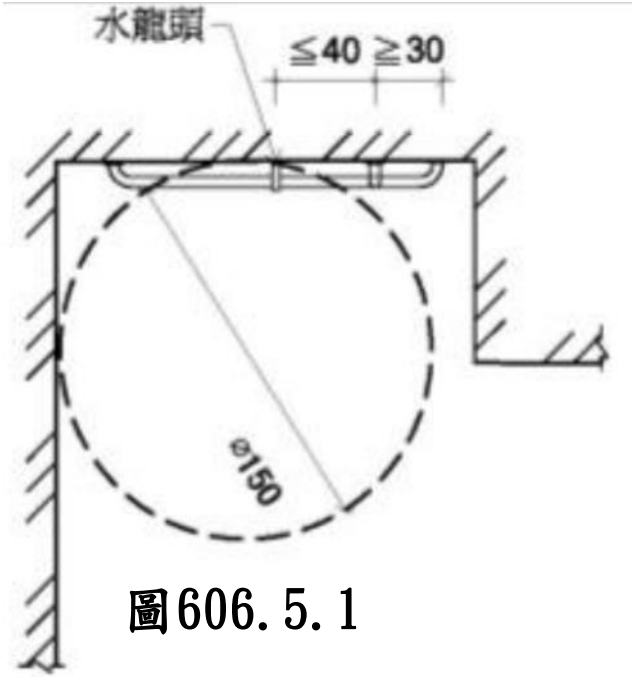

圖606.5.1

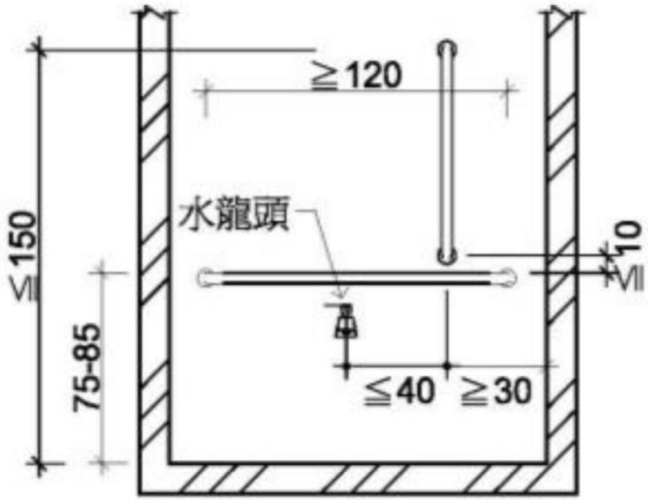

圖606.5.2

浴室淋浴 4

- 606.6.1　求助鈴：浴室內設置淋浴間時應設置2處求救鈴。處按鍵中心點設置於距地板面90公分至120 公分範圍內；另一處按鍵中心點設置於距地板面15公分至25公分範圍內，可供跌倒時使用，且應明確標示，易於操控(如圖606.6.1)。

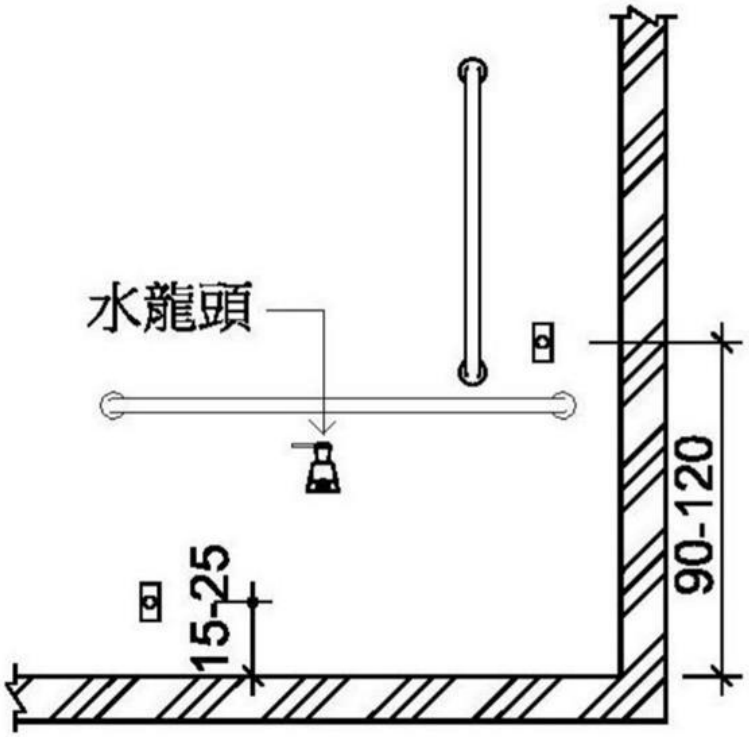

圖606.6.1

照護床

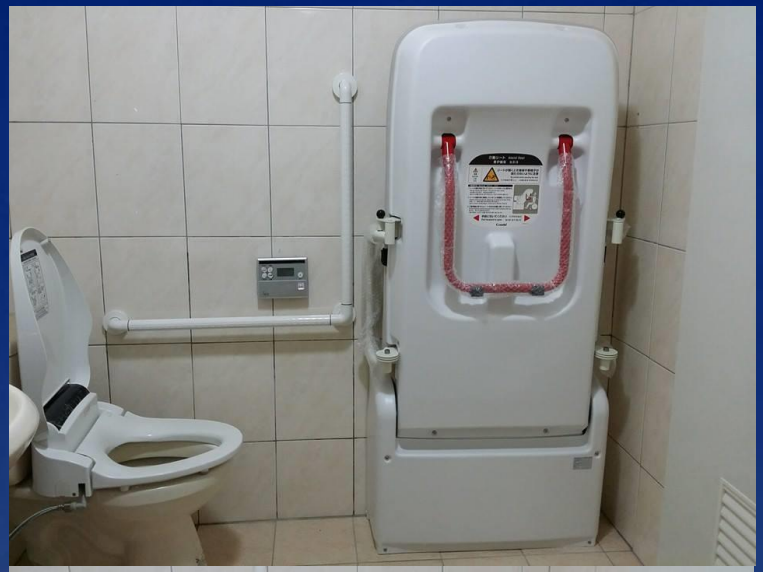

A405.11 照護床

《 参 考 図 》

【図8.12】折り畳み式大型ベッドの例

（幼児～大人まで：折畳み収納型）

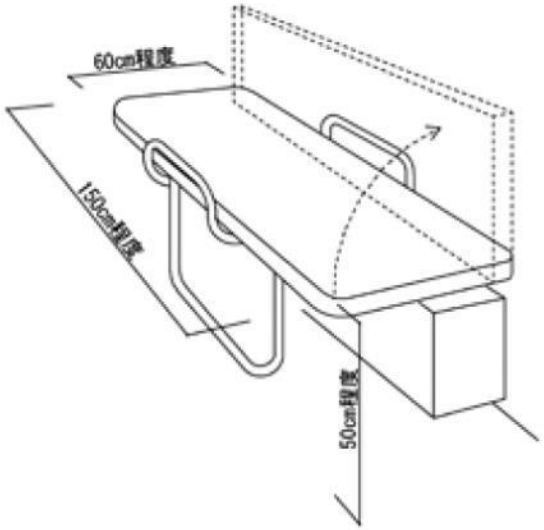

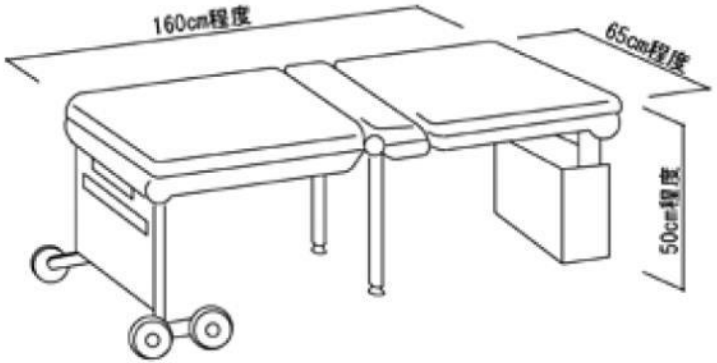

使用方法

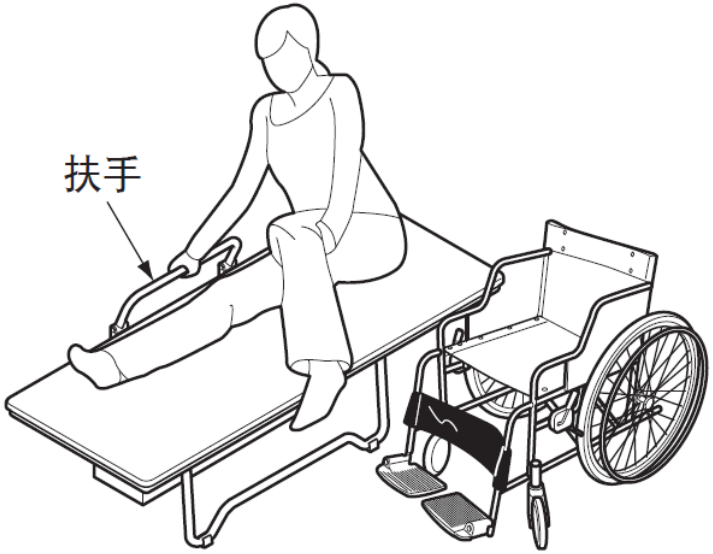

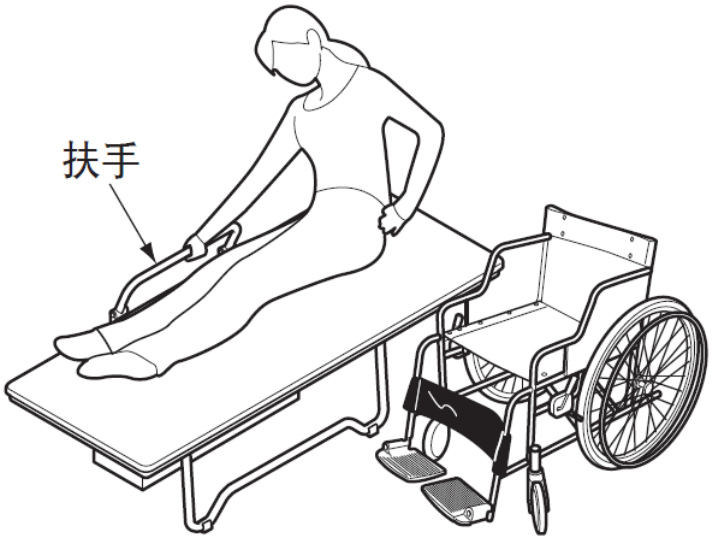

【107.3.15修正施行】
第167條之3檢討方式總設置無障礙廁所盥洗室數量

第一百六十七條之三　建築物依本規則建築設備編第三十七條應裝設衛生設備者，除使用類組為H-2 組住宅或集合住宅外，每幢建築物無障礙廁所盥洗室數量不得少於下表規定，且服務範圍不得大於三樓層：

建築物規模	無障礙廁所盥洗室數量（處）	設置處所
建築物總樓層數在三層以下者	一	任一樓層
建築物總樓層數超過三層，超過部分每增加三層且有一層以上之樓地板面積超過五百平方公尺者	加設一處	每增加三層之範圍內設置一處

說明：
1.為考慮使用者之便利，明定建築物總樓層數任三層範圍內應有一處無障礙廁所提供使用。
2.為利執行，以表列方式修正無障礙廁所盥洗室設置規定。

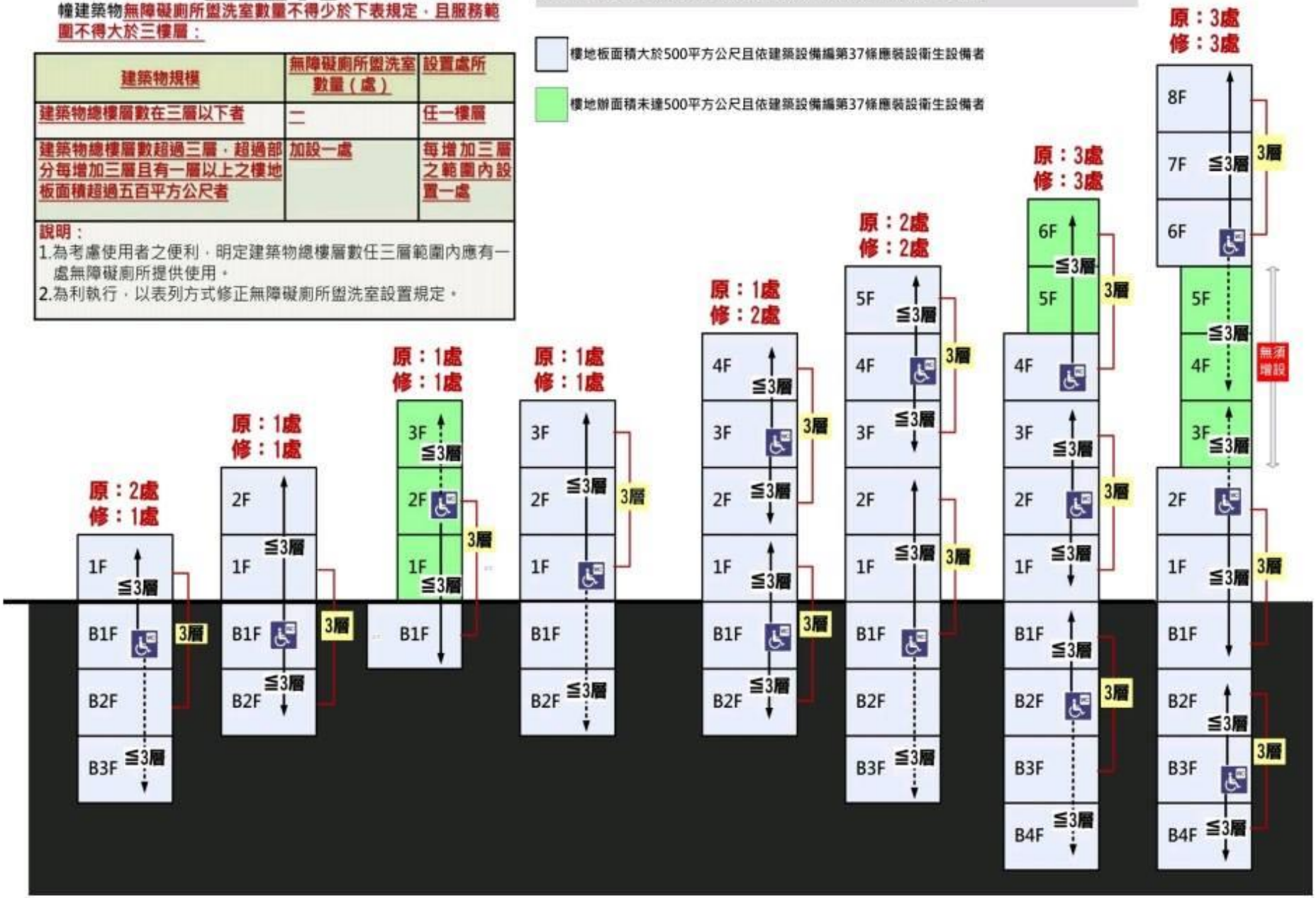

701輪椅觀眾席位

1.無障礙通路可到達

2.空間尺寸

3.視線不被遮擋

4.防止跌落

5.入口標示

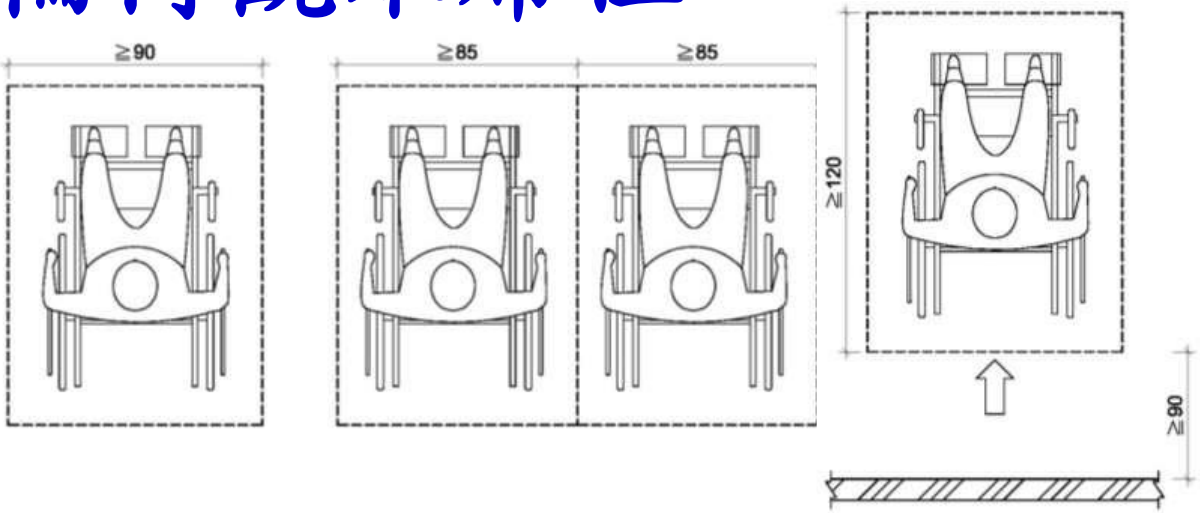

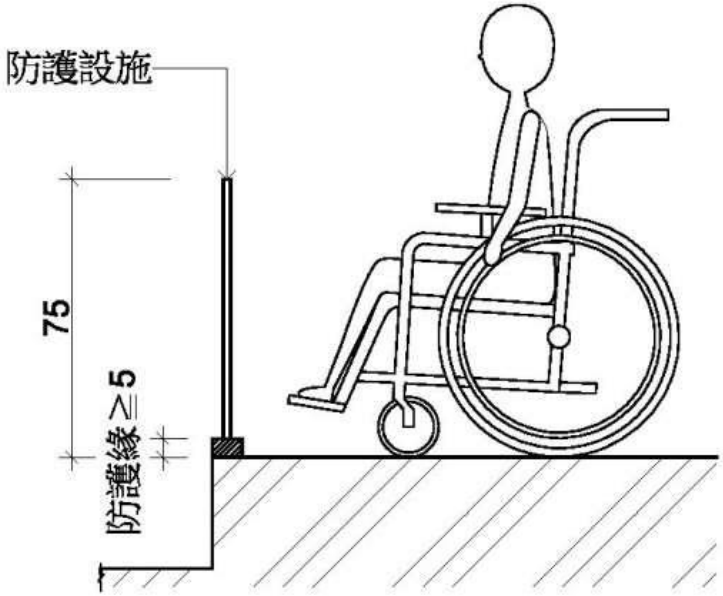

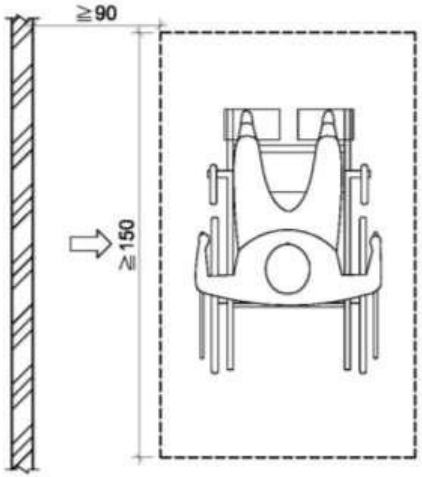

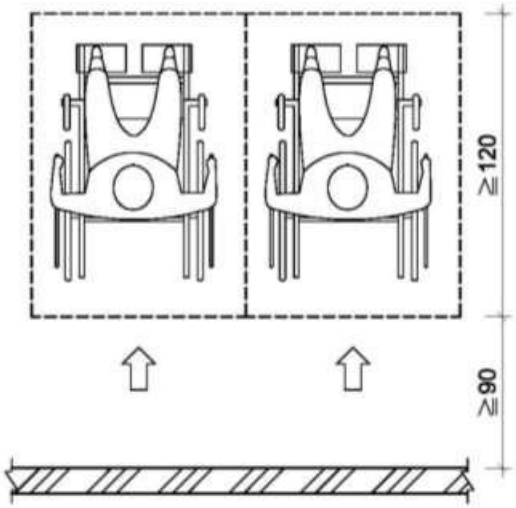

輪椅觀眾席位

702.2多廳式場所：多廳式之場所，其輪椅觀眾席位數量，應依各廳觀眾席位之固定坐椅席位數分別計算。

702.3席位安排：輪椅觀眾席位得設於觀眾席不同位置、區域及樓層，以增加多方位的較佳視野角度。

702.4座椅彈性運用：輪椅觀眾席位可考量安裝可拆卸之座椅，如未有輪椅使用者使用時，得安裝座椅。

702.3.1固定銀幕水平能見度容許範圍

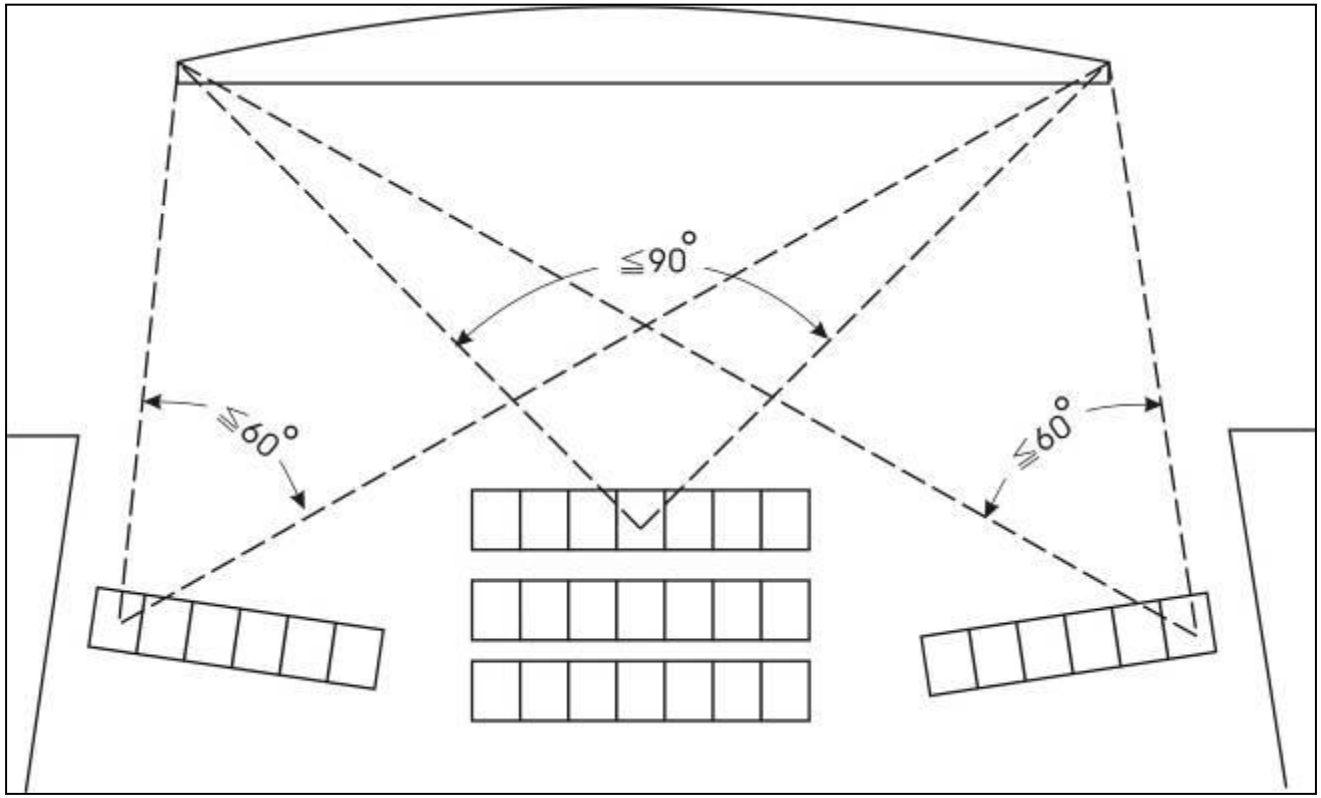

702.4.1固定銀幕水平能見度容許範圍：中間區塊之席位與銀幕兩側之夾角≦90°，兩側區塊之席位與銀幕兩側之夾角≦60°（圖702.4.1）。

無障礙觀眾席

無障礙觀眾席

702.3.2固定銀幕能見度容許範圍規定

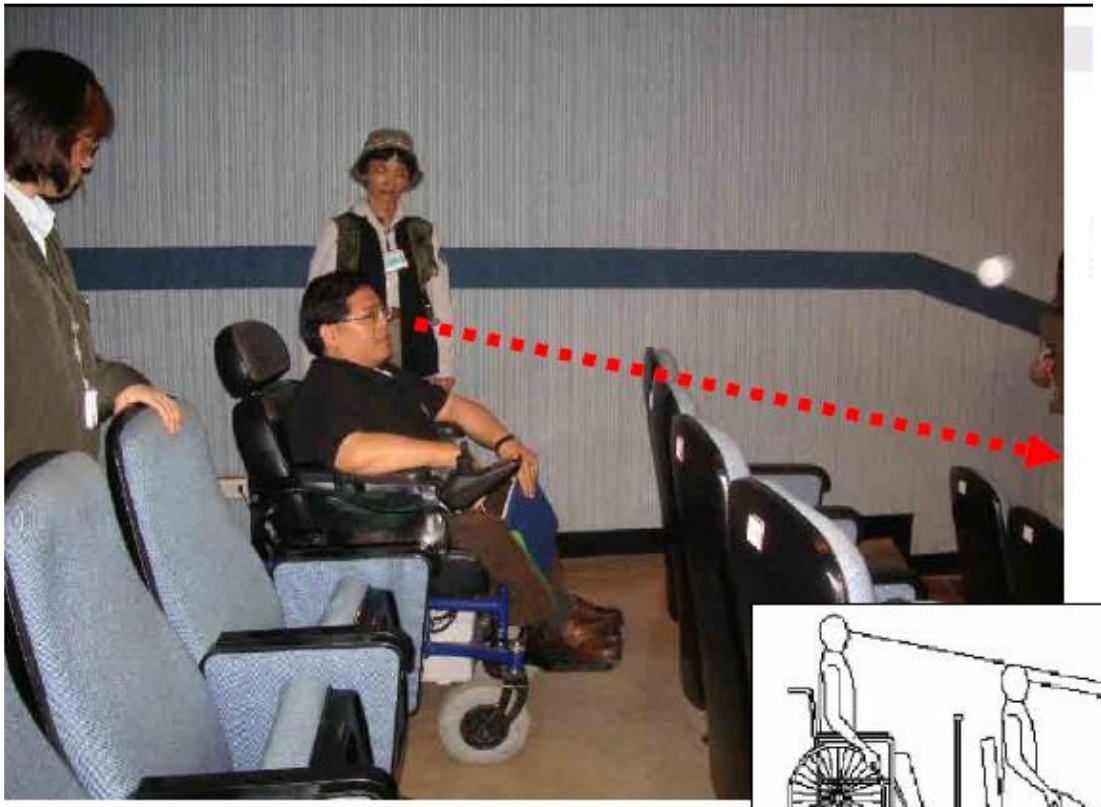

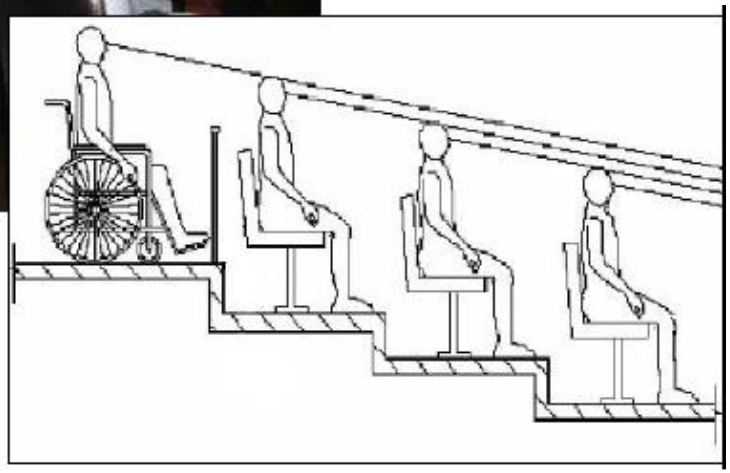

視線必須不被阻擋

702.3.2固定銀幕仰視能見度容許範圍

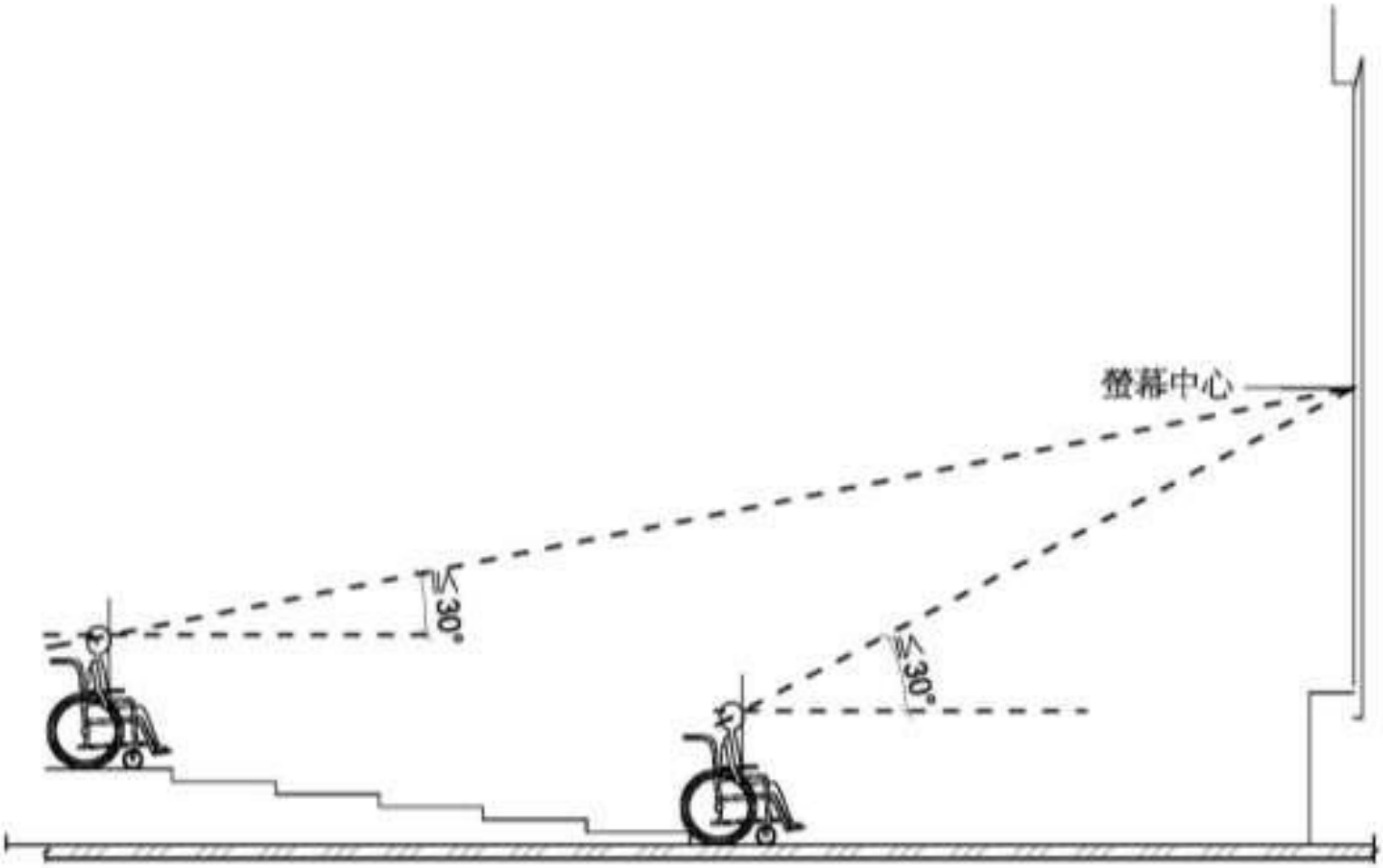

702.4.2固定銀幕仰視能見度容許範圍：席位之水平視線與觀看銀幕中心視線之夾角≦30°

704.5 防護設施及視線

前後排座椅錯開之視線高度

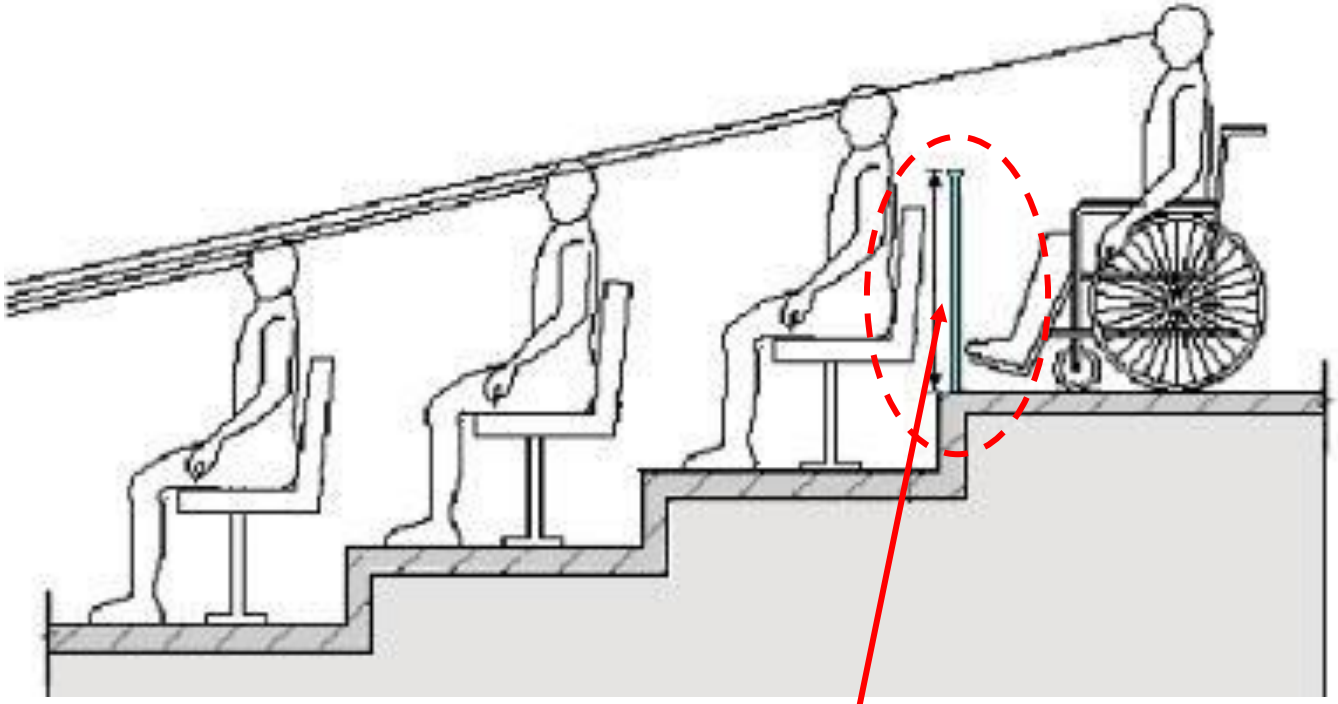

座位前應設置欄杆，欄杆高度 75公分，
輪椅觀眾席位的視線清晰度應和其他區域相同。

輪椅乘坐者席位

輪椅專用席位

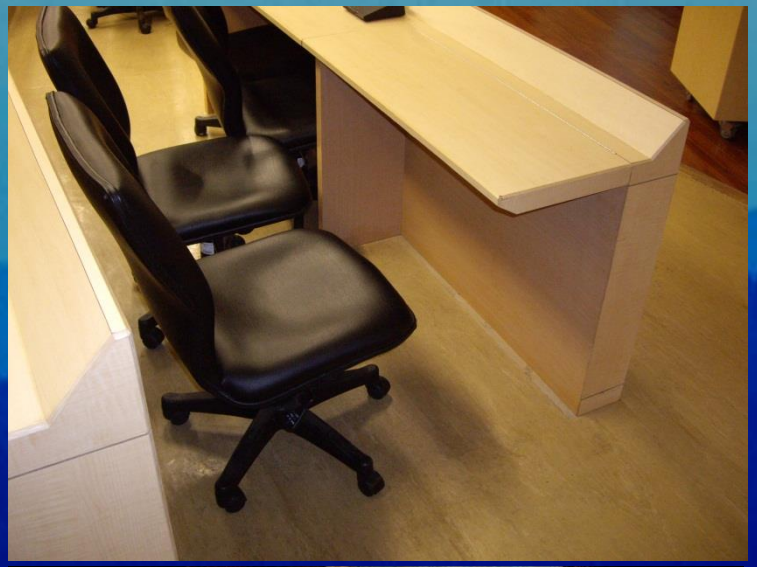

第十章 無障礙客房

1003.1 **衛浴設備組成**：無障礙客房內應設置衛浴設備，衛浴設備至少應包括**馬桶、洗面盆**及**浴缸**或**淋浴間**等。

1003.2 **衛浴設備迴轉空間**：其直徑不得小於135公分。可含20cm之容膝空間。

1004設置尺寸

1004.1 **房間內通路**：房間內通路寬度不得小於120cm，床間淨寬度不得小於90cm。

1004.3 **供房客使用之電器插座及開關**：其設置高度應距地板面高70~100cm處，設置位置應距柱、牆角30cm以上，並符合A102.3及A102.4輪椅正向與側向接近可及範圍之規定。

旅館無障礙標示

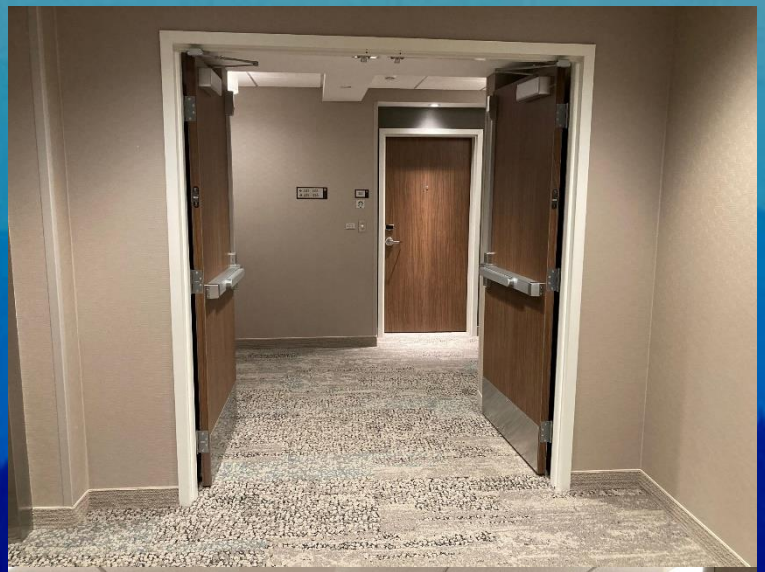

323
Depress
Button for
5 seconds

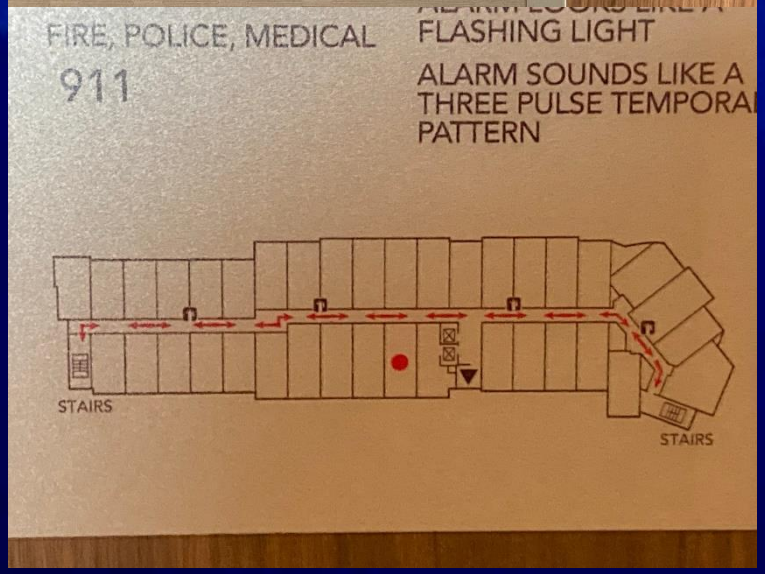
FIRE, POLICE, MEDICAL
911
FLASHING LIGHT
ALARM SOUNDS LIKE A
THREE PULSE TEMPORA
PATTERN
STAIRS
STAIRS

無障礙客房防搶扣件高度(一)

無障礙客房防搶扣件高度(二)

坐輪椅能靠近開門 UD

1005客房內求助鈴

1005.1**位置**：應至少設置兩處，一處距地板面高90~120cm處；另一處距地板面15-25cm，且按鈕應明確標示，易於觸控。衛浴設備之馬桶、洗面盆圖面應標示求助鈴(高度、連接裝置)語音系統。(其他如一般要求)

1005.2**連接裝置**：求助鈴按鈕訊號應連接至服務台或類似空間，若無服務台，應連接至該客房外部之警示燈或聲響。

無障礙房浴廁

1	▪ 宜於低樓層設置。
2	▪ 單元全區無門檻、無高低差。
3	▪ 無障礙家具應考量其使用性。
4	▪ 窗戶、玻璃落地門應便於推拉。
5	▪ 無障礙浴廁應考量排水設計，需設置地板落水及截水溝。
6	▪ 浴廁面積≥4m²即可。 ▪ 馬桶及洗面盆使用部分不得小於1.6mx1.5m之規定，可包括馬桶、洗面盆等相關設備之面積。 ▪ 浴廁迴轉空間以直徑135cm檢討。★

表3 無障礙房規劃設計原則

資料來源：臺北市政府都市發展局

技規167-4條：建築物設有**共用浴室者**，每幢建築物至少應設置一處**無障礙浴室**。無障礙臥室非屬共用，故不適用。

旅館求助鈴(床上按不到)

求助鈴位置(床尾按不到)

求助鈴位置(床上按不到)

求助鈴位置(床上按不到)

防水求助鈴

拉繩、手按求助鈴

敲門閃光通報器

門鈴/來電閃燈器

客房内部

民宿客房

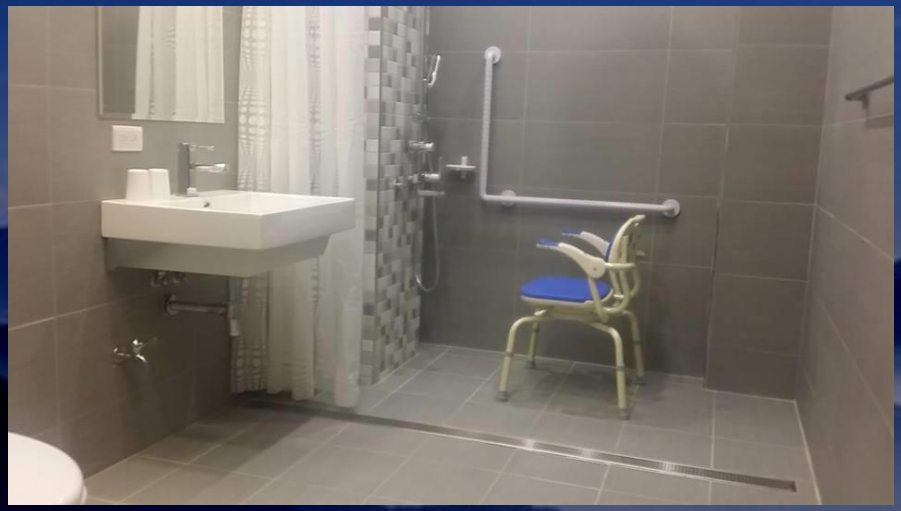

輪椅族櫥櫃

輪椅族衣櫥

衣櫥拉桿

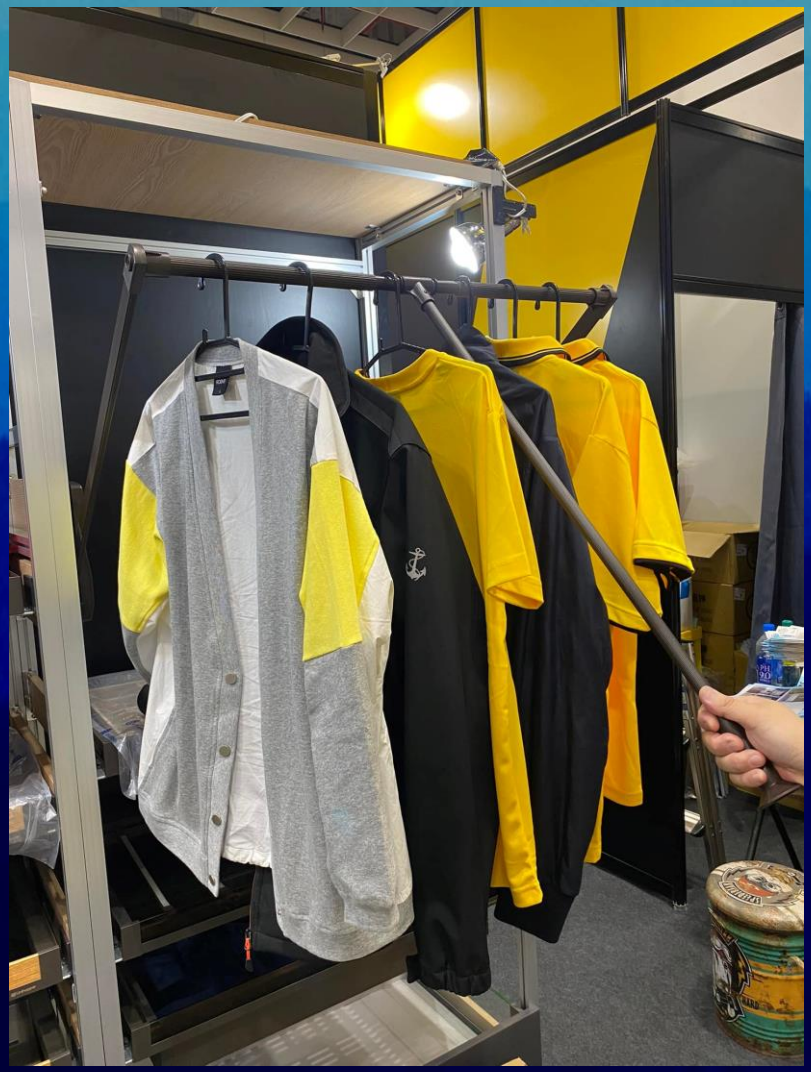

衣櫥拉桿尾端離地120cm

廚房料理臺合理之配置，考量身高不同，物品陳列要能取用方便。

爐座中心要離牆側 30cm

可昇降吊櫥

廚房配置

附錄1 基本尺寸

A101適用範圍

本附錄提供設計者選用。

A102輪椅；
A102.1靜止尺寸；
A102.2通行寬度； A102.2.5轉彎；
A102.2.6迴轉空間；
A102.3正向接近可及範圍；
A102.4側向接近可及範圍；
A102.5凹室操作空間；
A102.6膝蓋淨容納空間。

附錄2、3、4設施設計指引

A202.1 引導設施可藉由觸覺、語音、邊界線或其他相關設施組成，達到引導視覺障礙者之功能。導盲磚是藉由觸覺達到引導之功能，並非唯一選擇。
A202.2 導盲磚之設置須由定向行動訓練師或視障服務專業人員進行需求設計與功能性鋪設，以引導行進設施（條狀）與行進注意設施（點狀）組合搭配。
A202.3 公務機關之視覺障礙引導設施須導引至服務台。
A302.4 公共運輸場站之視覺障礙引導設施須設置定點上下車位置，並引導至服務台、驗（收）票口以及通過驗（收）票口後鄰近的樓梯或昇降機等設施。
A202.5 有視障學生就讀時之學校，可由定向訓練師或視障服務專業人員進行視覺障礙引導設施需求設計。

A301適用範圍：本附錄3 提供設計者參考。A302無障礙機械遊樂設施

A403結帳櫃檯及服務台；A404金融機構之動化服務設備；
A405其他：衛生紙捲、衣物掛勾、置物架、轉位台、無障礙標誌、停車繳費機(亭)、洗手乳架、馬桶坐墊紙、擦手紙、烘手機、飲水機、照護床、人工肛門污物盆。

A403.5 服務(售票)台

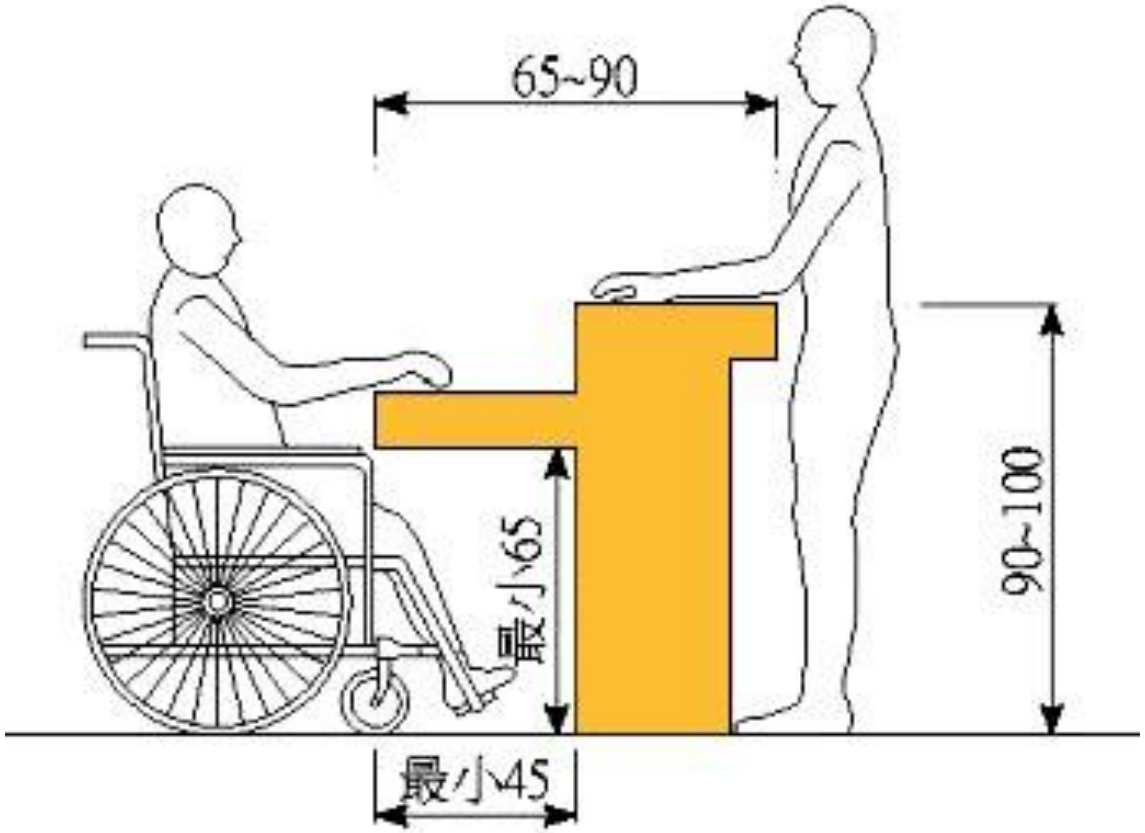

輪椅得以靠近使用

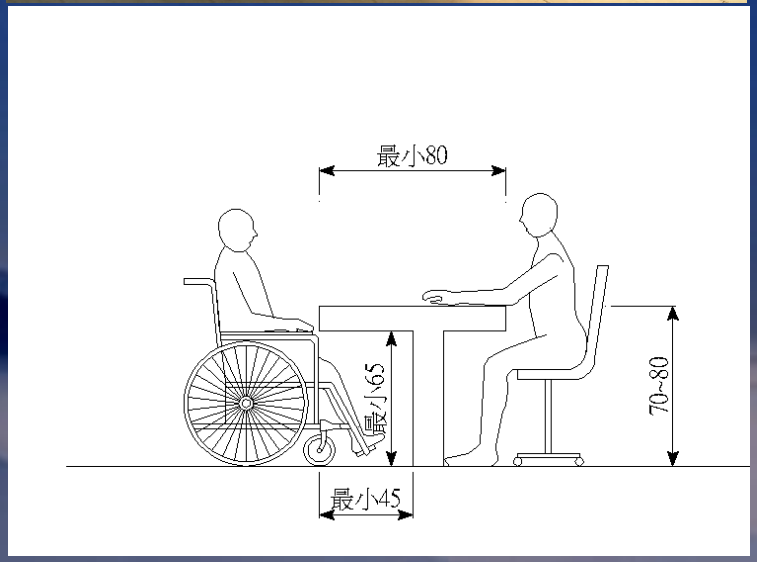

請關心聽語障者

詢問處

啟聰教學

聽障者輔具

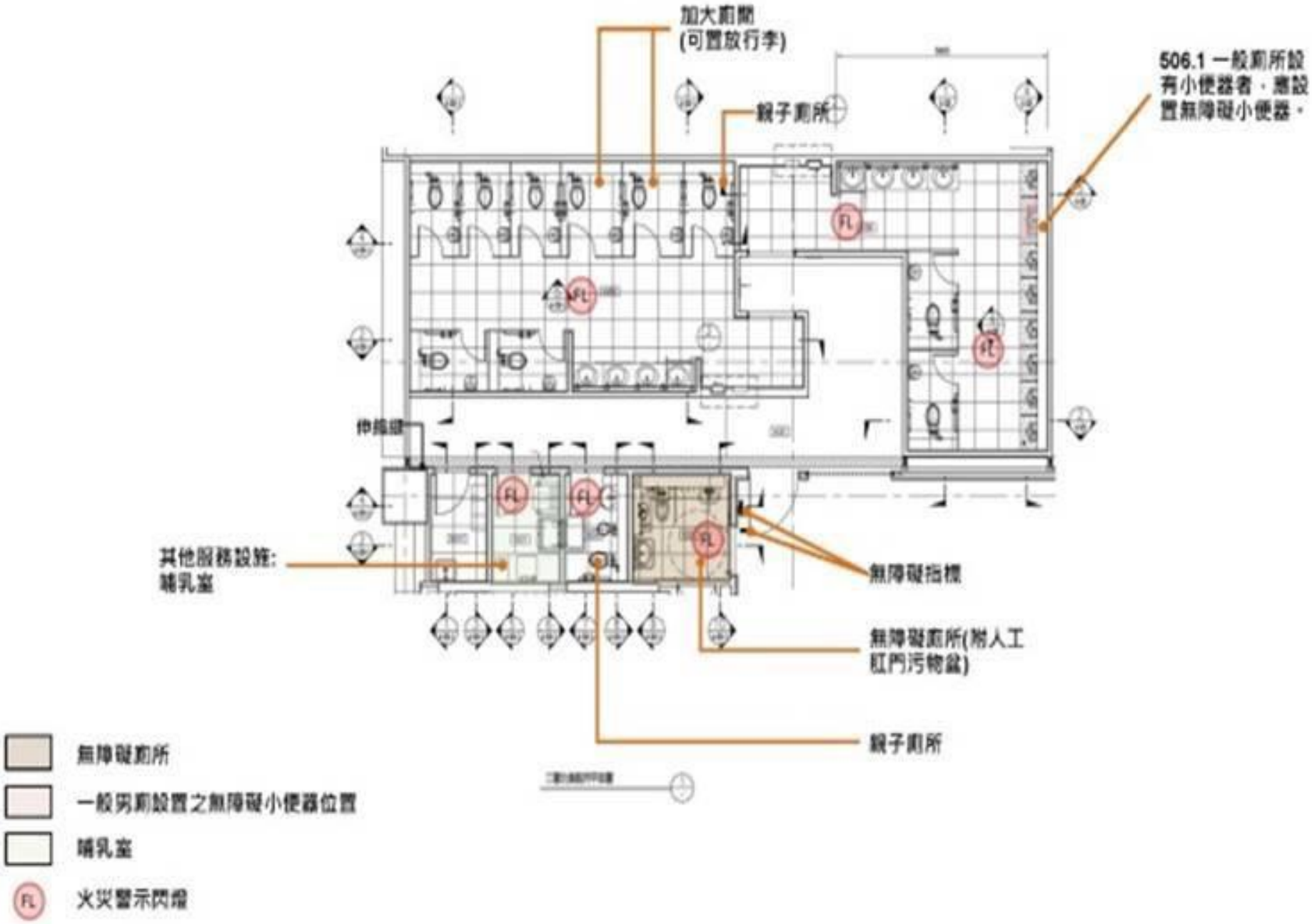
加大廁間
(可置放行李)
親子廁所
506.1 一般廁所設有小便器者，應設置無障礙小便器。
伸縮牆
其他服務設施:
哺乳室
無障礙指標
無障礙廁所(附人工紅門污物盒)
親子廁所
無障礙廁所
一般男廁設置之無障礙小便器位置
哺乳室
火災警示閃燈

室外求助鈴閃燈

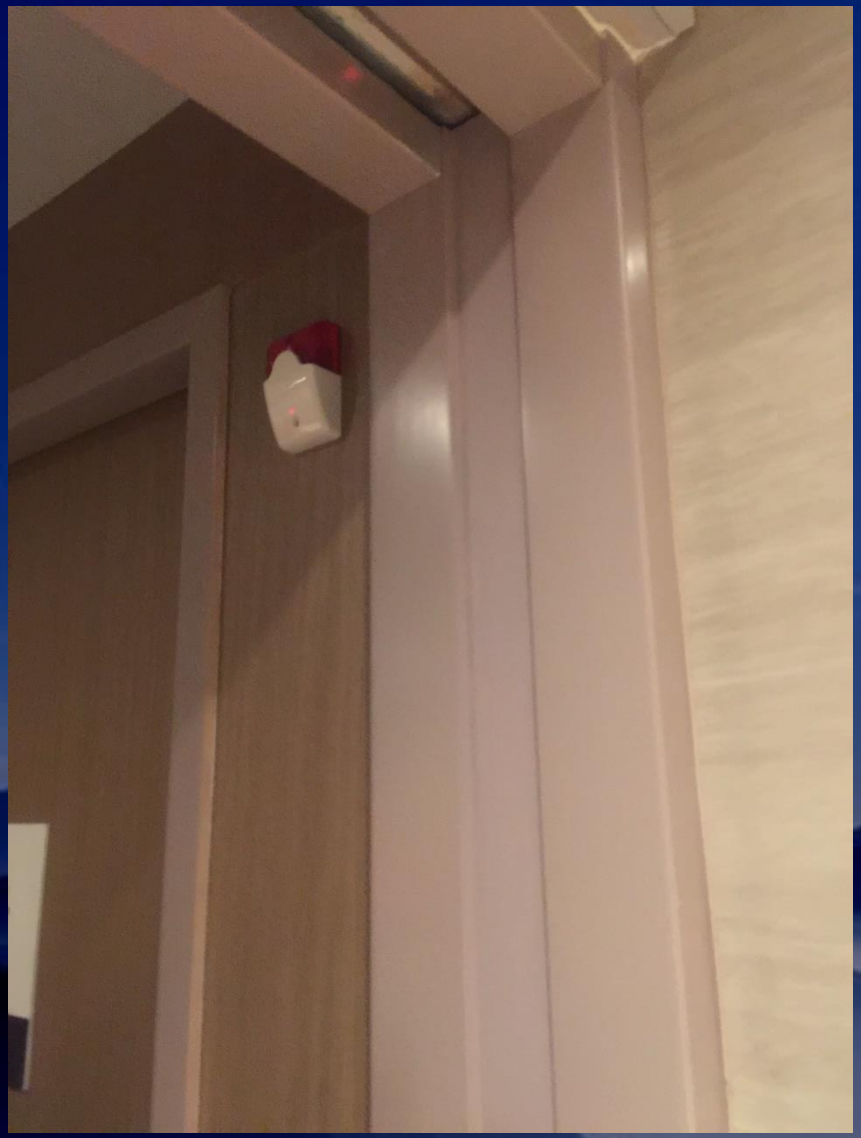

火警閃燈、逃生標示、火警標示

室內緊急警示閃燈

室內警示閃燈

室內聽障警示閃燈

輪椅可及櫃台檯面

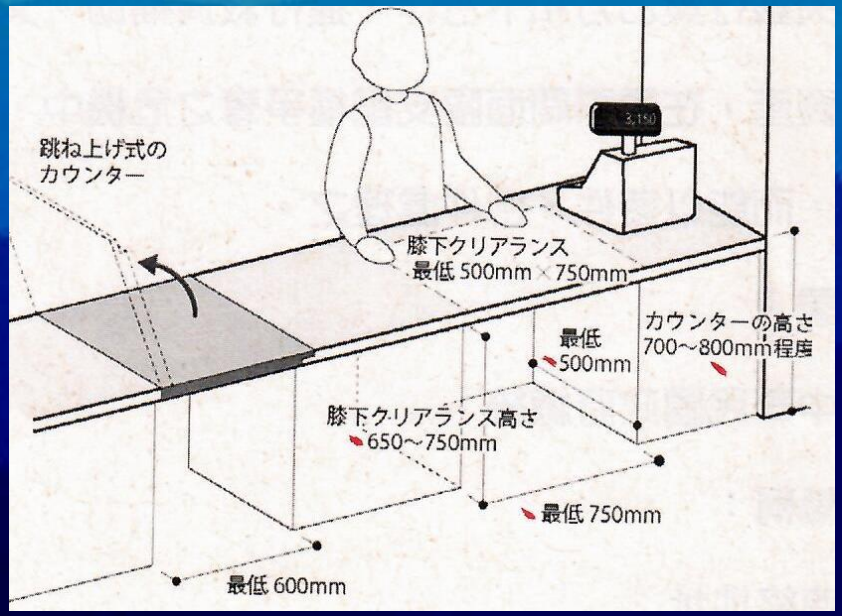
跳ね上げ式の
カウンター
膝下クリアランス
最低 500mm × 750mm
カウンターの高さ
700～800mm程度
最低
500mm
膝下クリアランス高さ
650～750mm
最低 750mm
最低 600mm

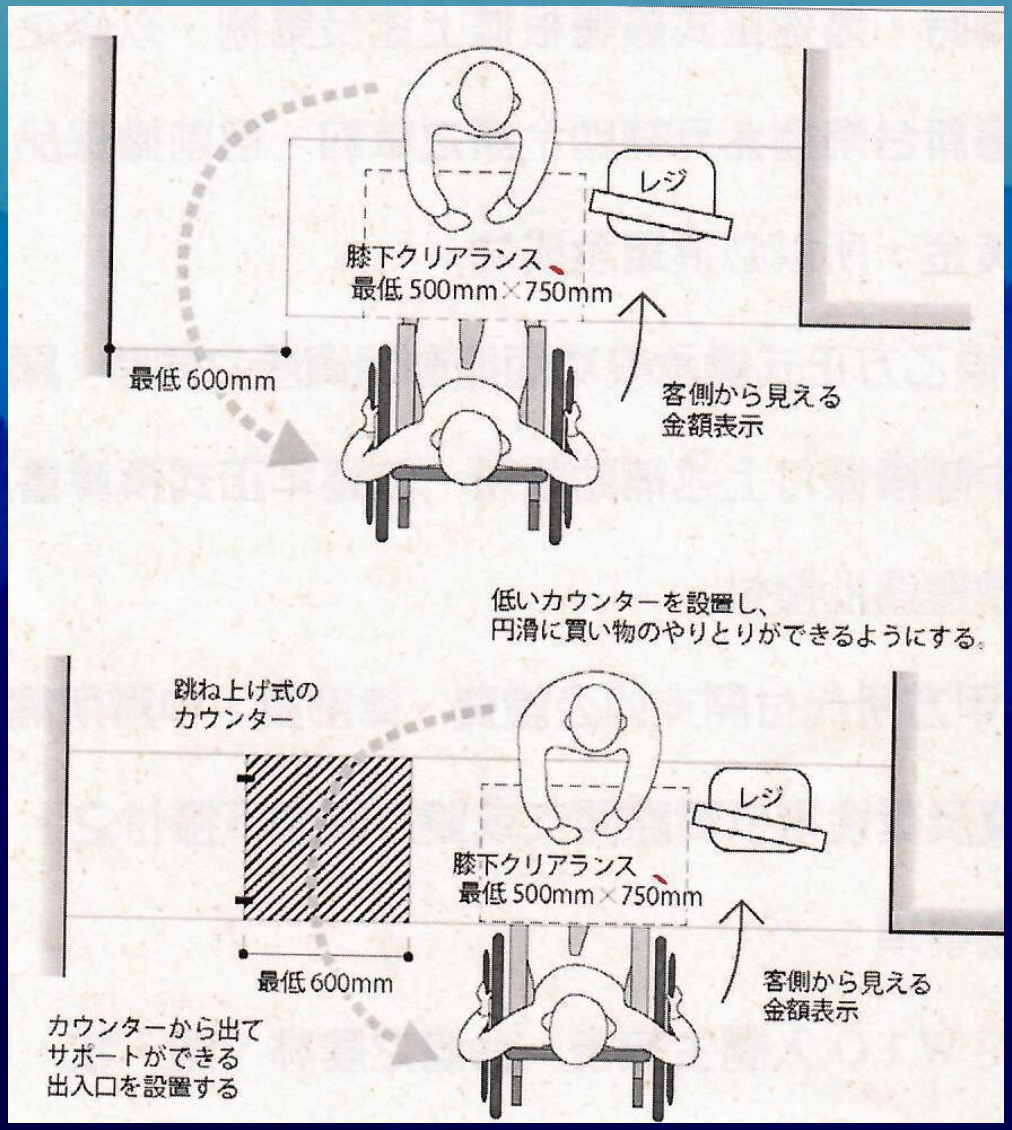
レジ
膝下クリアランス
最低 500mm × 750mm
最低 600mm
客側から見える
金額表示
低いカウンターを設置し、
円滑に買い物のやりとりができるようにする。
跳ね上げ式の
カウンター
レジ
膝下クリアランス
最低 500mm × 750mm
最低 600mm
客側から見える
金額表示
カウンターから出て
サポートができる
出入口を設置する

野餐桌輪椅位

輪椅能靠近使用

輪椅要靠得進

飲水機應有防撞提示

無障礙飲水機、電話等

視障者家具

銳角包覆

多方考量

超越線路 UD

原有消防栓箱處加扶手

消火用散水栓

fire
hydrant
消防栓
HYDRANT

fire
hydrant
消防栓
HYDRANT

消防栓
HYDRANT

消防栓
HYDRANT

防水插頭高度中心淨高120cm以下

逃生滑梯

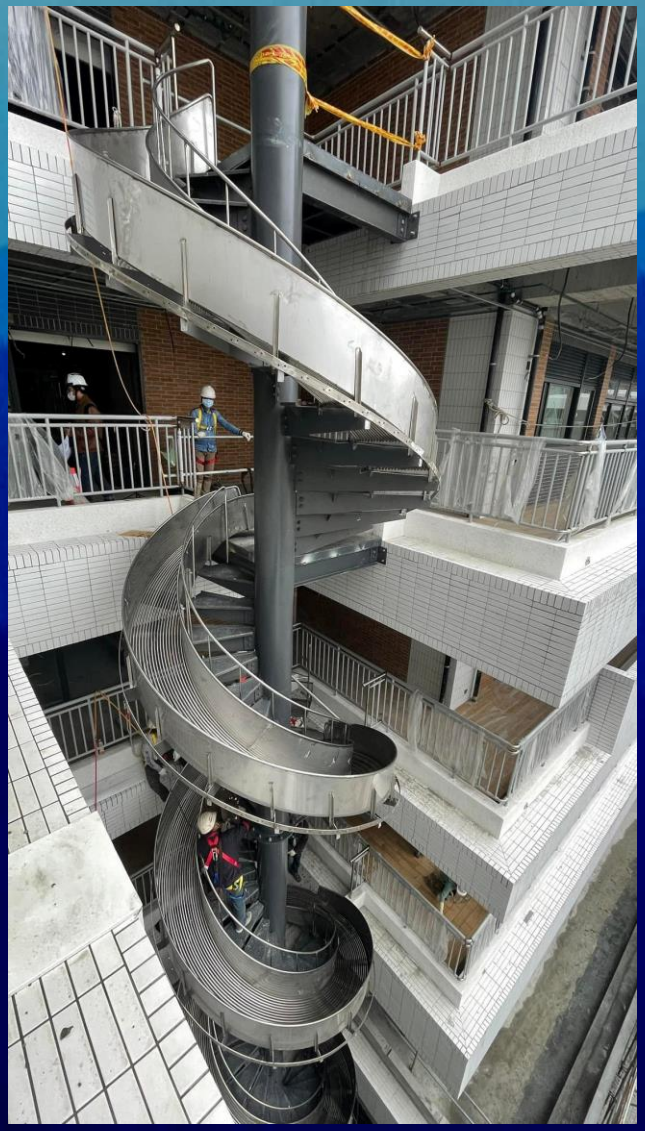

謝謝大家共同關心
未來的環境