無障礙建築物使用者特性及相關設施設計重點

陳政雄
建築師+副教授

251217

二十一世紀的環境觀

https://www.google.com.tw/

- 有障礙的
  喇叭鎖把手
- 無障礙的
  水平短把手
- 通用的
  垂直長把手
- 友善的
  垂直水平長把手

二十一世紀的環境觀

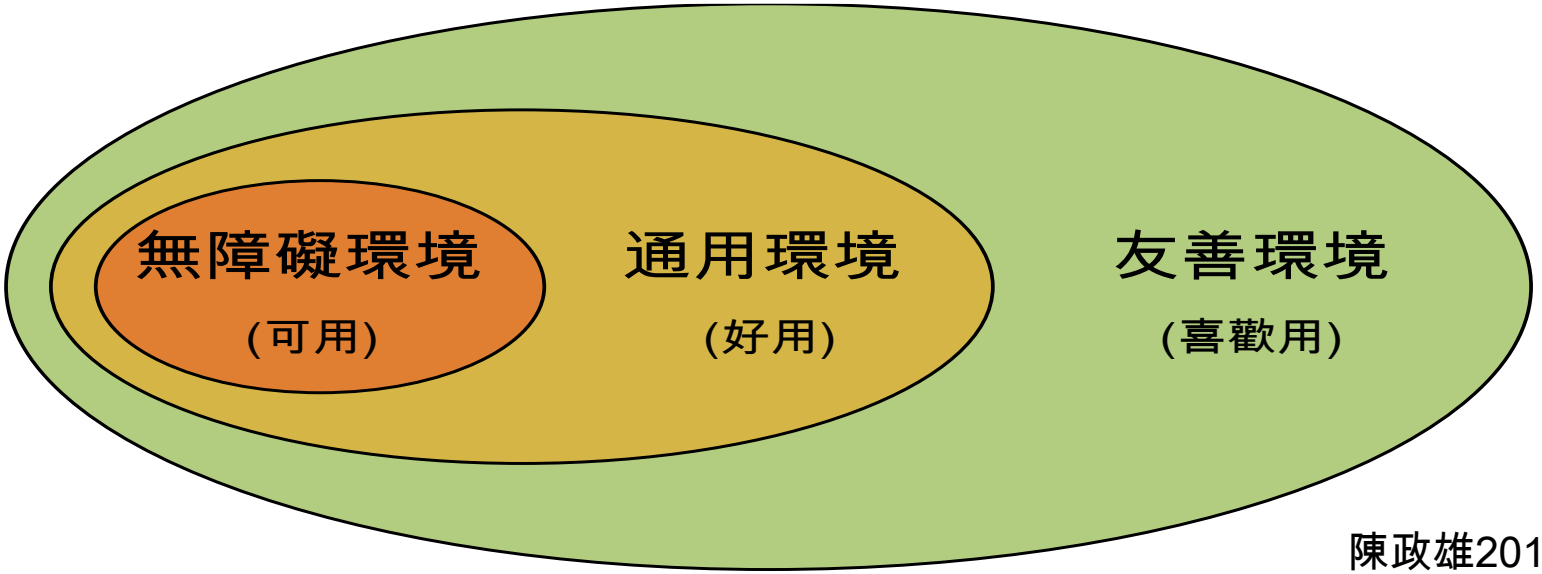

陳政雄2015

- 身心障礙者
  1980殘障福利法
- 社會每一分子
  1997通用設計七大原則
- 同理心思維
  2007高齡友善城市八大面向
  2015可及,公平,包容核心指標

無障礙建築物使用者特性及相關設施設計重點

1-0.無障礙建築物使用者

2-0.無障礙的居住環境

3-0.無障礙設施設計重點

4-0.結語

1-0.無障礙建築物使用者

1-1.身心障礙者

1-2.高齡者與老化

1-3.無障礙環境使用者

1-1.身心障礙者

1.WHO的身心障礙定義 1980

1)損傷(impairment)：心理、生理、組織機能的缺失或異常。

2)失能(disability)：由於損傷造成
生活活動能力之限制或喪失。

3)障礙(handicap)：由於失能造成不便，
妨礙完成社會應有的正常角色。被障礙者

損傷≒失能≠障礙=個人障礙+社會障礙→不同方法

1-1.身心障礙者

2. WHO國際健康功能與身心障礙分類

International Classification of Functioning, Disability and Health, ICF 2001

1)神經系統構造及精神、心智功能。

2)眼、耳及相關構造與感官功能及疼痛。

3)涉及聲音與言語構造及其功能。

4)循環、造血、免疫與呼吸系統構造及其功能。

5)消化、新陳代謝與內分泌系統相關構造及其功能。

6)泌尿與生殖系統相關構造及其功能。

7)神經、肌肉、骨骼之移動相關構造及其功能。

8)皮膚與相關構造及其功能。

1-1.身心障礙者

3.身心障礙者年齡分布

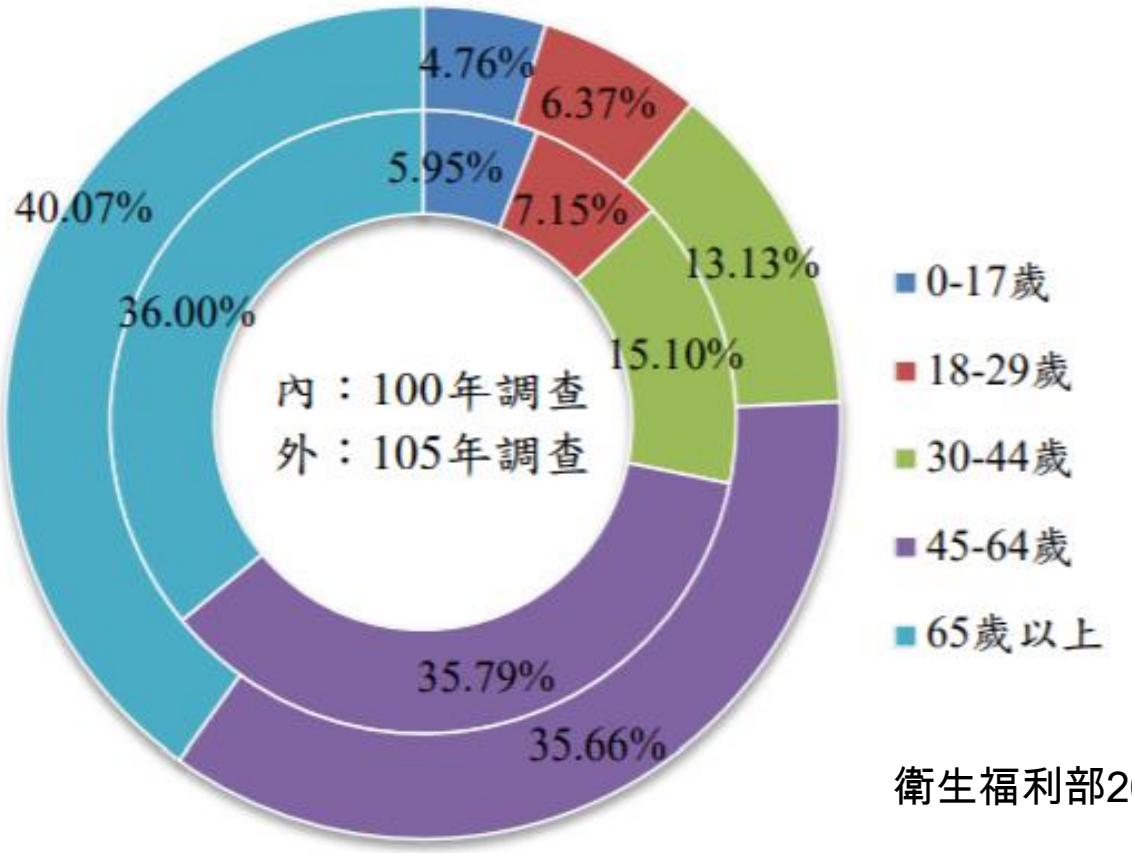

衛生福利部2016

1-2.高齡者與老化

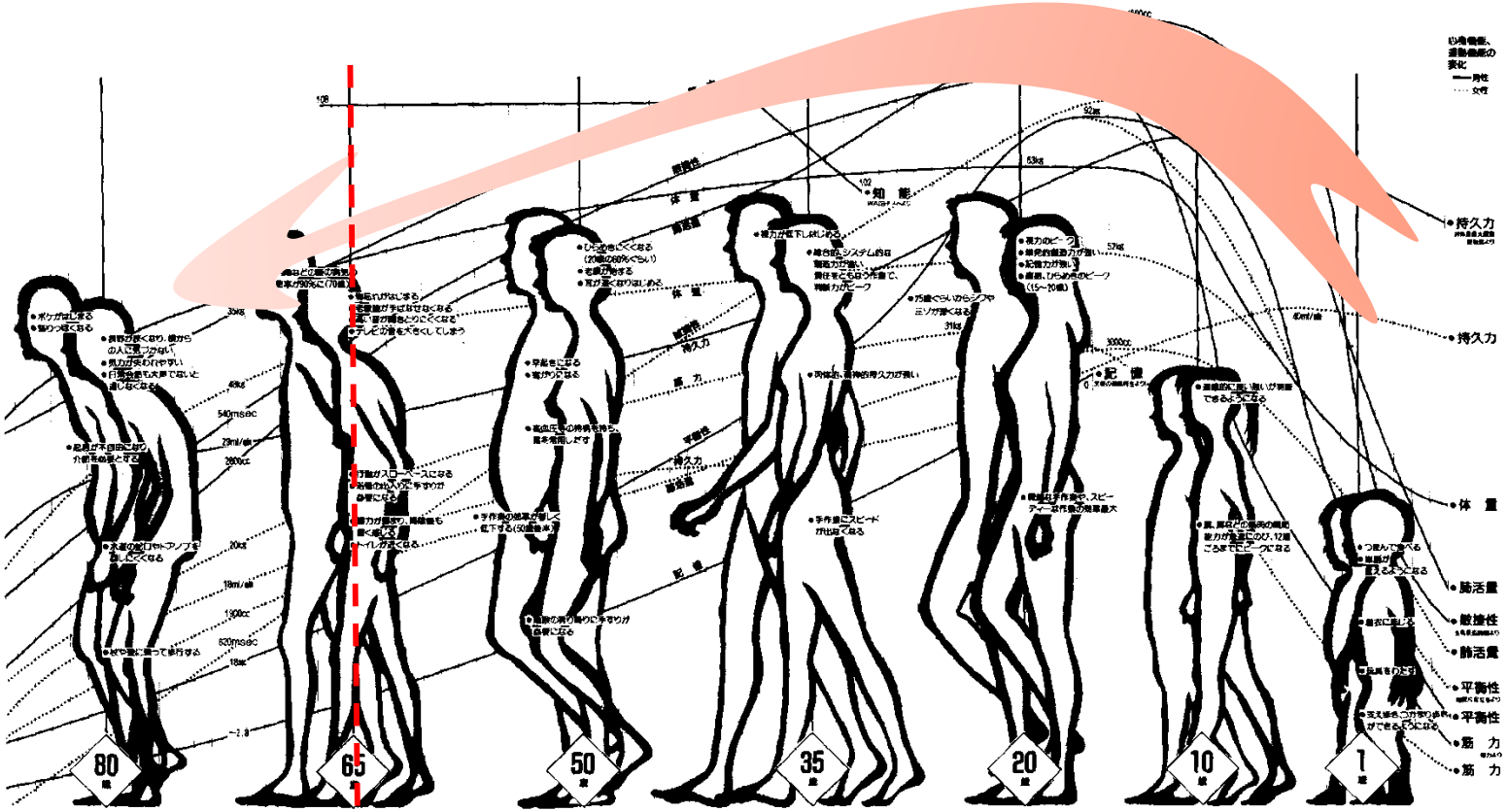

陳政雄整理 東京都立大學體育學研究室 1994

1-2.高齡者與老化

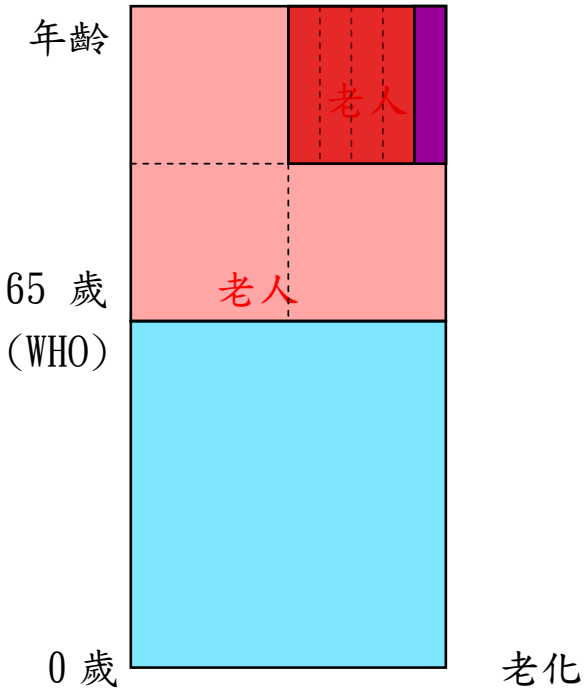

生物性：生命体由出生而成長，
由成熟而衰退至死亡的過程。

陳政雄 2003

1-2.高齡者與老化

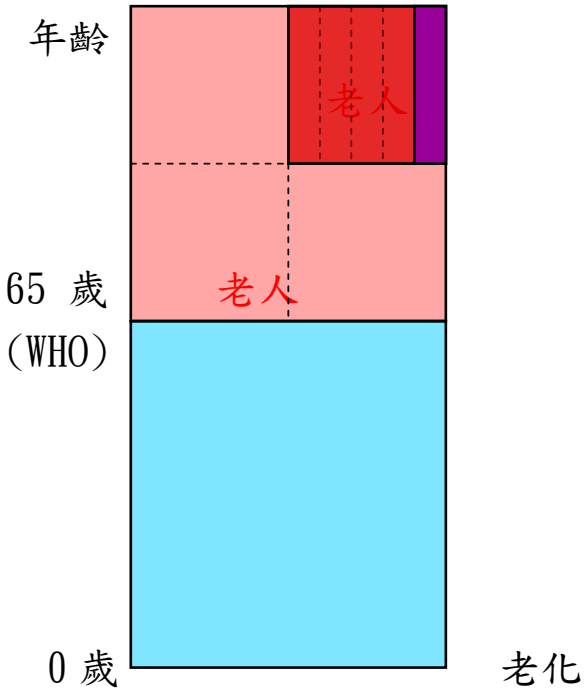

生物性：生命体由出生而成長，
由成熟而衰退至死亡的過程。

生理性：組織器官的衰退，
如消化、呼吸及循環器官。

陳政雄 2003

1-2.高齡者與老化

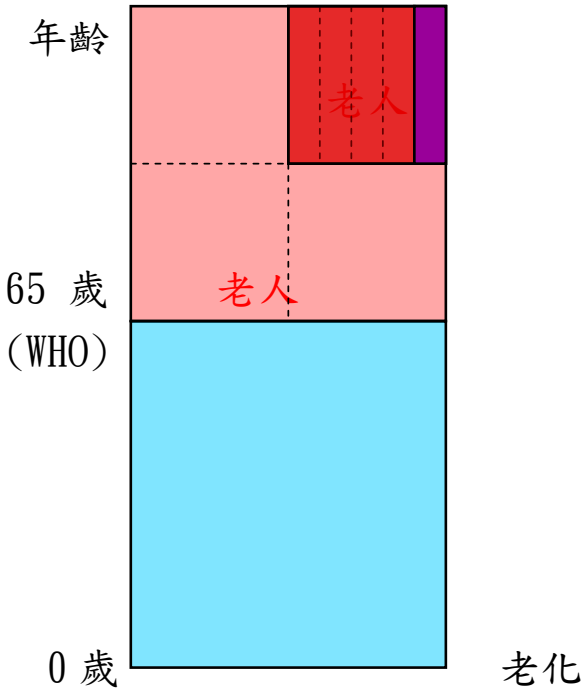

生物性：生命体由出生而成長，
由成熟而衰退至死亡的過程。

生理性：組織器官的衰退，
如消化、呼吸及循環器官。

心理性：環境適應力的減退，
如遲鈍、不安、健忘、失智。

陳政雄 2003

1-2.高齡者與老化

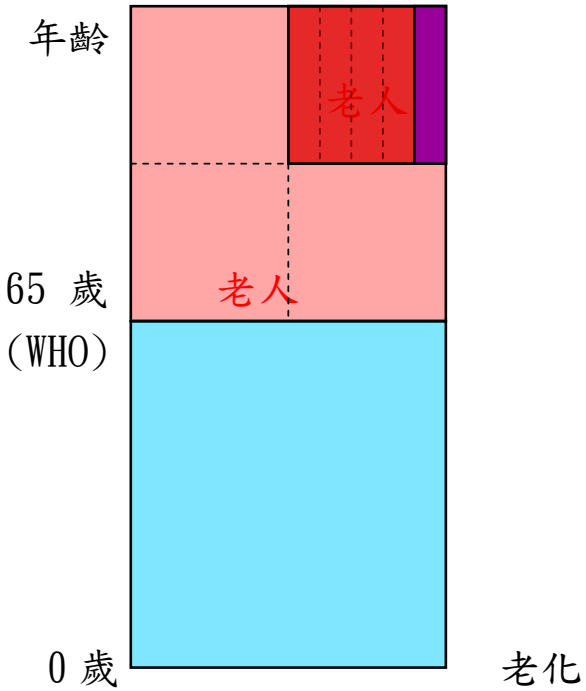

生物性：生命体由出生而成長，
由成熟而衰退至死亡的過程。

生理性：組織器官的衰退，
如消化、呼吸及循環器官。

心理性：環境適應力的減退，
如遲鈍、不安、健忘、失智。

社會性：活動的引退，
如退休、讓權、脫友、離親、喪偶。

陳政雄 2003

1-2.高齡者與老化

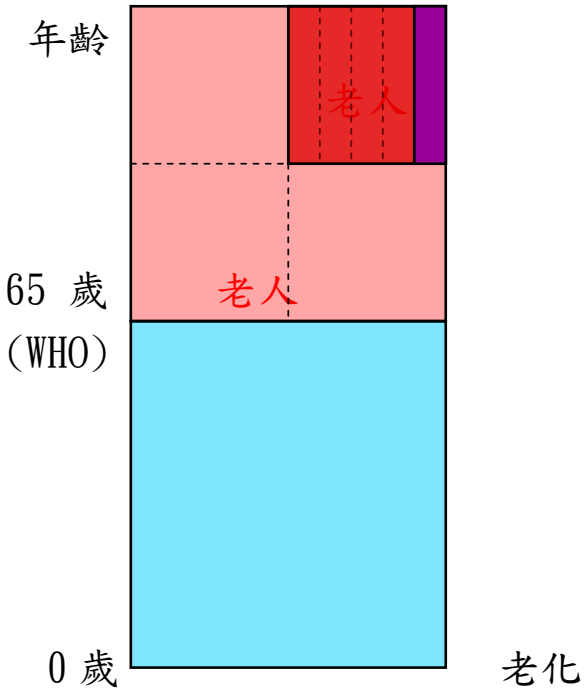

一級老化(75%)：健康(完全自立)
白髮、皺紋、變矮，
感覺、反應、免疫力衰退

二級老化(20%)：障礙(需要輔助)
疾病、不活動、不良習慣

三級老化(5%)：臥床(必需照護)
慢性病、失能、失智

陳政雄 2003

1-2.高齡者與老化

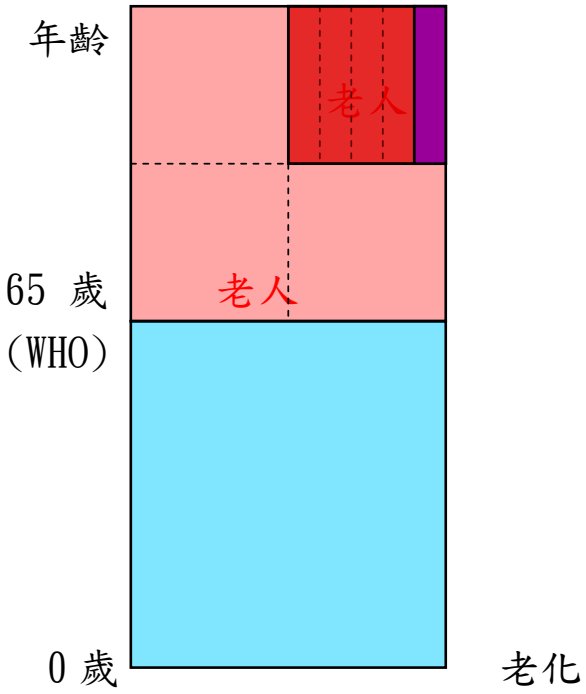

年齡	美國	日本	俗稱
65-74	年輕高齡者	前期高齡者	初老
75-84	中年高齡者	後期高齡者	中老
85 以上	年老高齡者		老老

陳政雄 2003

1-2.高齡者與老化

高齡者 ➡ 行動不便者 + 生活不便者

	聽力	視力	會話	步行	飲食	穿衣	洗澡	排泄
65 歲	97.5	94.0	98.8	93.8	99.4	98.3	98.6	99.4
75 歲	89.1	85.7	95.9	79.4	98.2	95.9	95.0	97.2
85 歲	55.8	62.6	76.7	42.0	85.3	76.4	72.4	80.7

日常生活動作能力(Activities of Daily Living, ADL)

東京都社會福祉基礎調查報告書–高齡者的生活實態 1995

1-3.無障礙環境使用者

1.行動不便者：

肢體、視覺、聽覺障礙者。

2.生活不便者：

智能、認知障礙者

3.暫時不便者：

兒童、孕婦、
抱小孩的媽媽、
提重物的人、
受傷的人。

陳政雄整理 網路圖片 2011

2-0.無障礙的居住環境

2-1.無障礙環境的概念

2-2.無障礙環境的內涵

2-1.無障礙環境的概念

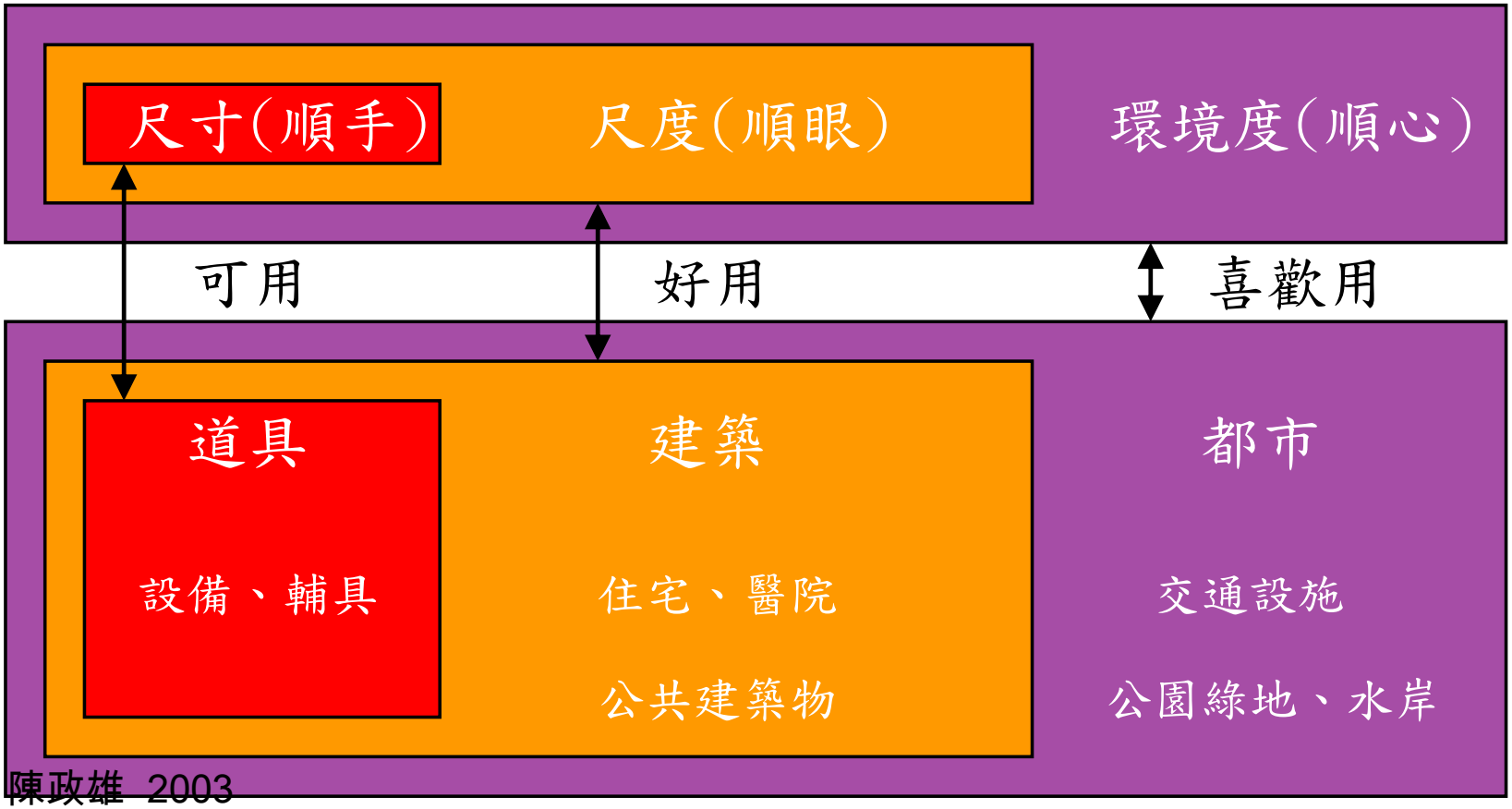

陳政雄 2003

2-2.無障礙環境的內涵

1.自助用具

粗手把用具、刀叉

2-2.無障礙環境的內涵

2.生活輔具

- 枴杖
- 助行器
- 輪椅
- 昇降機
- 平頂吊車
  (21世紀神器)

陳政雄整理 網路圖片 2011

2-2.無障礙環境的內涵

3.建築設備

溫水洗淨馬桶

和洋折衷浴缸

扶手

無障礙電梯

網路圖片 2011

2-2.無障礙環境的內涵

4.單元空間

化妝室

浴室、廁所

臥室

餐廳、廚房

起居室

書房

工作室

2-2.無障礙環境的內涵.

5.建築物

住宅

商店

學校

醫院

公共建築物

2-2.無障礙環境的內涵

6.都市規劃

道路系統

(路網、剖面)

交通工具

(不同速度)

公園綠地

親水設施

3-0.無障礙設施設計重點

3-1.水平移動設施

3-2.垂直移動設施

3-3.廁所盥洗室設計重點

3-1.水平移動設施

1.輪椅

1)高差

0.5cm以下者得不受限制，

0.5cm至3cm者，應設置1/2斜角處理。

3cm以上者，應設置坡道、昇降設備、輪椅升降台。

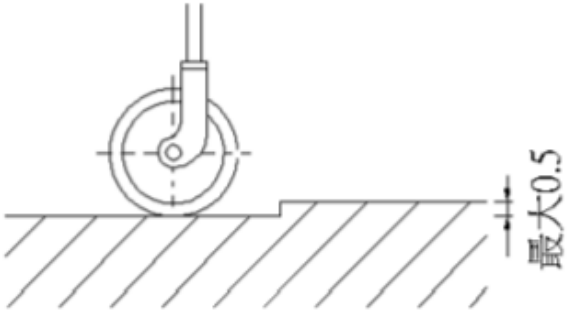

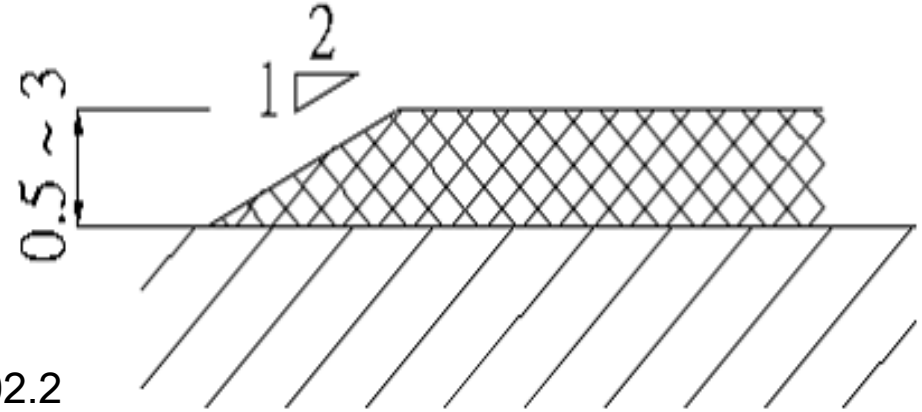

建築物無障礙設施設計規範 圖202.2

3-1.水平移動設施

1.輪椅

1)高差

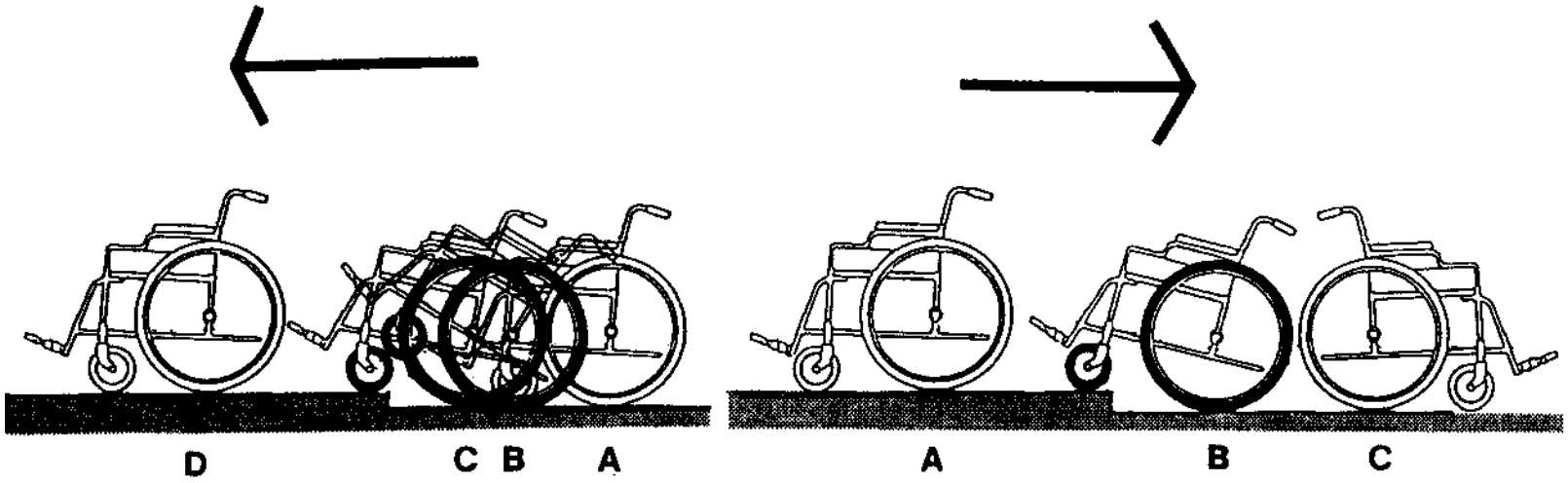

おとしよりの在宅ケア　1995

3-1.水平移動設施

1.輪椅

2)操作空間

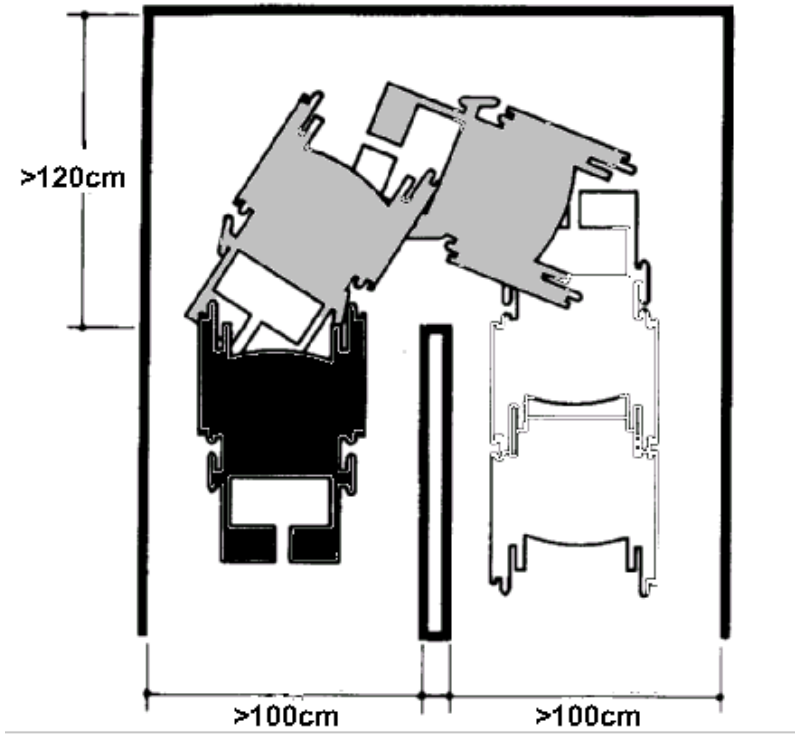

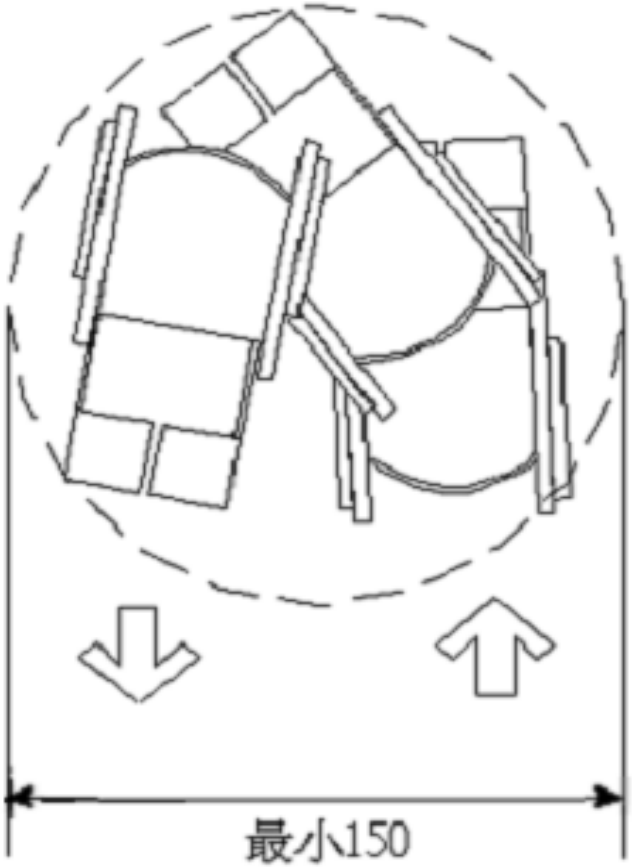

建築物無障礙設施設計規範圖 A102.2.6.1

3-1.水平移動設施

1.輪椅

3)開門

側牆 ≧45cm

水平輔助把手

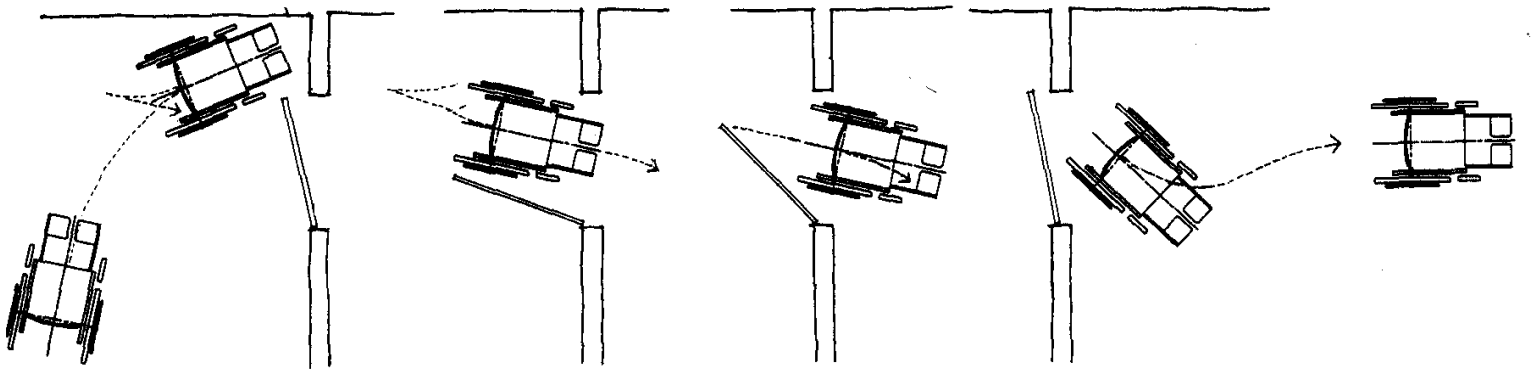

おとしよりの在宅ケア　1995

3-1.水平移動設施

1.輪椅

4)可及性

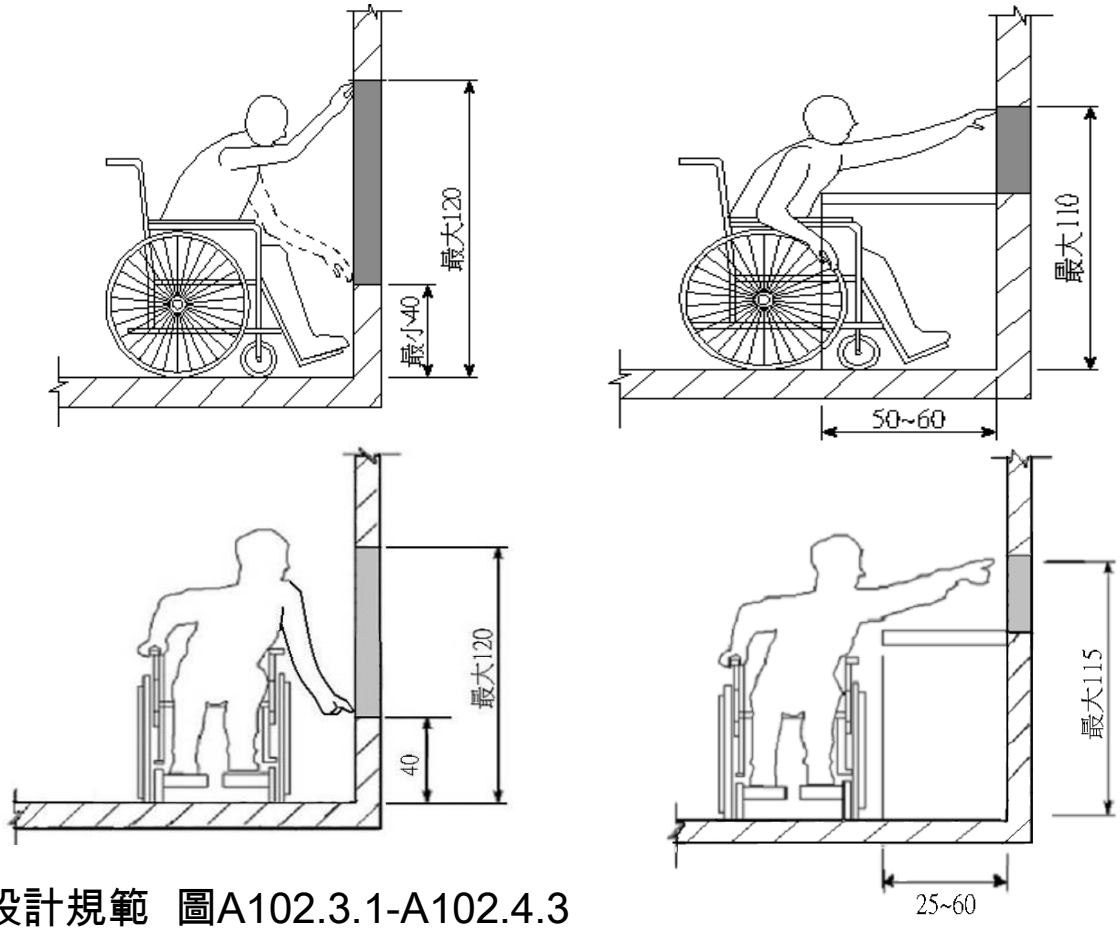

建築物無障礙設施設計規範 圖A102.3.1-A102.4.3

3-1.水平移動設施

2.室外通路

1)人行道

排水溝格柵應與行進方向垂直，格柵淨孔距不得大於1.3公分。

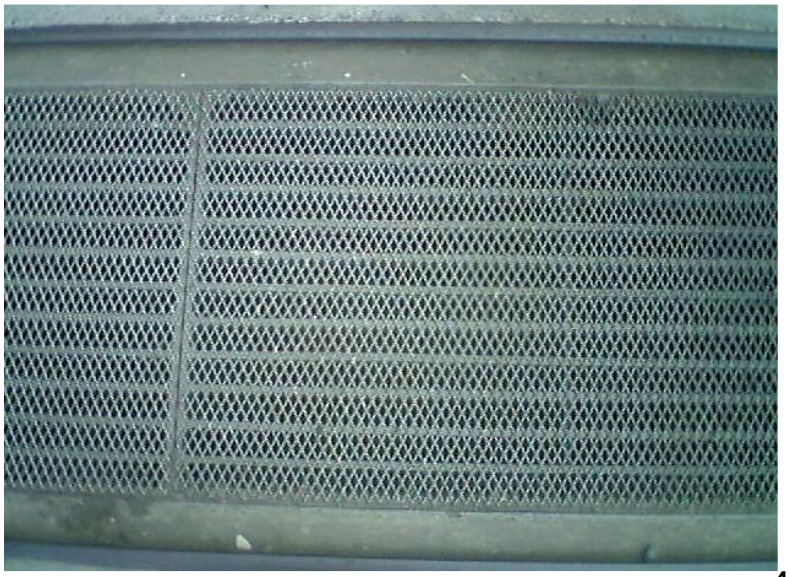

3-1.水平移動設施

2.室外通路

2)引導設施

標示清楚，以專用道

分開不同速度的無障礙交通環境。

3-1.水平移動設施

2.室外通路

2)引導設施

以音響、觸摸地圖、點字引導視障者。

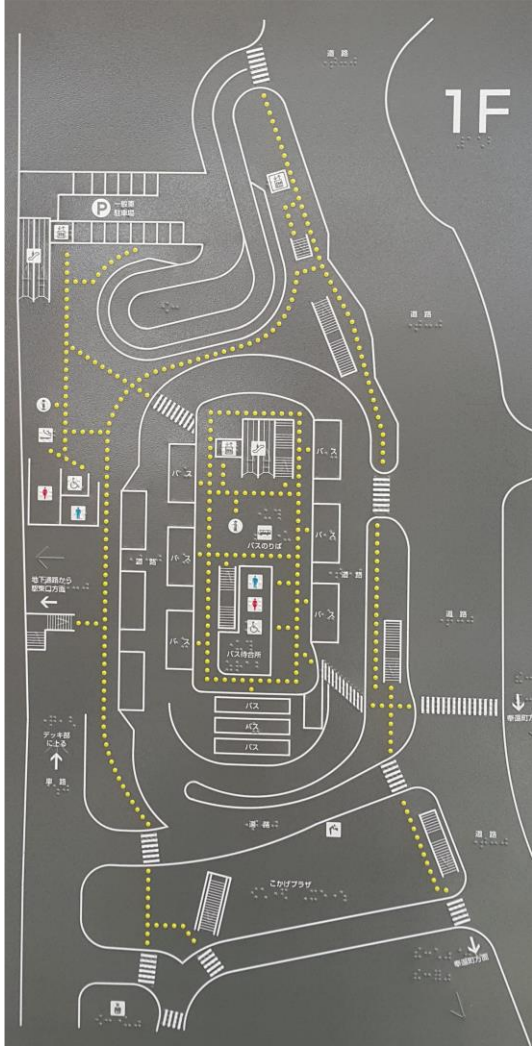

3-1.水平移動設施

3.室內走廊

1)一般通路之淨寬
　為120cm以上。

2)設置扶手，
　以維持平衡、引導路徑。

3)防滑地板材質。

4)採用寬型、附夜燈之
　雙向電源開關。

おとしよりの在宅ケア　1995

3-2.垂直移動設施

1.樓梯

1)樓梯形狀宜為折梯，避免使用直梯、迴轉梯。

2)級高(R)16公分以下，級深(T)26公分以上，
且55公分≦2R+T≦65公分。

3)為扶手順暢，往上梯級應退後一階。

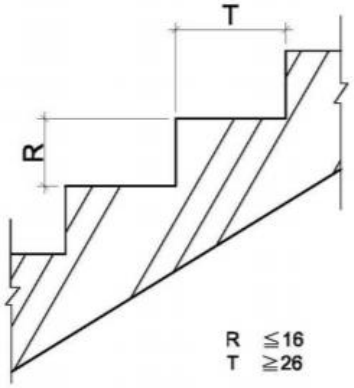

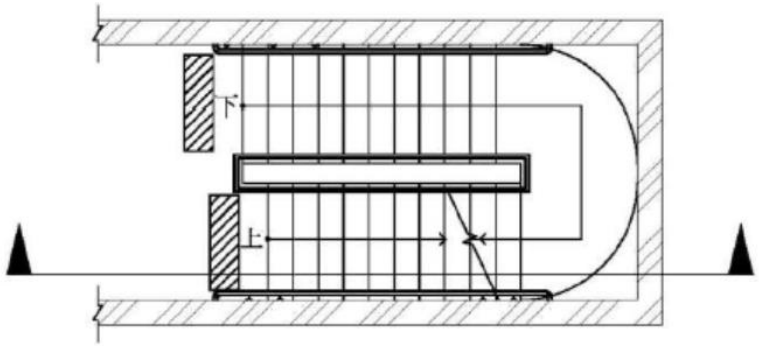

建築物無障礙設施設計規範 圖 303.2.1-304.1

3-2.垂直移動設施

2.坡道

1)引導標誌

2)寬度一般90cm，替代樓梯150cm

3)坡度小於1/12

4)防滑地面

5)平台每升高75cm，設150cm×150cm

6)防護設施 110-120cm防護欄(35cm側版)

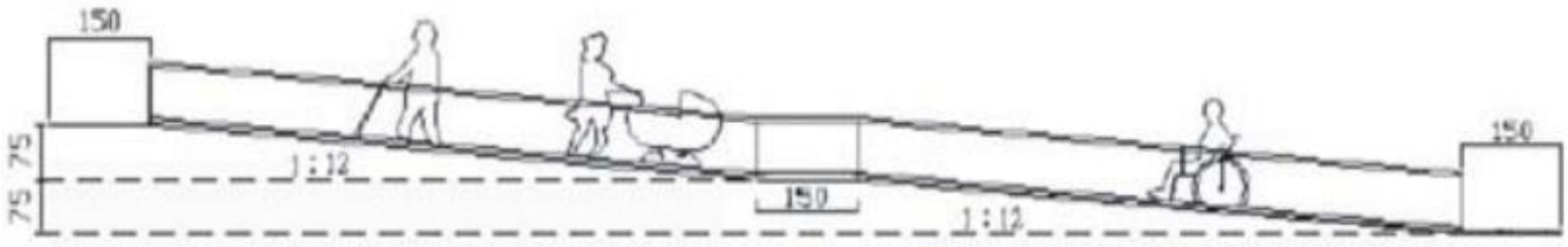

建築物無障礙設施設計規範 圖 206.3.1

3-2.垂直移動設施

3.扶手

1)扶手高度

單道75-85cm,雙道85-65cm

(大轉子高度)(免設置水平延伸)

2)扶手形狀與尺寸

不宜太粗而影響握持，

離牆空隙太近而傷到手。

3)扶手支撐

應垂直扶手，

以免妨礙行進的順暢。

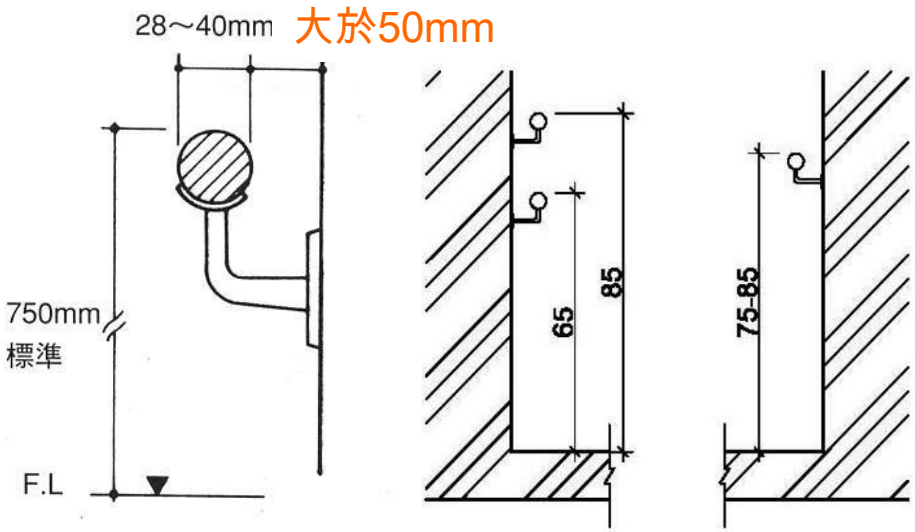

建築物無障礙設施設計規範 圖207.2.1-圖207.3.3

3-2.垂直移動設施

3.扶手

4)防勾撞處理

樓梯扶手應於兩端水平延伸30cm以上，端部或轉角處，得考慮勾撞處理。

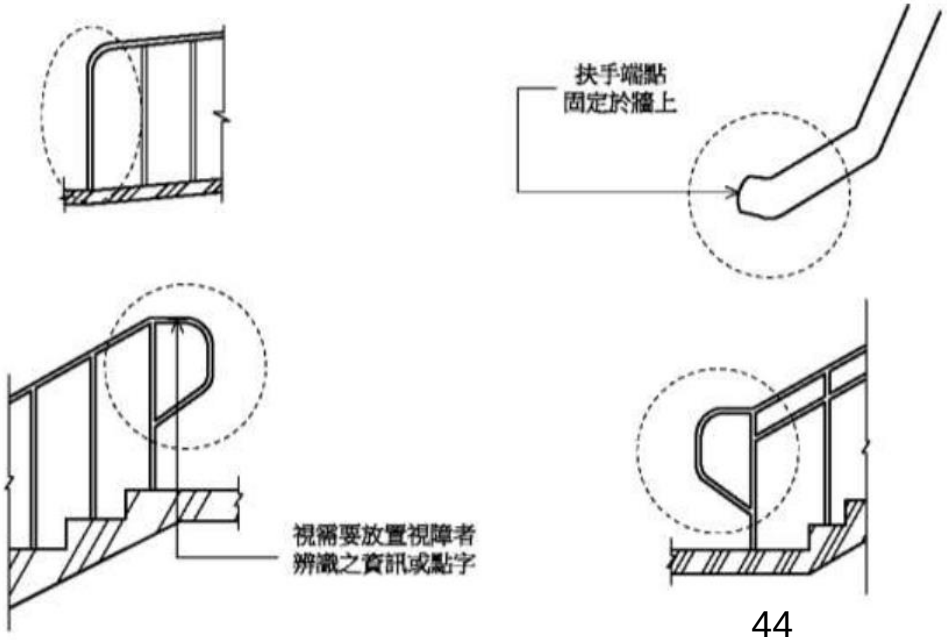

建築物無障礙設施設計規範
圖207.3.4

3-2.垂直移動設施

3.昇降機

1)昇降機門

應為水平橫向自動開關門，

應維持開啟狀態大於10秒。

2)機廂與地板之

水平間隙小於3.2cm。

3)升降機門淨寬大於90cm，

4)深度大於135cm(含扶手空間)。

5)集合住宅機廂門淨寬大於80cm，

機廂深度大於125cm。

3-3.廁所盥洗室設計重點

1.無障礙廁所

橫拉門、外推門

輪椅迴轉空間

扶手、靠背、求助鈴

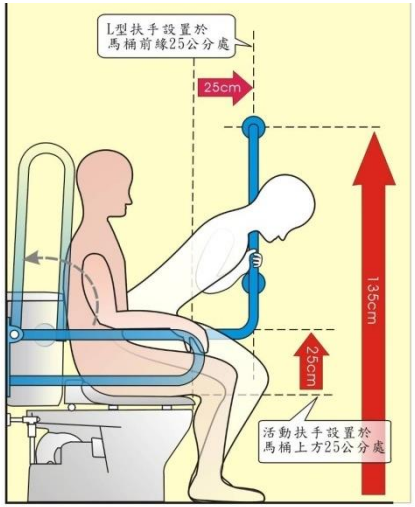

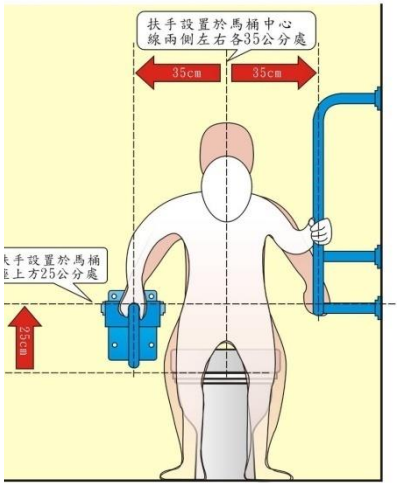

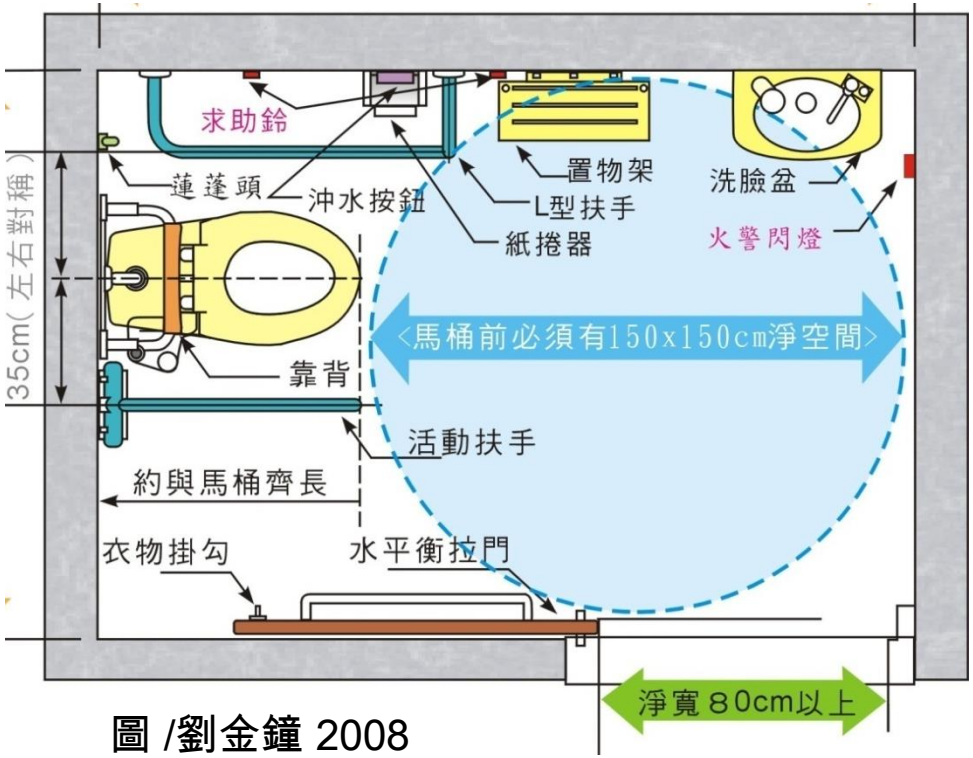

圖 /劉金鐘 2008

3-3.廁所盥洗室設計重點

2.小便器

1)男廁應設無障礙小便器。

2)使用空間100cm寬。

3)突出端離地面小於35-38cm，

4)兩側及前方設置扶手，高120cm。

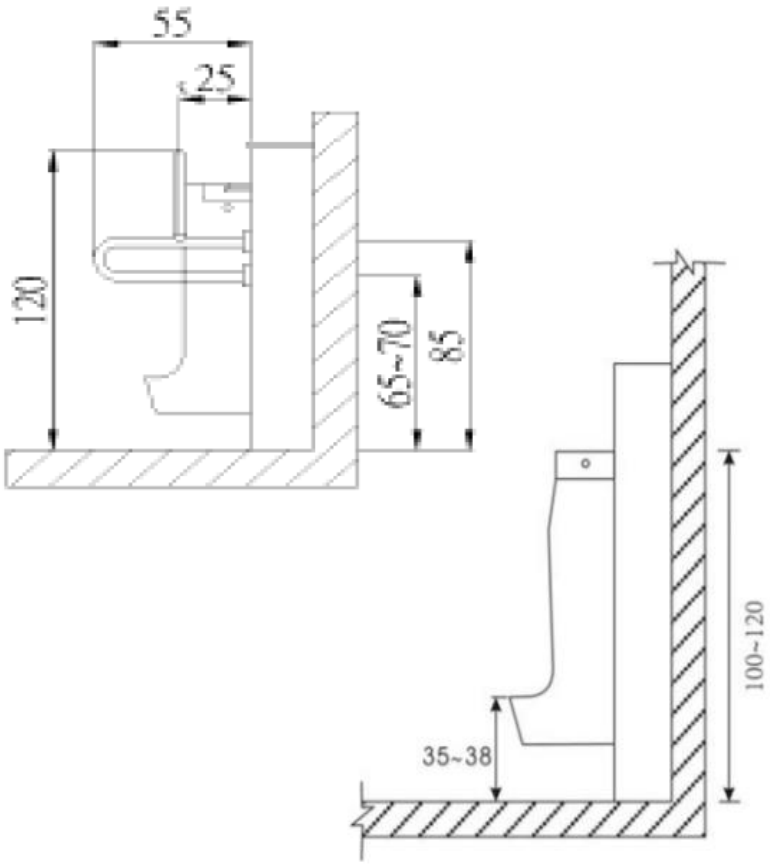

建築物無障礙設施設計規範
圖506.3-506.6.1

4-0.結語

1.無障礙環境的三目標：

去除生活環境障礙；增加社會參與機會；

安全、便利、舒適。

2.無障礙環境的三原則：

沒有障礙就不必無障礙；有障礙就一次解決；

分解動作，各別處裡。

3.無障礙環境的三大柱：

高差；操作空間；設施設備。

無障礙建築物使用者特性及相關設施設計重點

陳政雄
建築師+副教授

251217

44