建築物無障礙設施設計規範
條文與解說

報告人： 廖慧燕 建築師 114.12.17

簡 歷

現任

- 廖慧燕建築師事務所主持建築師
- 行政院身心障礙者權益推動小組委員
- 台北市都市設計審議小組委員
- 國土管理署建築物無障礙設施設計規範修訂小組委員
- 台灣鐵路公司通用設計推動小組委員

經歷

- 內政部建築研究所簡任研究員、環境控制組組長
- 營建署無障礙督導小組副召集人
- 內政部建築技術規則審議小組委員
- 建築師雜誌主編
- 研擬「建築物無障礙設施設計規範」草案、
  「既有公共建築物無障礙設施替代改善計畫作業程序及認定原則」草案
  「建築技術規則第十章 建築物無障礙」草案

報 告 大 綱

一.建築物無障礙法令體系及規定

二.設計規範通則

三.無障礙設施設計重點說明

四.整體性思考更友善的環境

五.結語

為什麼需要無障礙環境

無障礙設計重點在可及與可用 （Accessible and Usable）

一般人手可及範圍：男性約地面起至193公分

女性約地面起至182公分

輪椅乘坐者手可觸及範圍:地面起40至120公分

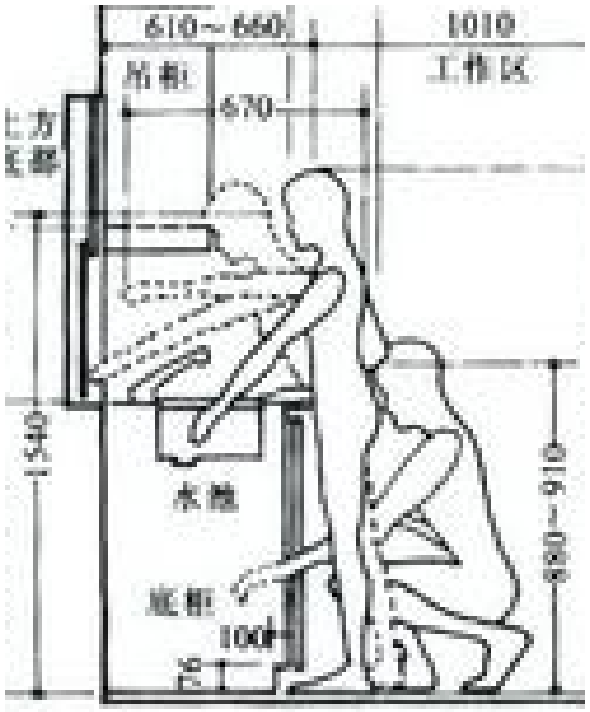

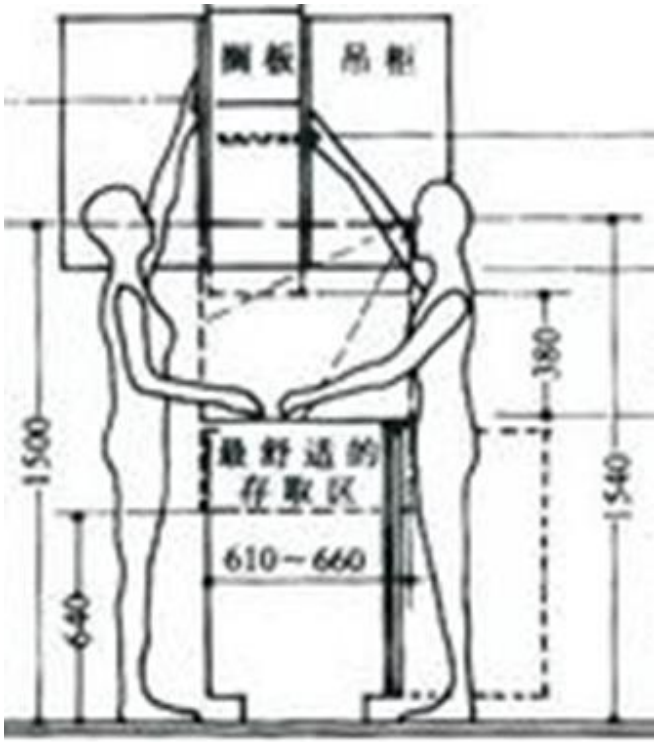

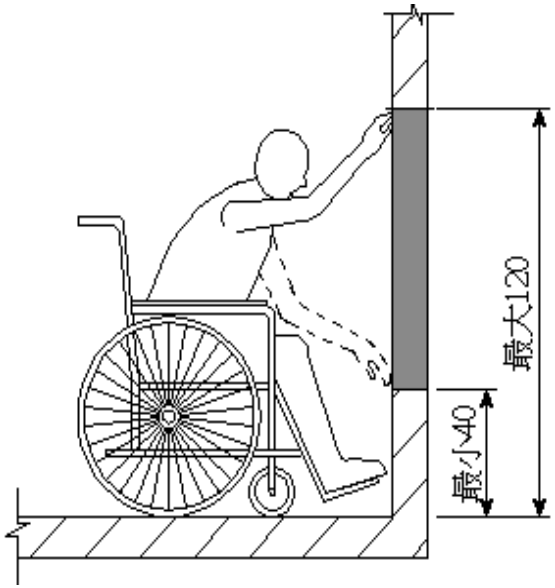

可及與可用 Accessible and Usable

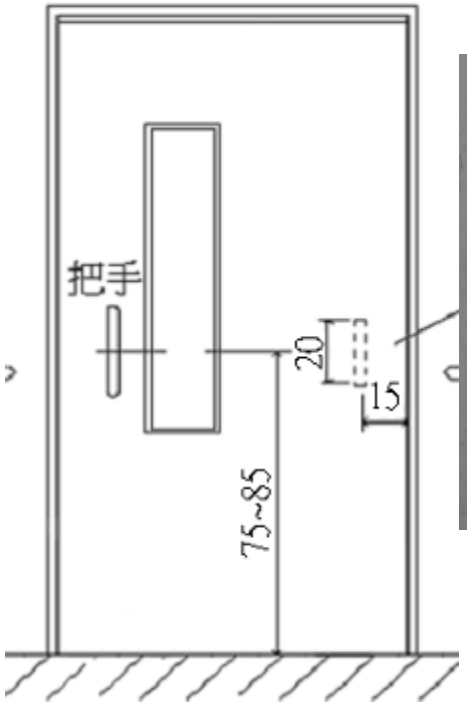

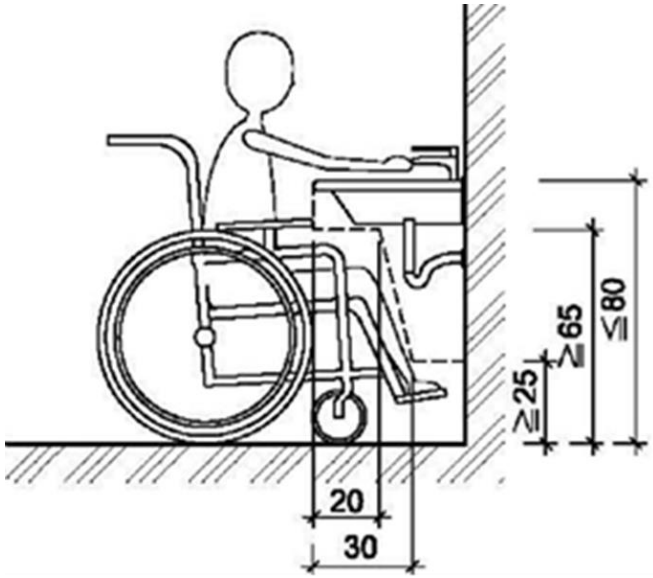

視障者　定位點、點字、語音

視覺85％、聽覺10％、嗅覺、觸覺及味覺等5％

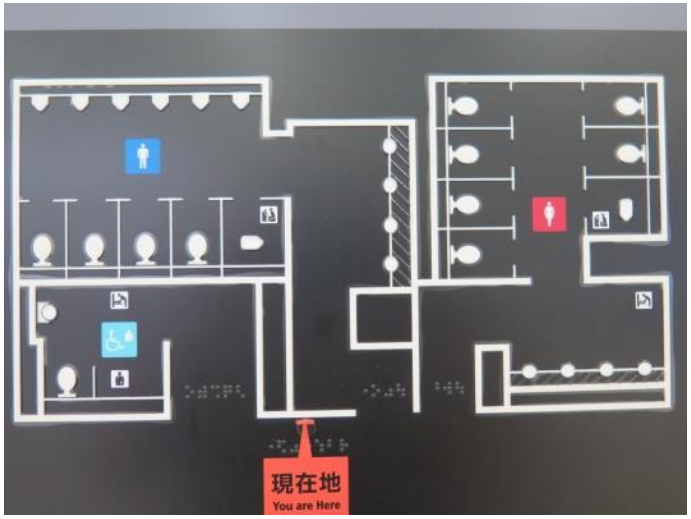

點字	昇降機符號	點字	昇降機符號	點字	昇降機符號
⠁⠃	B1	⠑	5	⠊⠍	上
⠁⠃⠉	B2	⠋	6	⠙⠍	下
⠁⠃⠉⠙	B3	⠋⠉	7	⠓⠍	開
⠁⠃⠉⠙⠑	B4	⠋⠊	8	⠓⠍	關
⠁	1	⠋⠁	9	⠉⠍	🔔
⠁⠉	2	⠋⠁⠉	10	⠋⠙⠉	(
⠁⠉⠙	3	⠋⠁⠙	11	⠉⠙	★
⠁⠉⠙⠑	4	⠋⠁⠙⠑	12		

聽障者

一.建築物無障礙

法令體系及規定

1.1 無障礙生活環境

無障礙生活環境包括所有生活上會使用到的地方，從自助器具、建築、都市環境一直到戶外活動空間包括公園綠地等都須考慮無障礙

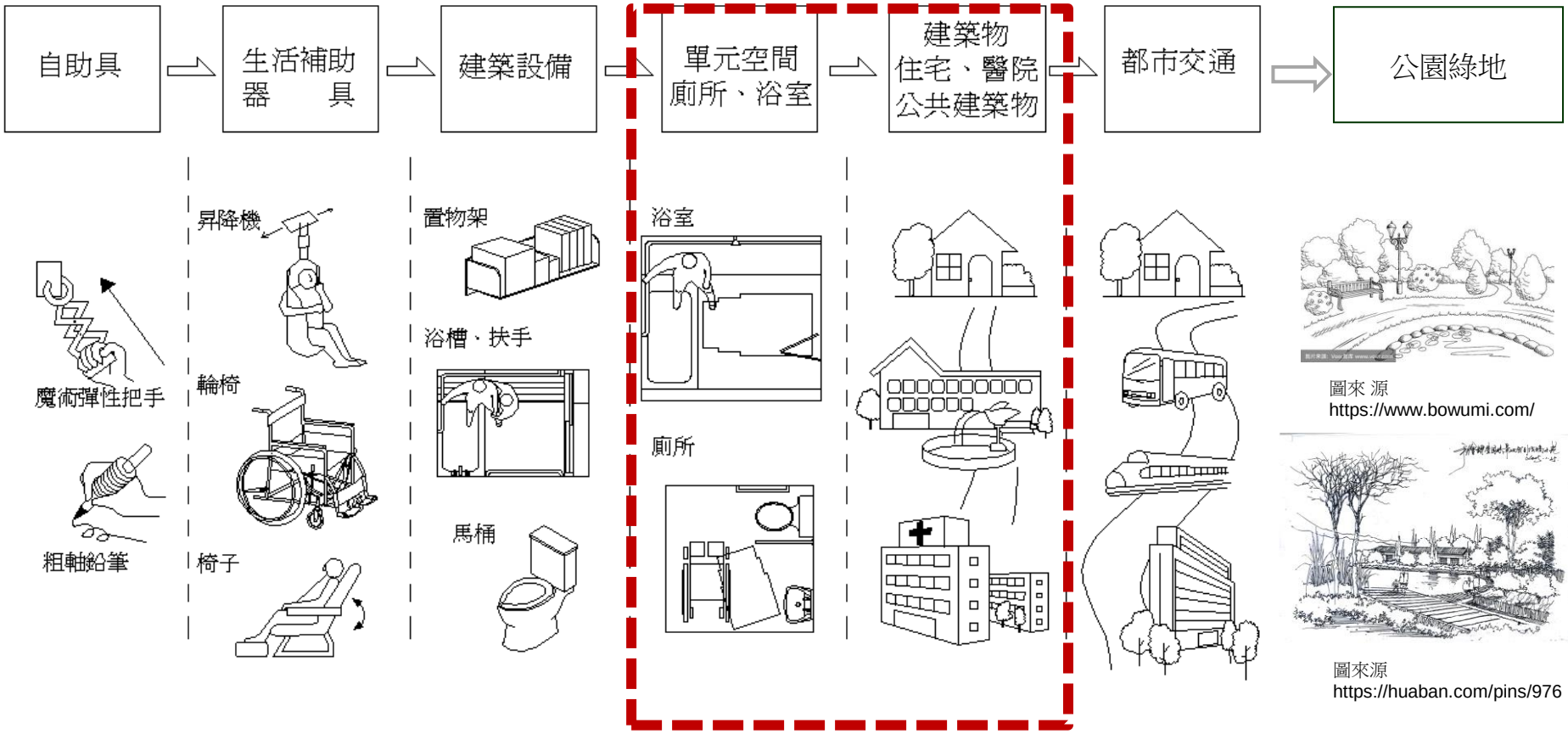

圖來 源
https://www.bowumi.com/

圖來源
https://huaban.com/pins/976

1.2 騎樓整平

1.3 建築物無障礙設施定義

- 建築物無障礙設施係指定著於建築物之建築構件（含設備），使建築物、空間為行動不便者可獨立到達、進出及使用。
- 建築物無障礙設施包括無障礙通路、樓梯、廁所盥洗室、浴室、輪椅觀眾席、停車位、無障礙客房等。

1.4 無障礙建築物法令規定要素

1.設置範圍（Scoping）

哪些場所（Where）.什麼設施（What）.數量（How Many）

例如學校建築物應設置哪些無障礙設施，且其數量應為多少

2.設計規定（Technical）

無障礙設施應如何設計（How）

例如無障礙廁所，馬桶中心線與兩側扶手之距離各為35公分

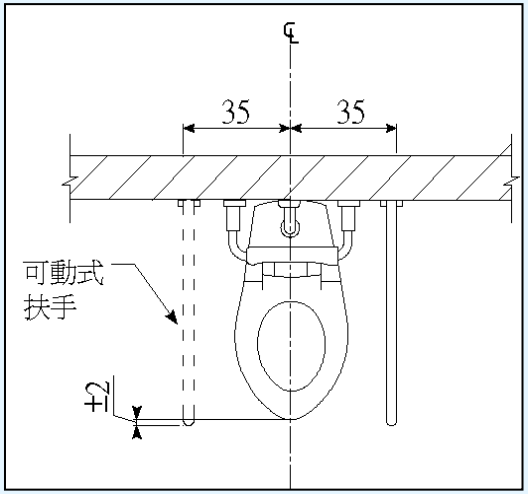

1.5 新建築物適用之無障礙法令規定

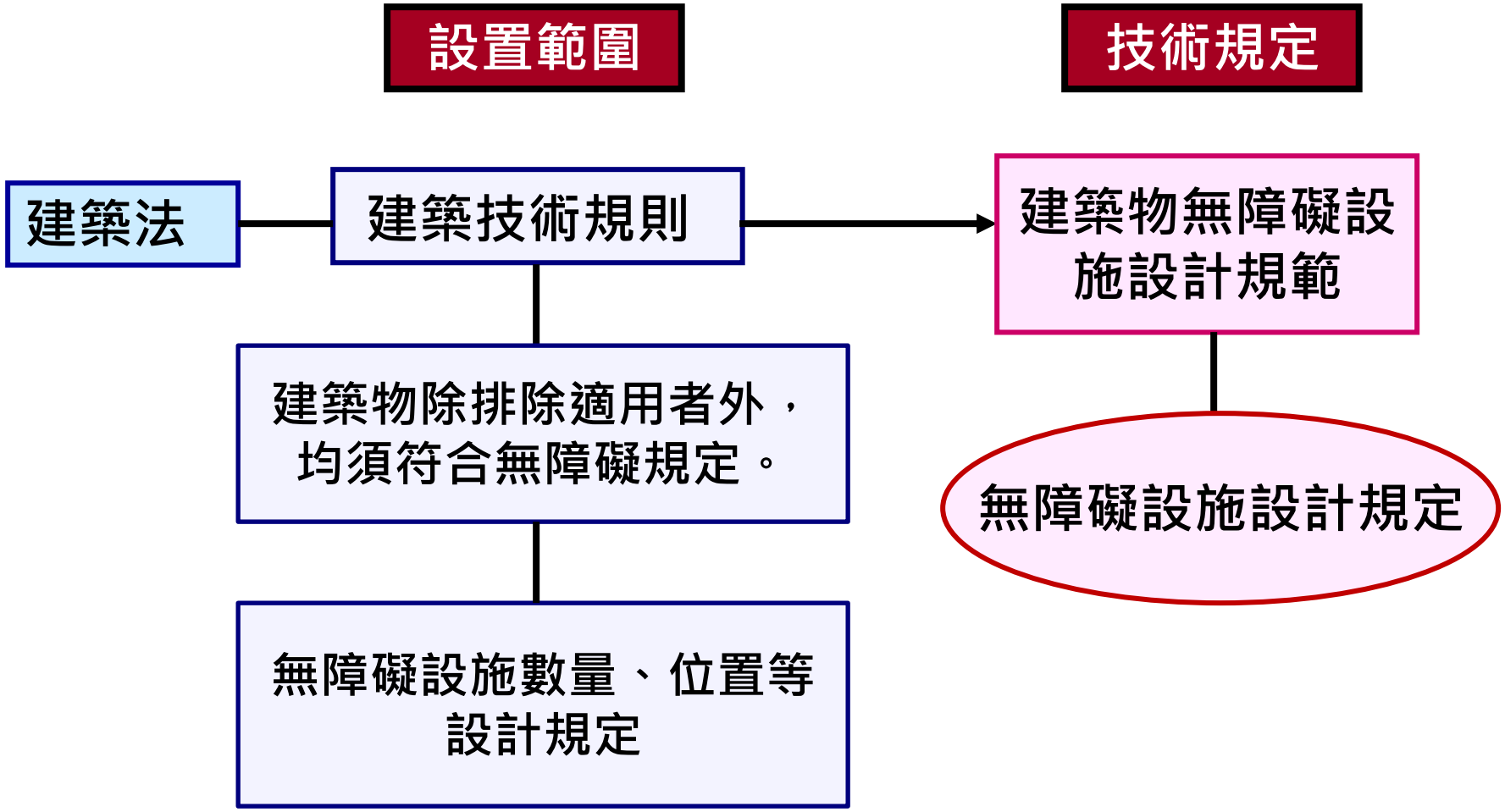

1.6 建築技術規則規定第十章 無障礙建築物

一、167條、167-1至167-7 說明新建築物適用之範圍，應設置之無障礙設施項目及數量、位置。

167條　設置之範圍。

167-1 無障礙通路、

167-2 無障礙樓梯、

167-3 無障礙廁所、

167-4 無障礙浴室、

167-5 無障礙座椅席位、

167-6 無障礙停車位、

167-7 無障礙客房。

二、170條規定公共建築物之適用範圍。

條文有修正，請到營建署網站下載最新資資料

1.7 排除適用者外應全面無障礙

新建、增建之建築物只要不再排除適用之範圍均應設置無障礙設施

CHB
彰化銀行
南三重分行
CHB
彰化銀行
南三重分行
CHB
指定外匯銀行
AUTHORIZED FOREIGN EXCHANGE BANK & MONEY EXCHANGER
CHB
外語服務
MULTILINGUAL SERVICE
服務鈴
SERVICE BELL

1.8 新建與既有公共建築物無障礙法令規定

- 憲法
  - 建築法
    - 建築技術規則 第十章　無障礙建築物
      - 無障礙設施設計規範
  - 身心障礙者權益保障法
    - 建築技術規則 第十章　170條既有公共建築物之適用範圍
      - 既有公共建築物無障礙設施替代改善計畫作業程序及認定原則

身權法第57條

第1項　新建公共建築物及活動場所，應規劃設置便於各類身心障礙者行動與使用之設施及設備。未符合規定者，不得核發建築執照或對外開放使用。

第3項　公共建築物及活動場所之無障礙設備及設施不符合前項規定者，各級目的事業主管機關應令其所有權人或管理機關負責人改善。但因軍事管制、古蹟維護、自然環境因素、建築物構造或設備限制等特殊情形，設置無障礙設備及設施確有困難者，得由所有權人或管理機關負責人提具替代改善計畫，申報各級目的事業主管機關核定，並核定改善期限。

1.9 公共建築物適用範圍

建築技術規則設計施工編第十章

第一百七十條 公共建築物之適用範圍如下表：

建築物使用類組		建築物適用範圍	
辦公服務類	G類	G-1	含營業廳之下列場所：金融機構、證券交易場所、金融保險機構、合作社、銀行、郵政、電信、自來水及電力等公用事業機構之營業場所。
		G-2	1.郵政、電信、自來水及電力等公用事業機構之辦公室。 2.政府機關(公務機關)。 3.身心障礙者就業服務機構。

1.10 既有公共建築物無障礙設施替代改善計畫作業程序及認定原則（以下簡稱既改原則）

110年12月30日修正第二點，自111年1月1日生效（條文規定請詳營建署網站）

1.第二點，適用之建築物，公共建築物97年7月1日前取得建造執照而未符合規定者應改善之項目。

建築物使用組		無障礙設施項目 公共建築物	室外通路	避難層坡道及扶手	避難層出入口	室內出入口	室內通路走廊	樓梯	昇降設備	廁所盥洗室	浴室	輪椅觀眾席位	停車空間	無障礙客房
G類 辦公服務類	G-1	含營業廳之下列場所：金融機構、證券交易場所、金融保險機構、合作社、銀行、郵政、電信、自來水及電力等公用事業機構之營業場所。	V	V	V	V	V	V	V	V			V	
	G-2	1.郵政、電信、自來水及電力等公用事業機構之辦公室。 2.政府機關(公務機關)。 3.身心障礙者就業服務機構。	V	V	V	V	V	V	V	V			V	

1.11 適用範圍放寬

內政部函 102.04.09.內授營建管字第1020803580號

說明：

一、依據中華民國全國建築師公會102年3月6日全建師會（102）字第0159號函說明四辦理。

二、查建築技術規則建築設計施工編（以下簡稱本規則）第170條業已明定既有公共建築物之適用範圍。另既有公共建築物無障礙設施替代改善計畫作業程序及認定原則（以下簡稱本原則）第2點規定：「適用之建築物：指建築技術規則建築設計施工編第170條所定既有公共建築物且於本規則97年7月1日修正施行前取得建造執照而未符合其規定者；...」。至於97年7月1日以後陸續修正本規則第170條增列之既有公共建築物，增列該既有公共建築物之規定施行前取得建造執照（不含102年1月1日以後申請建造執照者），仍得適用本原則改善其無障礙設施。

1.12 執行諮詢及審查須依法執行

2.第九點，諮詢及審查小組人員有下列情形之一者，當地主管建築機關得終止聘任：

（一）執行諮詢及審查案件違反本規則建築設計施工編第十章、建築物無障礙設施設計規範（以下簡稱本規範）或本原則規定。

（二）其他經當地主管建築機關認定情節重大者。

3.第十點，增設坡道或昇降機得不受建蔽率、鄰棟間隔、前後院及建築物高度等限制。

第十一點
改善原則（通則性）

→ 較建築物無障礙設施設計規範標準低，但能維持行動不便者自主使用。如廁所迴轉空間直徑僅需120公分，並明訂無須改善者，如樓梯級高、級深等。

第十二點
替代改善（個案性）

→ 比改善原則標準更低，以提供支援服務協助行動不便者可使用或以鄰近之設施替代為原則，惟須經審查通過。

1.13 既改原則-通則性放寬規定

4.第十一點，公共建築物設置無障礙設施確有困難者，得於維持行動不便者自主使用之原則下，依下列改善原則辦理。但改善原則未明列者，仍應依本規範辦理改善：

（一）避難層出入口（二）避難層坡道及扶手（三）樓梯 （四）昇降設備（五）廁所盥洗室（六）浴室 （七）停車空間（八）無障礙客房

（三）樓梯

1.兩端平臺高差在二十公分以上者，如設置扶手將影響通路順暢者，不須設置扶手。

2.無須改善情況：

(1)既有扶手圓形直徑或其他形狀外緣周邊與本規範不符者。

(2)因空間受限，扶手水平延伸三十公分會突出走道者。

(3)連續樓梯往上之梯級未依本規範退至少一階者。但內側扶手轉彎處仍須順平。

(4)梯階之級高、級深、樓梯平臺等與本規範不符者。

（五）廁所盥洗室

3.迴轉空間：直徑不得小於一百二十公分，其中邊緣二十公分範圍內，淨高不得小於六十五公分。

1.14 既改原則-替代方案

第十二點、公共建築物無障礙設施無法依第十一點規定改善者，得於提供支援服務協助之原則下，參照下列替代原則或其他替代方案提具替代改善計畫，經審核認可後辦理。

（三）廁所盥洗室：

1.受限於建築基地及結構無法改善者，得以人員引導至適當範圍內之無障礙廁所盥洗室替代。

2.受限於建築基地及結構無法改善者，得以現有廁所盥洗室替代之，且經人員協助可供乘坐輪椅者使用。

3.加油（氣）站受限於建築基地、結構或地下設備管線，設置廁所盥洗室確有實際困難者，得採用流動式無障礙廁所盥洗室。

既有公共建築物改善適用順序 ⇨

1 建築物無障礙設施設計規範

2 既改原則第十一點

3 既改原則第十二點

1.15 建造執照無障礙設施工程圖樣種類及說明書應標示事項表

1.民國112年4月17日台內營字第1120804287號修正

2.修正「公共建築物建造執照無障礙設施工程圖樣種類及說明書應標示事項表」，名稱並修正為「建造執照無障礙設施工程圖樣種類及說明書應標示事項表」

- 構造詳圖（比例尺不得小於1/50）的無障礙設施項目包括：

  室外通路、坡道及扶手、避難層出入口、室內出入口、室內通路寬度、樓梯、昇降設備、廁所及盥洗室、浴室、輪椅觀眾席位、無障礙客房、停車空間

- 表格中每一項目均清楚說明應標示事項

1.16 建造執照無障礙設施工程圖樣種類及說明書應標示事項表

應標示圖樣種類		應標示事項
配置圖（比例尺大小不限）		方位、室外通路（含高程、引導設施、引導標誌位置、淨寬及排水方向）、室外停車空間（含無障礙停車位及引導標誌位置）、避難層出入口（含坡道及引導標誌）、基地及建築物高程。
各層平面圖（比例尺大小不限）		建築物出入口等
構造詳圖（比例尺不得小於1/50）	室外通路	突出物警示或防撞設施、側邊設置階梯時之警示設施、 迴轉空間及防護設施（含邊緣防護及防護設施）。
	坡道及扶手	高程差、坡度等
	避難層出入口	引導標誌位置、平台（含淨寬、淨深、坡度）等
	室內出入口	淨寬、門扇等
	室內通路走廊	淨高、寬度等
	樓梯	底板淨高未達190公分之防護設施等
	昇降設備	昇降機引導標誌等

圖來源https://sites.google.com/a/pksh.ylc.edu.tw

1.17 學校無障礙範圍擴大

112年7月教育部訂頒「公立高級中等以下學校及特殊教育學校無障礙設施設備設置要點」，學校除建築物外，以下均納入規範範圍:

1. 戶外活動場所，如操場、球場、升旗台、游泳池等
2. 室內空間，如專科教室、福利社、健康中心等
3. 學生及教職員宿舍等

1.18 設置要點與建築法令差異 - 涵括範圍較大

1.範圍較大，包括行政區、教學區、運動與活動區、休憩區及服務區之公共建築物、活動場所。

2.供行動不便者主要使用之居室，其內部設施設備需考慮高度、位置，參照無障礙規範參考附錄正向接近可及範圍、側向接近可及範圍與膝蓋淨容納空間之規定。如電腦教室、實習教室、健康中心、心理諮商室等。

3.新建之教職員職務宿舍、學生宿舍，需考慮設置無障礙房間。

1.19 設置要點與建築法令差異

- 第五點第二款 學校申請建造執照及新建、增建之公共建築物，其居室出入口門框間之距離，應符合無障礙規範無障礙通路205.2.3居室出入口之規定；本要點生效前，學校供行動不便者主要使用之居室出入口門框間之距離，應至少一處符合無障礙規範無障礙通路205.2.3居室出入口之規定。
- 第六點第二款 國民小學低年級之無障礙小便器，依國民小學及國民中學設施設備基準，其突出端距地板面高度不得大於三十六公分。

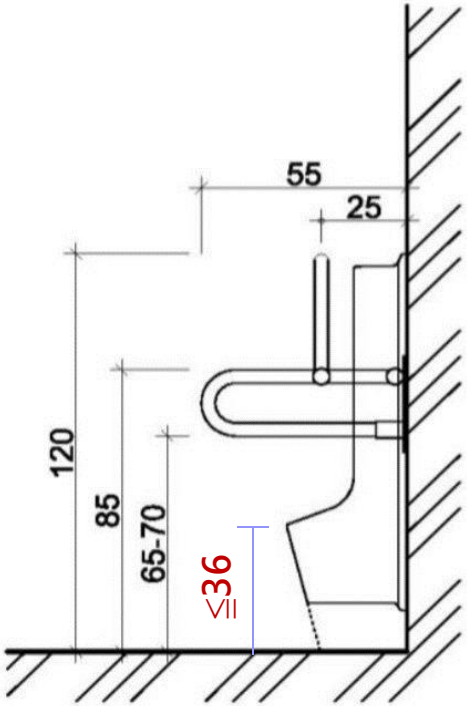

1.20 現行無障礙包括學校適用之相關法令

無障礙相關法令最新修正版本（國土管理署網站）

1. 建築技術規則（110.10.17修正第170條，111.1.1施行）
2. 建築無障礙設施設計規範 （108.1.4修正，108.7.1施行）
3. 既有公共建築物無障礙設施替代改善計畫作業程序及認定原則（110.12.30修正發布，111.1.1施行）
4. 建造執照無障礙設施工程圖樣種類及說明書應標示事項表（112.4.17 修正施行）
5. 公立高級中等以下學校及特殊教育學校無障礙設施設備設置要點（112.7.21發布，112.7.21施行）

- 公共建築物衛生設備設計手冊（參考性非法令）
- 既有公共建築物替代改善內政部無通則性規定，惟部分縣市有替代改善案例彙編，如臺中市優良既有建築物無障礙改善案例彙編、台北市政府替代改計畫審查改善案例彙編等。

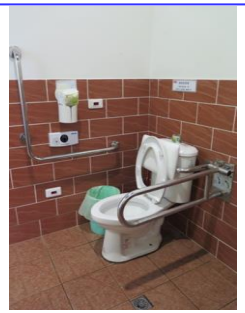

二、設計規範通則

2.1 建築物無障礙設施設計規範

- 法令定位：為強制性規定。
- 適用範圍：以新建之建築物為強制適用範圍。
- 考慮對象：包括肢障、視障、聽障及暫時性行動不便者，儘量以通用性設計為目標。
- 最新法令：最新的設計規範規定於108.1.4修正發布，請詳內政部國土管理署網站。

2.2 設計規範架構

強制性規定

共分為十章：總則、無障礙通路、樓梯、昇降設備、廁所盥洗室、浴室、輪椅觀眾席位、停車位、無障礙標誌、無障礙客房。

參考性規定

包括：基本尺寸、視障者引導設施、無障礙機械遊樂設施、結帳櫃檯、服務台、金融機構之自動化服務設備ATM及其他如照護床等提供設計參考。

2.3 適用範圍

102適用範圍

- 建築物無障礙設施設計依本規範規定。但經檢附申請書及評估報告或其他證明文件，向中央主管建築機關申請認可者，其設計得不適用本規範一部或全部之規定。

2.4 通則

- 103.1 尺寸：本規範中未註明「最大」、「最小」或「限定範圍」（如 3公分至5公分）者，所有該項尺寸之誤差不得大於3%。
- 本規範所有圖表，除非特別註明者，皆為規定之一部份。

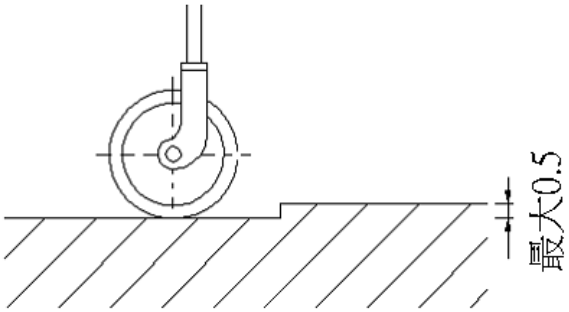

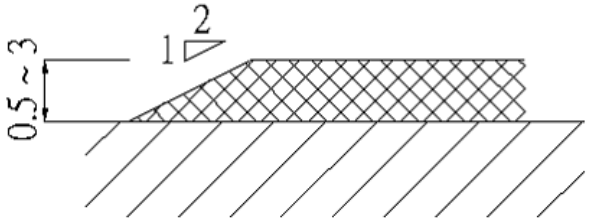

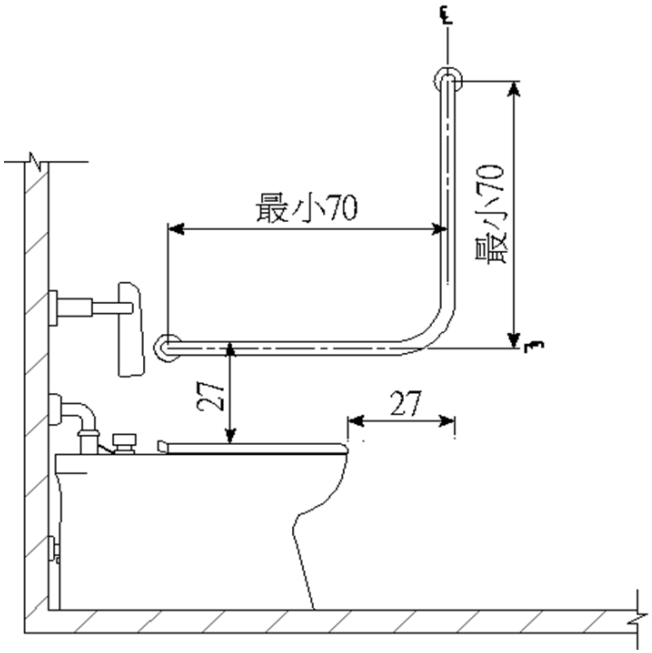

三、無障礙設施設計重點

1. 無障礙通路
2. 坡道
3. 扶手
4. 樓梯
5. 昇降機
6. 無障礙廁所
7. 無障礙小便器

3.1 無障礙通路

無障礙通路由以下一個或多個設施組成，包括室外通路、室內通路走廊、出入口、坡道、扶手、昇降設備、升降平台等。

3.1.1 無障礙通路

重點

1.連續性

2.無高差：高差0.5公分以下

3.寬度：淨寬90公分、室外通道130公分、室內走廊120公分以上

4.路面：平整、防滑、開口1.3公分以下

5.淨高：室外200公分以上、室內190公分以上

6.突出物：突出牆面10公分以下

7.出入口：淨寬80公分以上，設備具可及性與操作性

8.迴轉空間:通路寬度小於150公分者，應設迴轉空間

9.防護設施：通路與鄰近地板面高差在20公分以上者，應設置防護設施

3.1.2 高差規定

202.2 高差在0.5公分至3公分者，應作1/2之斜角處理；高差超過3公分者，應設置符合本規範之坡道、昇降設備、升降平台。但高差未達0.5公分者，得不受限制。

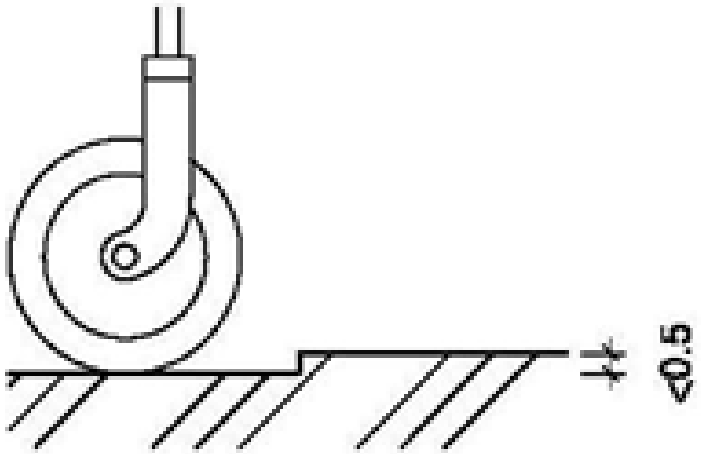

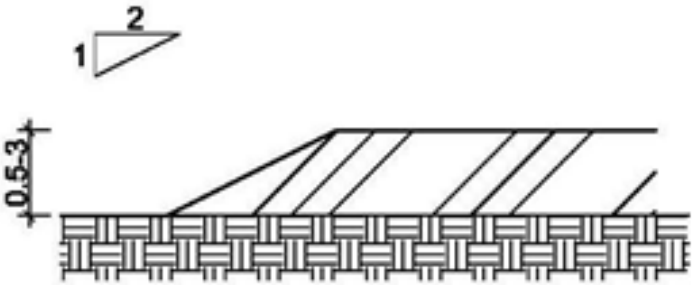

3.1.3 通路寬度

輪椅尺寸：寬60-68公分

長120公分

淨止尺寸：寬75公分

長120公分

通路淨寬：90公分

入口淨寬：80公分

迴轉直徑：150公分

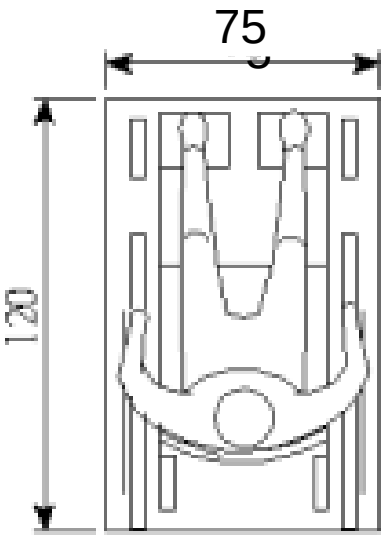

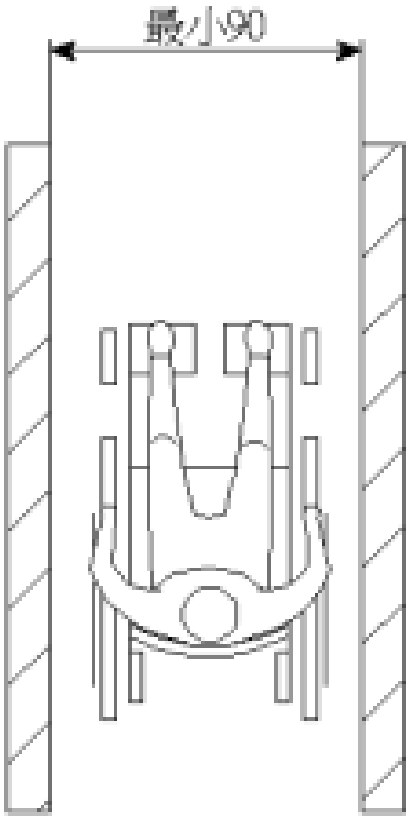

3.1.4 通路寬度

- 室外通路淨寬不得小於130公分。
- 室內走廊淨寬不得小於120公分。

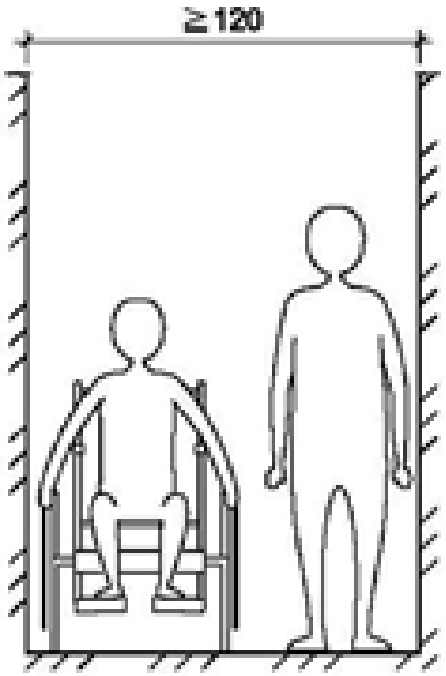

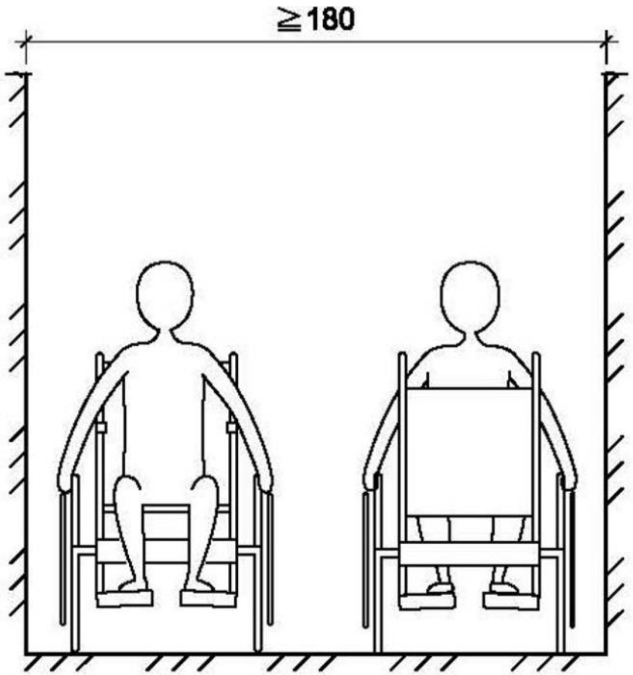

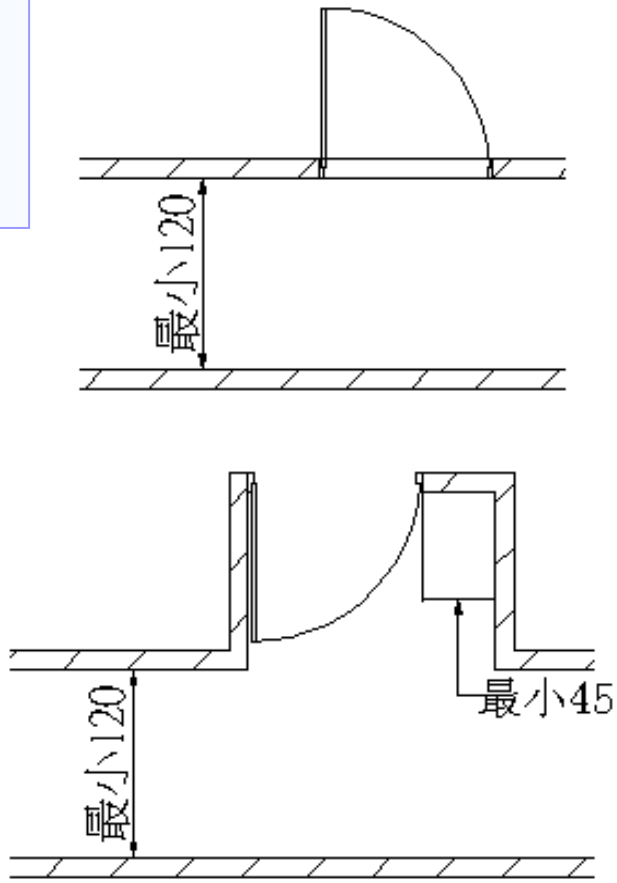

圖204.2.2

3.1.5 室內外通路防護設施

- 室外通路及室內通路走廊與鄰近地板面高差超過20公分者，未鄰牆壁側應設置高度5公分以上之邊緣防護。
- 室外通路及室內通路走廊與鄰近地板面高差超過75公分者，未鄰牆壁側應設置高度110公分以上之防護設施；室內通路走廊位於地面層10層以上者，防護設施高度不得小於120公分。

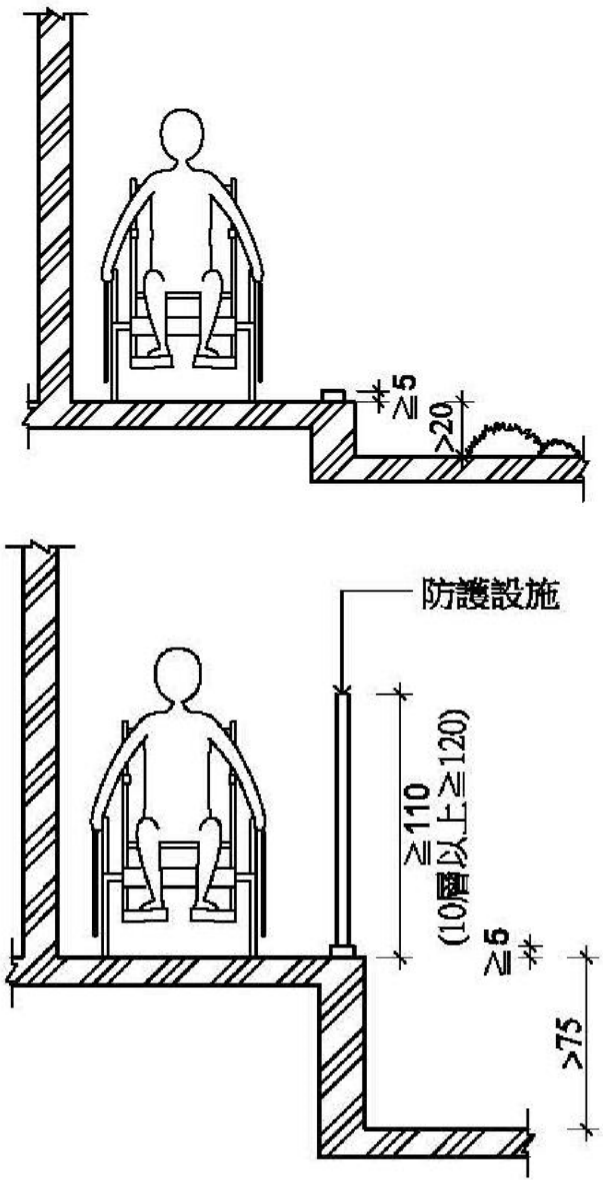

防護設施案例

3.1.6 通路地面

通路地面應平整、防滑且易於通行

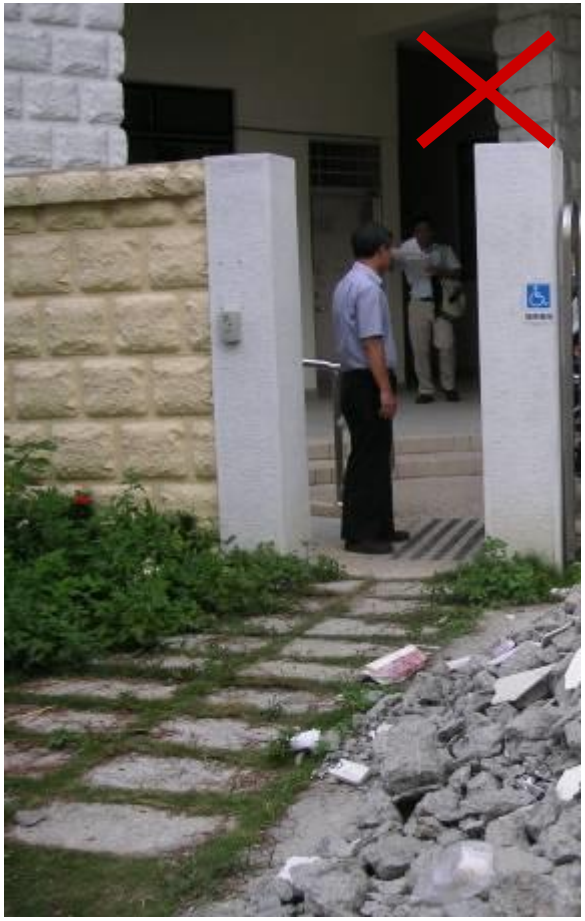

3.1.7 建築物地坪面磚防滑係數或等級指導原則

內政部中華民國111年8月17日，台內營字第1110815148號函送送「建築物地坪面磚防滑係數或等級指導原則」

陶瓷面磚、陶瓷馬賽克地磚採用 **CNS3299-12** 試驗結果，依據空間類別之特性，防滑性能建議如下：

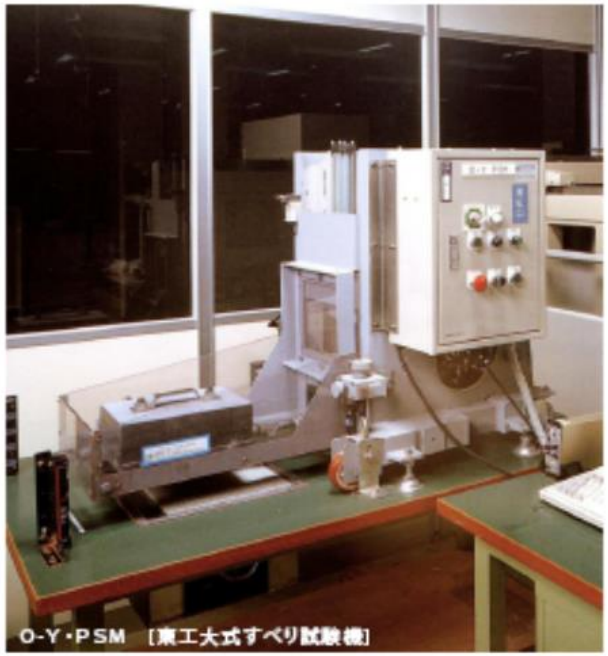

CNS3299-12 測試儀器

空間類別	室內/戶外	防滑係數建議最小值
建築基地內廣場、騎樓、無遮簷人行道、戶外樓梯、露臺、陽臺	戶外/半戶外	0.55 （C.S.R）
建築物之出入口、有對外窗之樓梯間與樓梯踏面	室內與戶外/半戶外的交界處	0.45 （C.S.R）
居室與走道(不含住宅)	室內	0.4 （C.S.R）
廁所盥洗室、浴室、游泳池畔、沖洗室、更衣室等之地坪	室內/戶外	0.7 （C.S.R.B）

備註：

1. 防滑性能係以穿鞋時之防滑係數(C.S.R 值)及赤腳時之防滑係數(C.S.R．B 值)予以判定。
2. 居室係指供居住、工作、集會、娛樂、烹飪等使用之房間。

表來源:「建築物地坪面磚防滑係數或等級指導原則」

3.1.8 行道磚防滑性能建議

行道磚、導盲磚、階梯磚、馬賽克地磚、混凝土磚（不包括陶瓷面磚、陶瓷馬賽克地磚）採用CNS16106 試驗結果，依據空間類別之特性，防滑性能建議如右表：

圖來源:人行面磚防滑測試(含導盲磚)之研究-以 CNS16106 試驗法試驗，P41

空間類別	室內/戶外	擺錘防滑性值(SRV)之建議最低等級
建築基地內廣場、騎樓、無遮簷人行道、戶外樓梯、露臺、陽臺	戶外/半戶外	P4
建築物之出入口、有對外窗之樓梯間與樓梯踏面	室內與戶外/半戶外的交界處	P3
居室與走道(不含住宅)	室內	P3
廁所盥洗室、浴室、游泳池畔、沖洗室、更衣室等之地坪	室內/戶外	P4

備註：

1. 防滑性能係以擺錘防滑性值(SRV)分類等級予以判定。
2. CNS16106 之表 2 人行表面材料依濕式擺錘試驗之分類等級如下：

級別	擺錘防滑性值(SRV)	
	滑塊 96	滑塊 55
P5	>54	>44
P4	45 - 54	40 - 44
P3	35 - 44	35 - 39
P2	25 - 34	20 - 34
P1	12 - 24	<20
P0	<12	

3.CNS3299-12 之防滑係數與 CNS16106 之擺錘防滑性值，二者因機器作動原理不同，無法比對或換算。
4. 居室係指供居住、工作、集會、娛樂、烹飪等使用之房間。

表來源:「建築物地坪面磚防滑係數或等級指導原則」

3.1.9 地面防滑相關注意事項

四、備註

3. CNS3299-12之防滑係數與CNS16106之擺錘防滑性能值，二者因機器作動原理不同，無法比對或換算。

4. 居室係指供居住、工作、集會、娛樂、烹飪等使用之房間。

五、為避免材質差異導致滑倒或絆倒，應避免將防滑係數相差過大的材料使用於同一平面。

六、依本指導原則設置之地坪面磚，其建築物或使用場所之所有權人及管理人仍有維護地坪面磚清潔及防滑性能之責任。如地坪面磚表面濕滑、油漬造成使用人滑倒，導致危險之虞，應在現場設置警告標誌，立刻清潔處理，並應依消費者保護法規定辦理。

3.1.10 路面應平整

3.1.11 開口限制

- 302.2.4開口：通路130公分範圍內，應儘量不設置水溝格柵或其他開口，如需設置，其水溝格柵或其他開口應至少有一方向開口不得大於1.3 公分。

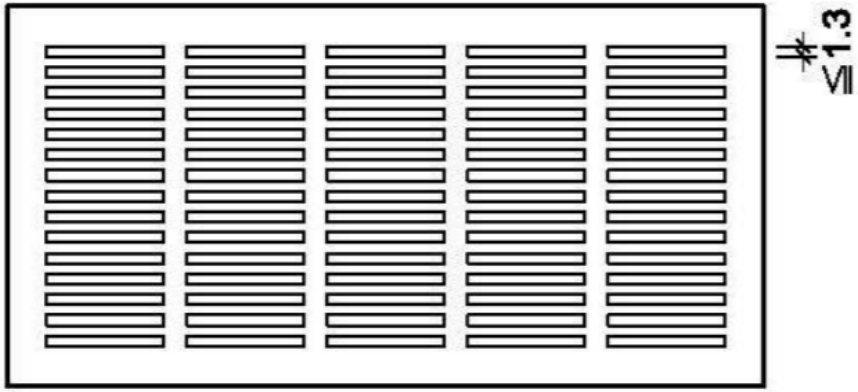

圖203. 2. 5

格柵蓋板

3.1.12 通路橫剖面

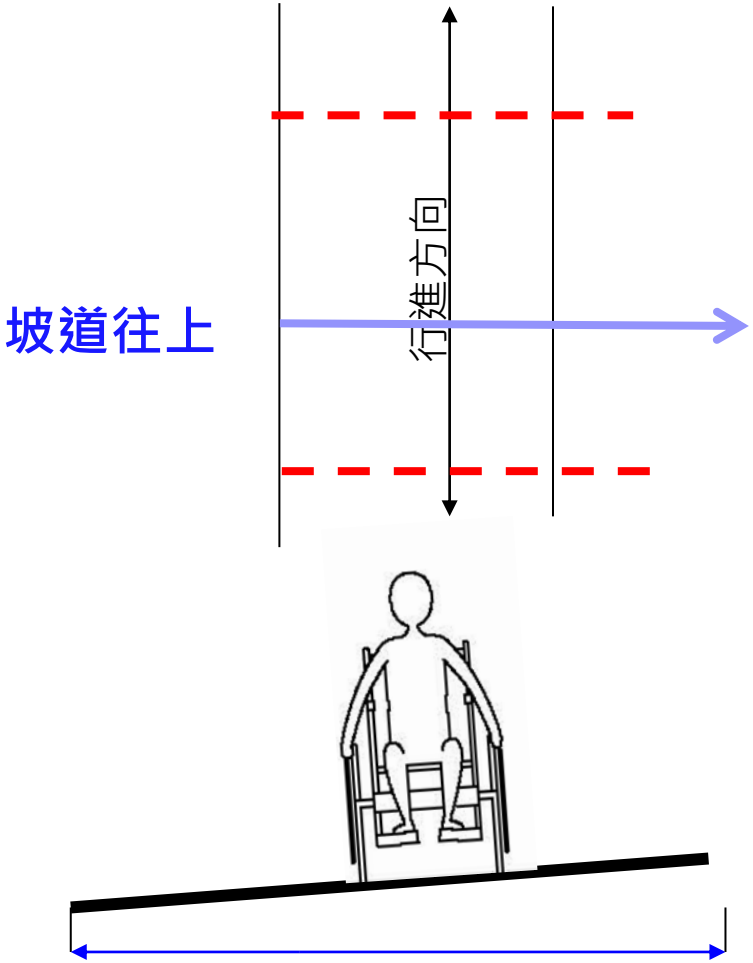

通路（包括室內外通路、坡道及人行道等）橫剖面之坡度不宜大於1/50 ，騎樓得為1/40

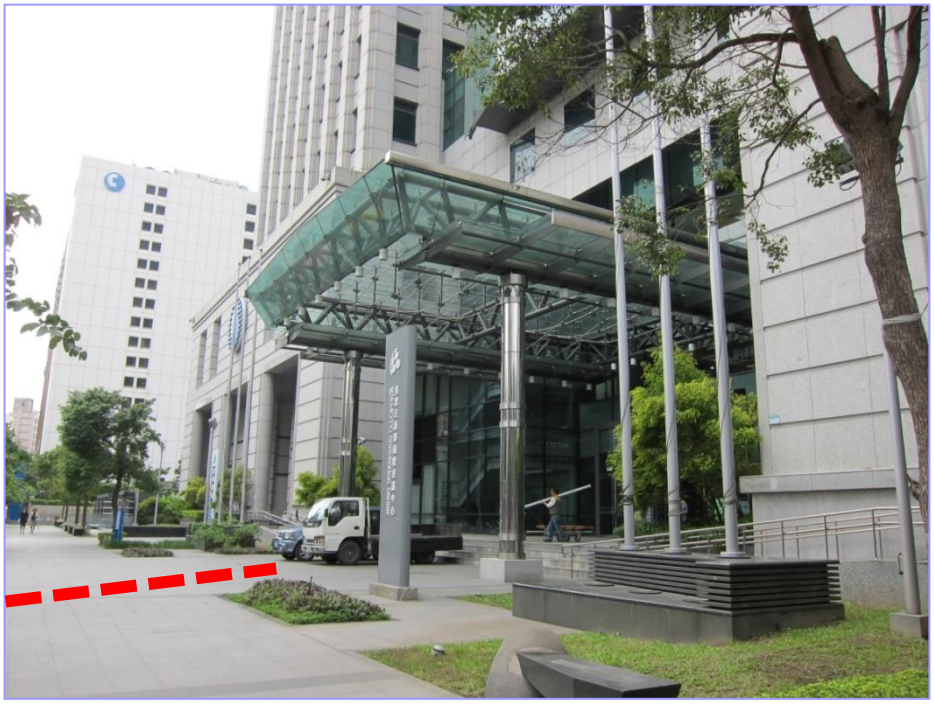

坡道及人行道橫剖面坡度不宜大於1/50，最大不得大於1/40

3.1.13 通路不得有懸空突出物

室外通路淨高度不得小 於200公分（室內通路淨高不得小於190公分），於距地面60 公分至200公分範圍內 ，不得有10公分以上之 懸空突出物，如為必要設置之突出物，應設置防護設施(可使用格柵 、花台或任何可提醒視 覺障礙者之設施)(如圖 203.2.6)。

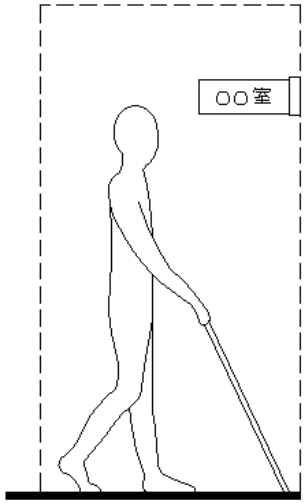

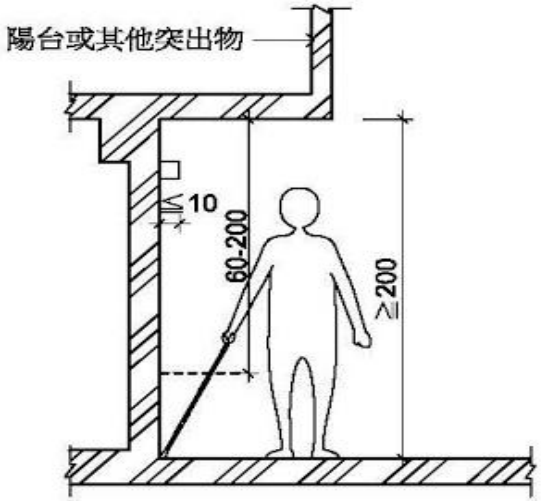

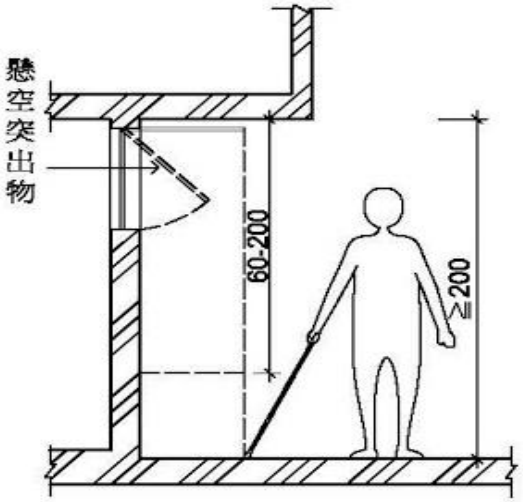

3.1.14 必要的設備宜事先納入規劃設計

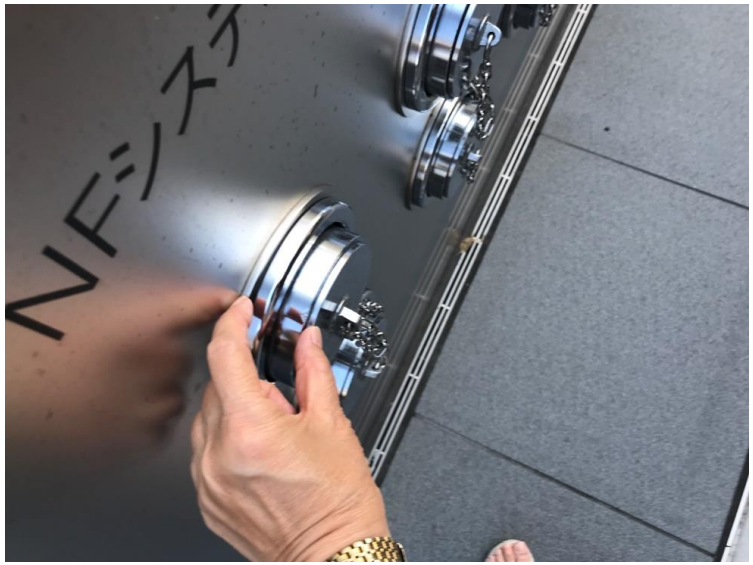

3.1.15 出入口

重點：

1. 平台: 出入口兩側應設置深120公分以上之平台。
2. 寬度：淨寬80公分以上
3. 高差：儘量不設門檻
4. 操作空間：如通道寬度小於150公分，且有門扇時需留設操作空間
5. 開門操作性：有門扇時需注意開門操作性

3.1.16 出入口兩側平台

205.2.1 通則：出入口兩側之地面120公分之範圍內應平整、防滑、易於通行，不得有高差，且坡度不得大於1/50。

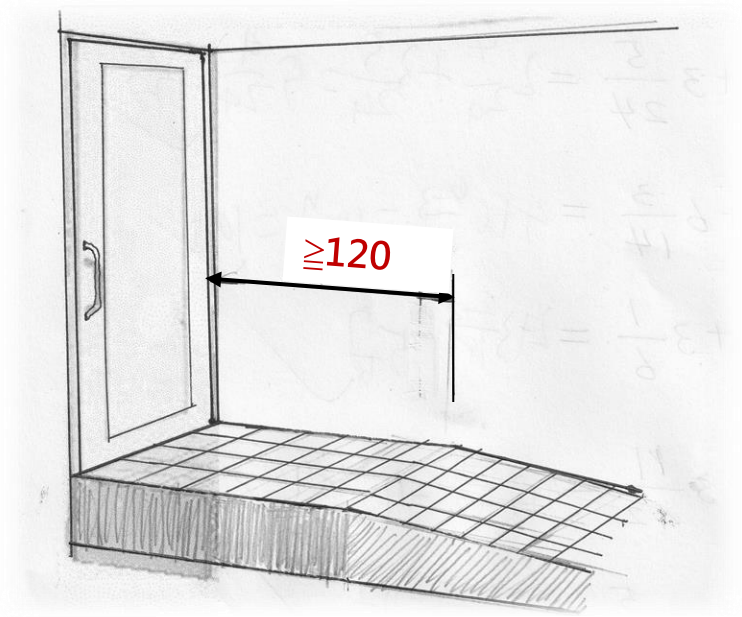

圖片來源:廖慧燕參考王武烈建築師簡報資料重新繪製

3.1.17 避難層出入口

避難層：具有出入口通達基地地面或道路之樓層。

205.2.2 避難層出入口：出入口前應設置平台，平台淨寬度與出入口同寬，且不得小於150公分，淨深度亦不得小於150公分，且坡度不得大於1/50。

3.1.18 出入口淨寬

地面應平順不得設置門檻，且門框間之距離不得小於90公分；另橫向拉門、折疊門開啟後之淨寬度不得小於80公分。

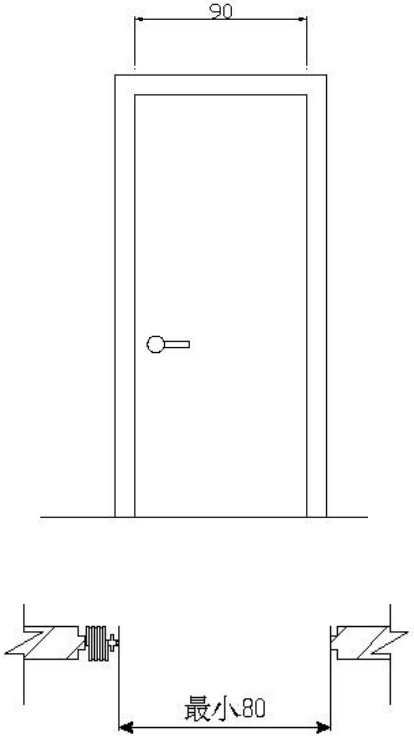

3.1.19 操作空間

輪椅乘坐者需要一定的空間方能操 作門把，出入口門把側邊須留設操空間，其操作空間因門扇開啟之方式及到達門之方向不同而異，但規定已將其簡化。

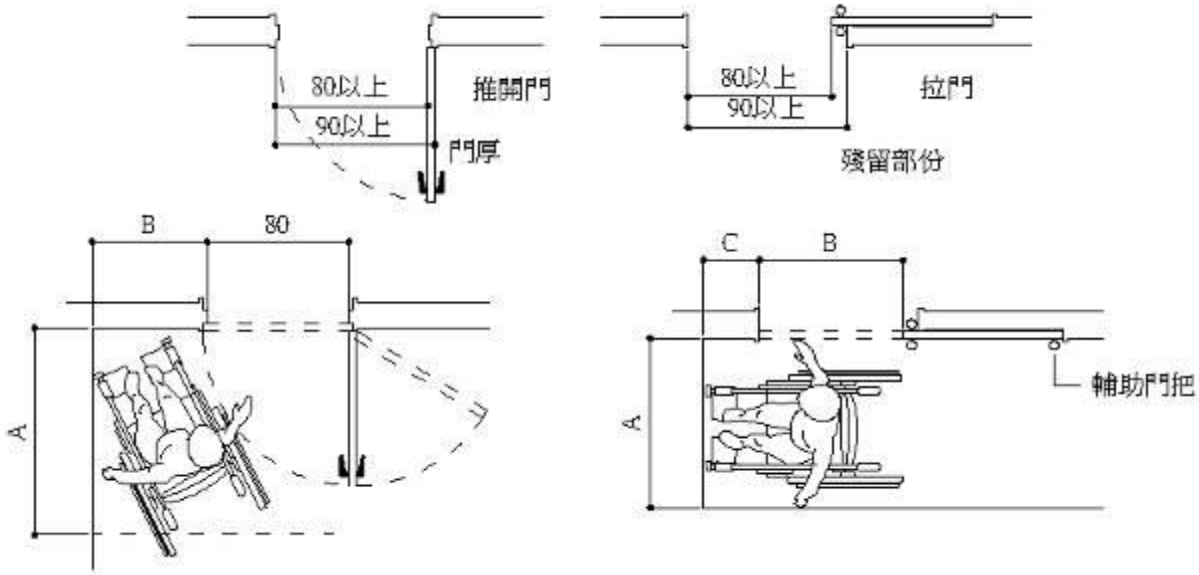

3.1.20 操作空間

205.2.4 操作空間：通路走廊與門垂直者，門把側邊之操作空間不得小於 45 公分；通路走廊與門平行者，門把側邊之操作空間不得小於 60 公分；設有風除室者，應留設直徑 150 公分以上之迴轉空間。

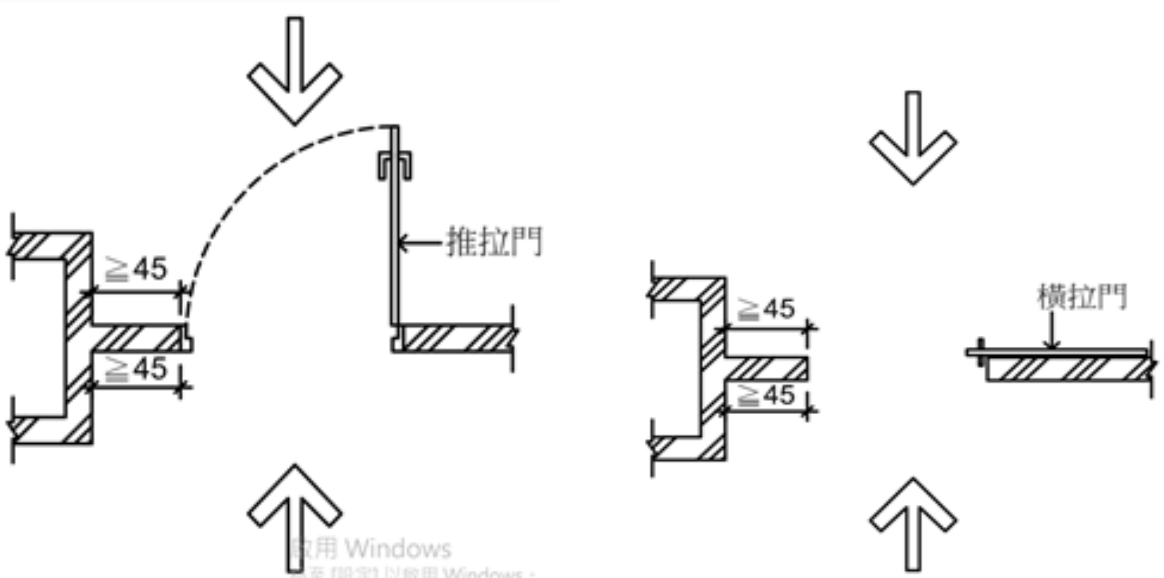

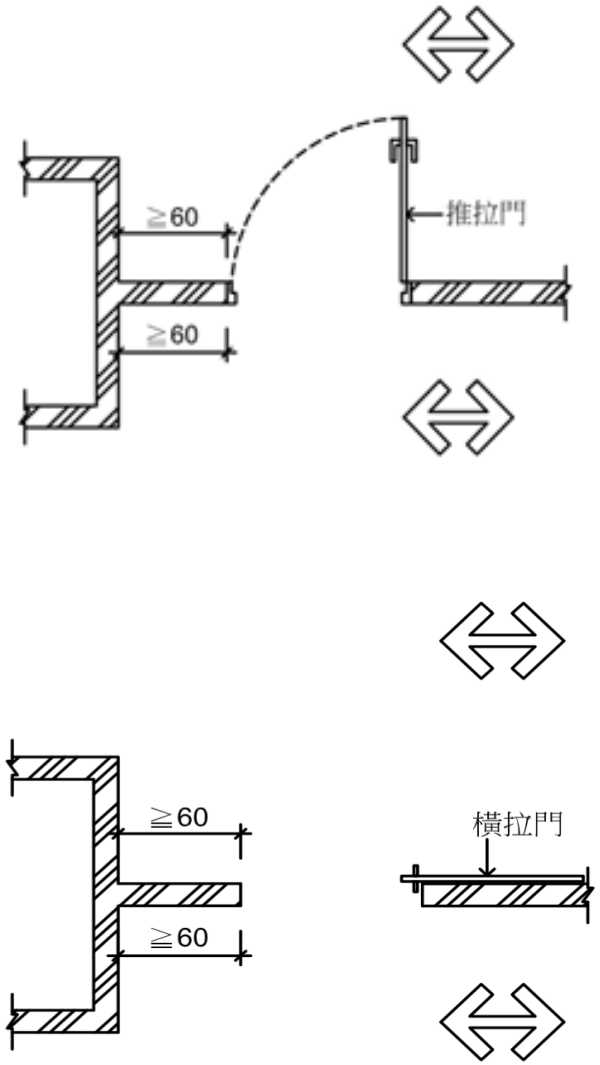

3.1.21 門把

- 205.4.3　門把：門把應採用容易操作之型式，不得使用凹入式或扭轉型式，中心點應設置於距地板面75公分至85公分、門邊4公分至6公分之範圍。使用橫向拉門者，門把應留設4公分至6公分之防夾手空間。

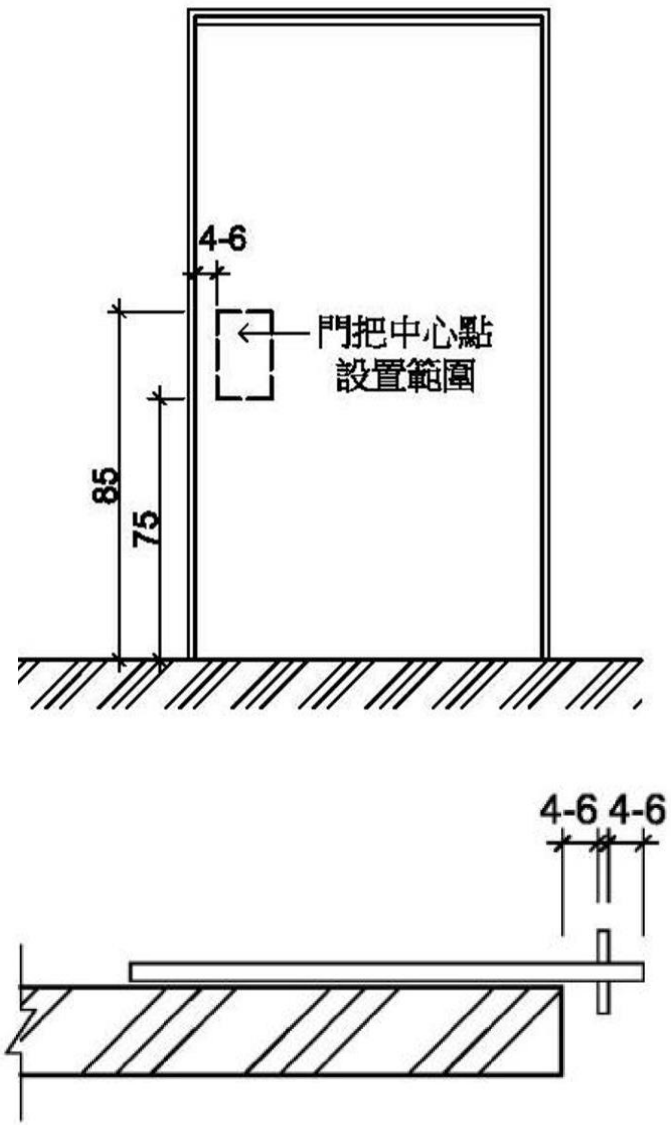

3.1.22 門把可及性與操作性

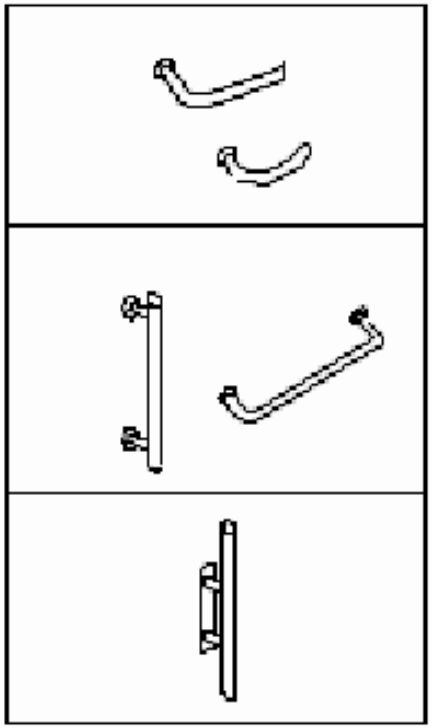

3.2 坡 道

- 重點

1.範圍：在無障礙通路上，高差超過3公分或坡度超過1/15者，應設置坡道。

2.坡度：1/12以下

3.寬度：淨寬90公分以上

4.地面：應平整、防滑且易於通行

5.平台：兩端、轉彎處設150x150公分以上平台，每高差75公分設與坡道同寬或更大，長150公分以上平台

6.扶手：兩平台間高差在20公分以上者設扶手

7.邊緣防護：坡道與鄰近地面高差超過20公分者，應設置防護設施

3.2.1 坡度

坡度：坡道之坡度不得大於1/12。

高差	20公分以下	5公分以下
坡度	1/10	1/5

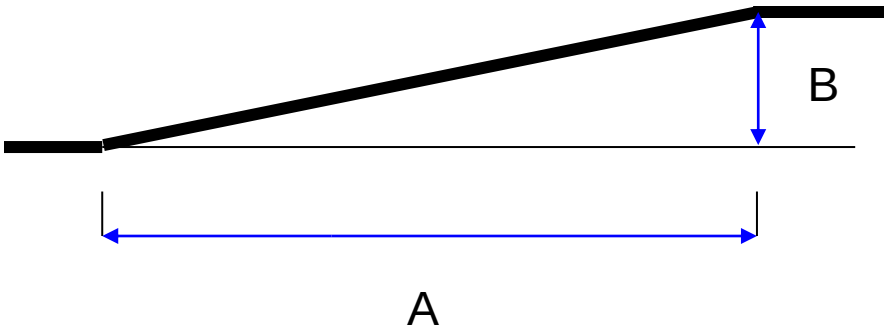

B/A = 坡度

3.2.2 坡道地面

應平整、防滑且易於通行

3.2.3 坡道平台

坡道起點及 終點，應設置長、寬各 150公分以上，且坡度不 得大於1/50之平台。

坡道高差超過75公分，中間應設置長150公分以上之平台

立面

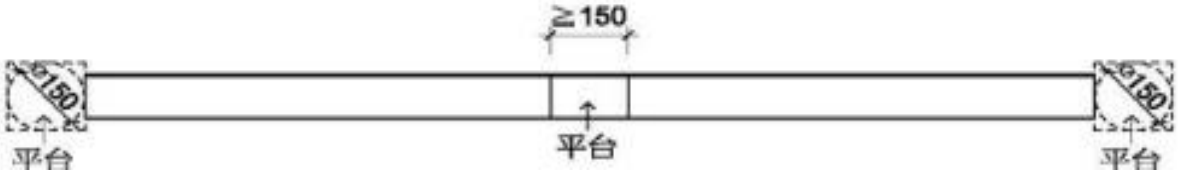

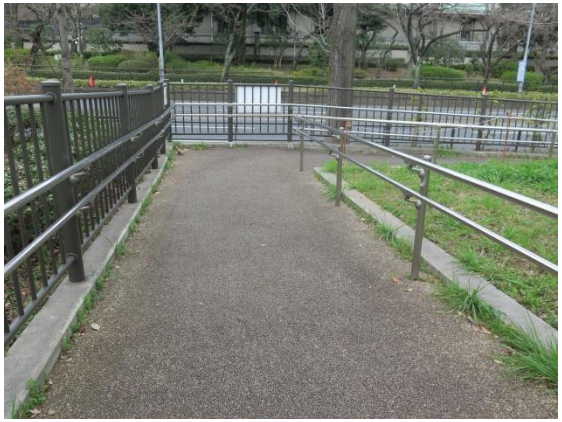

3.2.4 坡道轉彎平台

206.3.3　轉彎平台：坡道轉彎角度大於45度處，應設置直徑150公分以上且坡度不得大於1/50之平台。（如圖206.3.3.1、圖206.3.3.2、圖206.3.3.3）

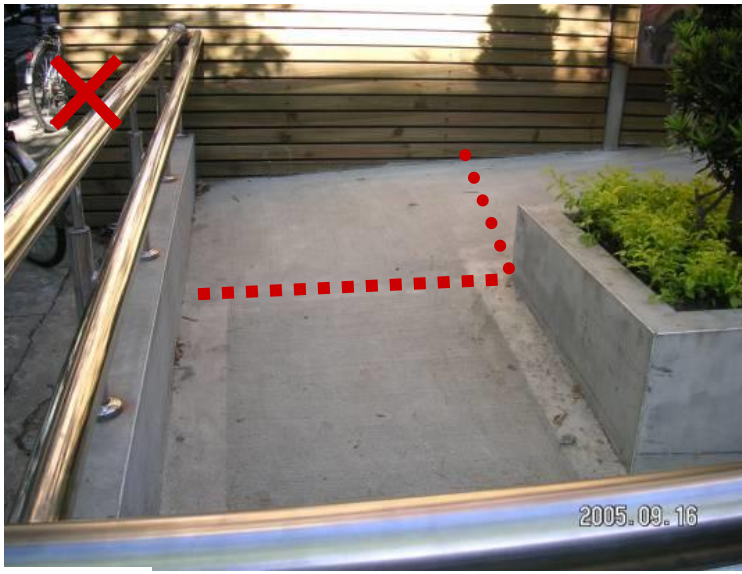

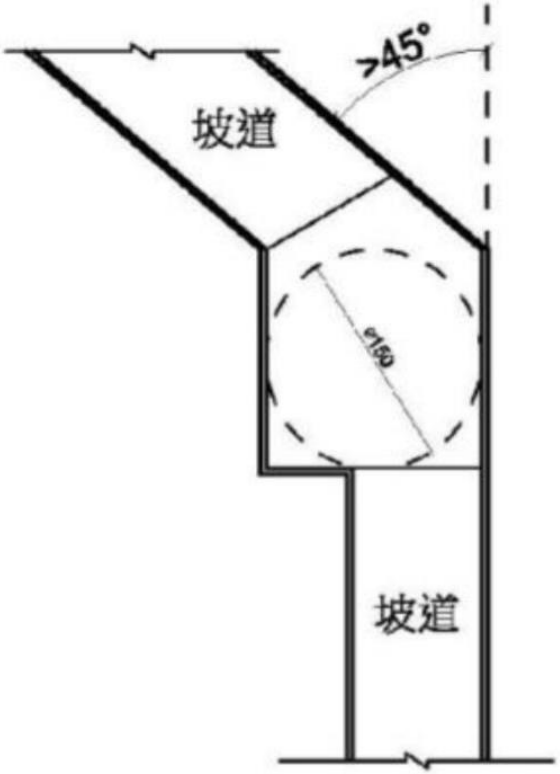

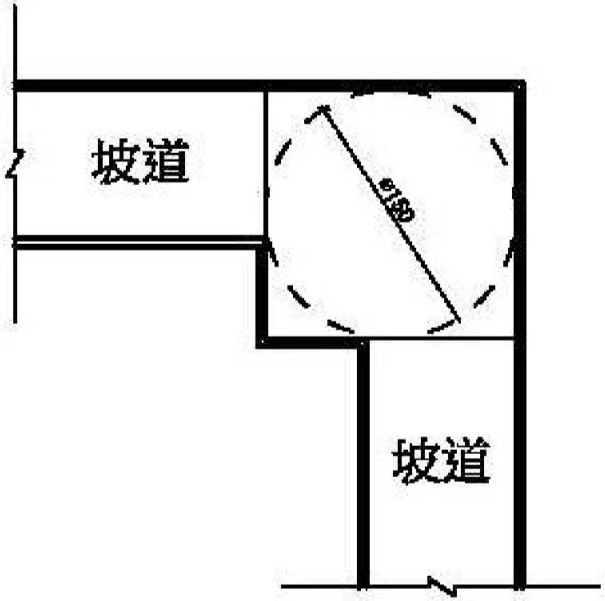

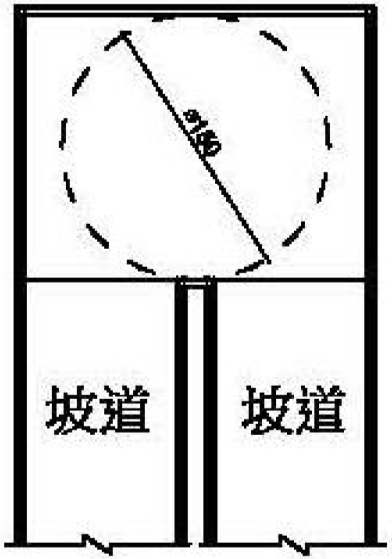

USA
2005.09.30

3.2.5 坡道防護設施

- 206.4.1　坡道邊緣防護：坡道與鄰近地面高差超過20公分者，未鄰牆壁側應設置高度5公分以上之邊緣防護(如圖206.4.1)。
- 206.4.2　坡道防護設施：坡道與鄰近地面高差超過75 公分時，未鄰牆壁側應設置高度110 公分以上之防護設施；坡道位於地面層10層以上者，防護設施高度不得小於120公分（如圖206.4.2）。

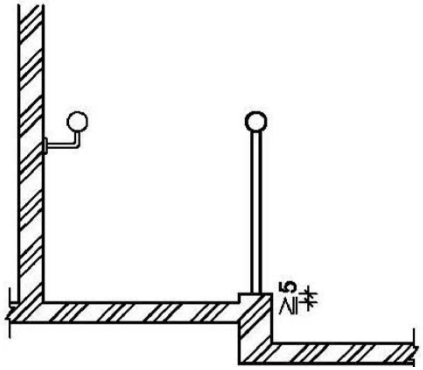

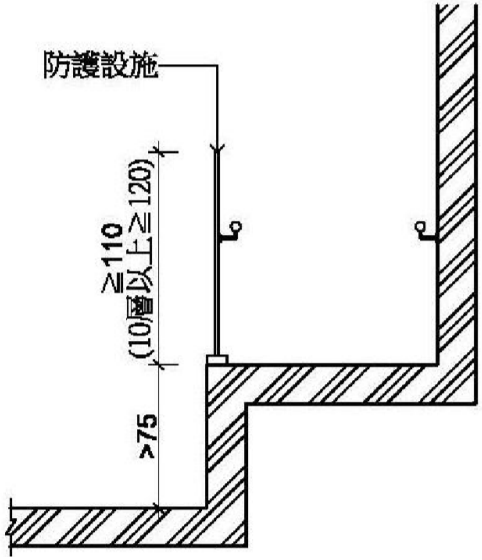

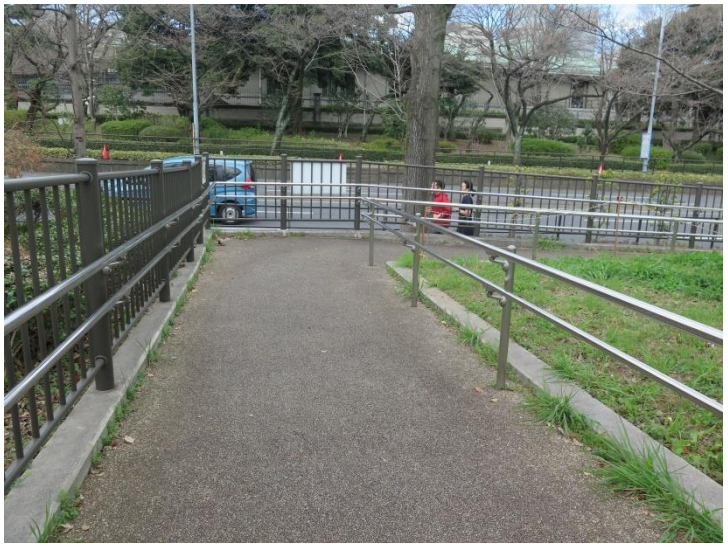

3.2.6 扶手

扶手：高差超過20公分之坡道，兩側應設置扶手，且得免設置水平延伸。

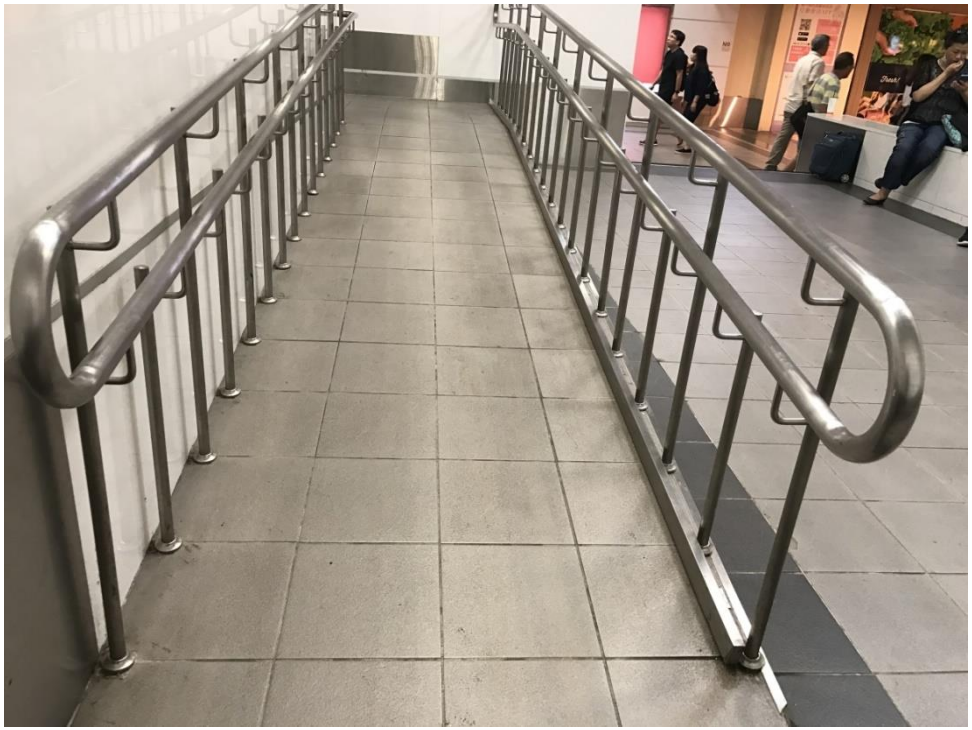

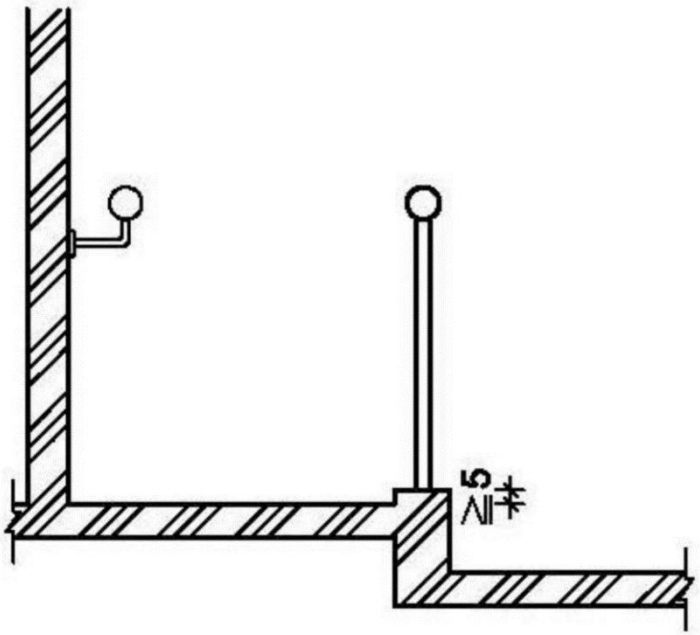

3.2.7 改　錯

地面不平整，通路缺乏連續性

1.地面不應鋪設導盲磚
2.地面應使用防滑材料
3.兩側皆缺乏邊緣防護
4.一側缺乏扶手
5.扶手過高

3.3 扶手

- 重點：

1.直徑：2.8-4公分，或外緣周長在9-13公分

2.設置：扶手如鄰近牆壁，與壁面之間隔不得小於5公分

3.端部：應做防勾撞處理

4.高度：單道扶手高度為距地面75-85公分；雙道扶手分別為65及85公分

3.3.1 扶手尺寸

扶手直徑 2.8 - 4公分

外緣周邊長 9-13公分

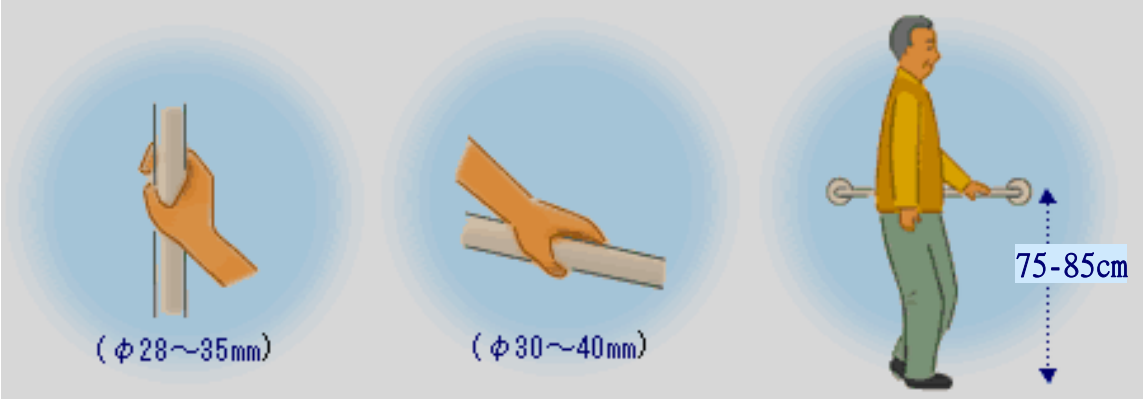

3.3.2 與壁面距離

207.3.2　與壁面距離：扶手如鄰近牆壁，與壁面保留之間隔不得小於5公分，且扶手上緣應留設最少45公分之淨空間(如圖207.3.2)。

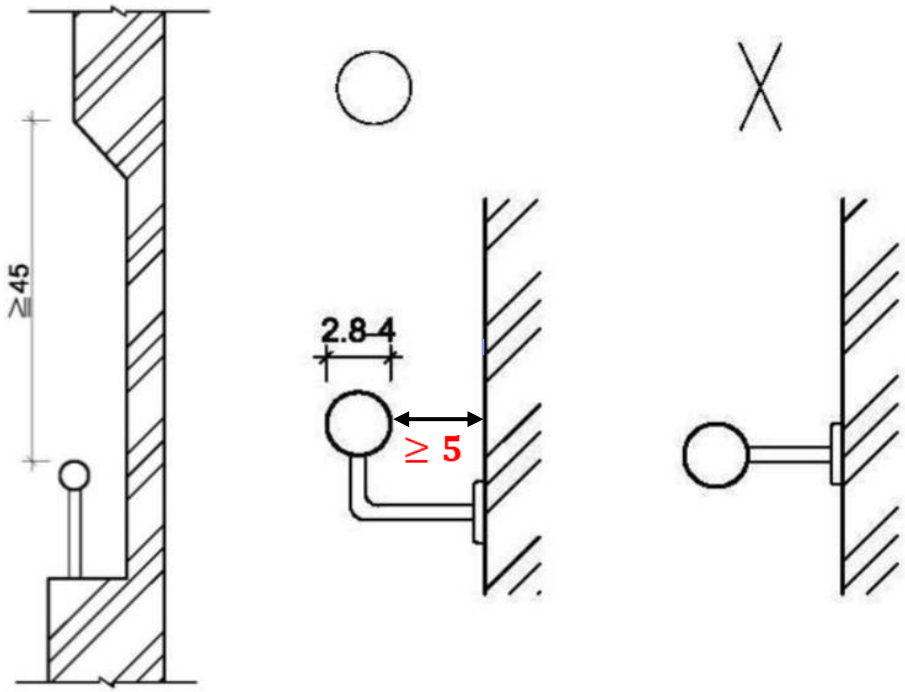

3.3.3 扶手高度

- 207.3.3　高度：設單道扶手者，扶手上緣距地板面應為75公分至85公分。設雙道扶手者，扶手上緣距地板面應分別為65公分、85公分，若用於小學，高度應各降低10公分（如圖207.3.3）。

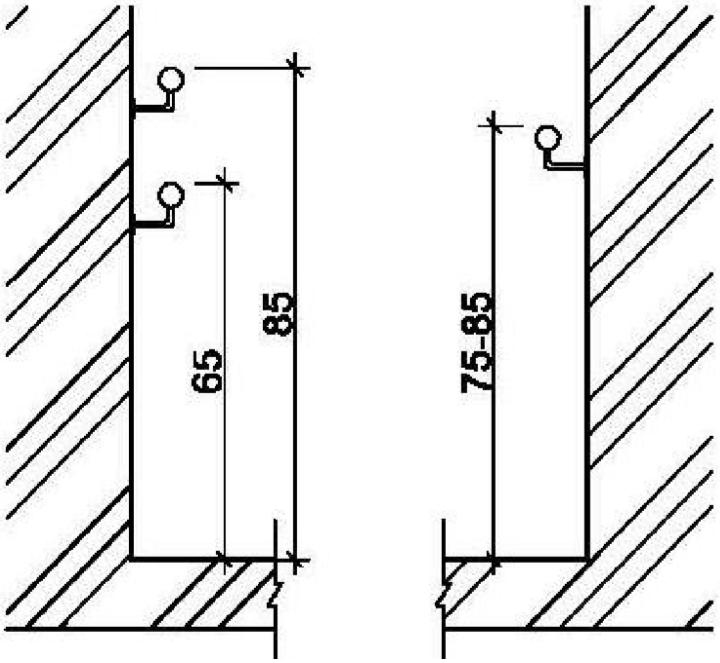

雙道扶手下側扶手直徑較小，適合小朋友等握持

3.3.4 扶手端部防勾撞處理

3.3.5 扶手端部防勾撞處理

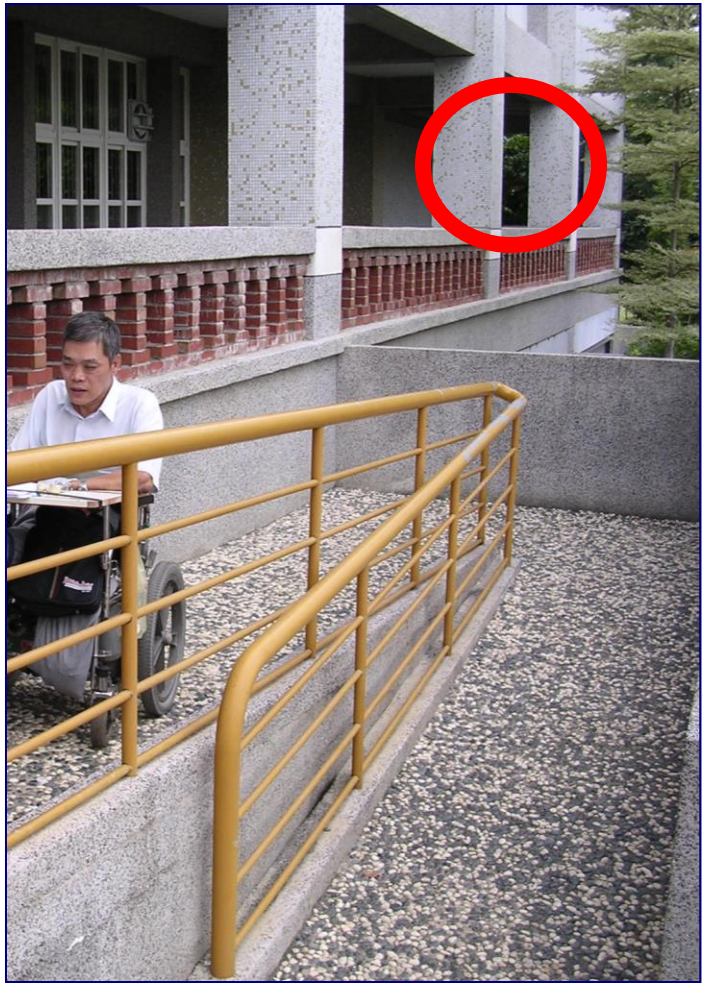

3.3.6 扶手端部防勾撞處理

扶手端部防勾撞處理可為其中任一方式

較佳

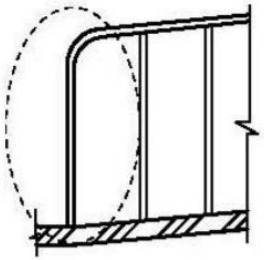

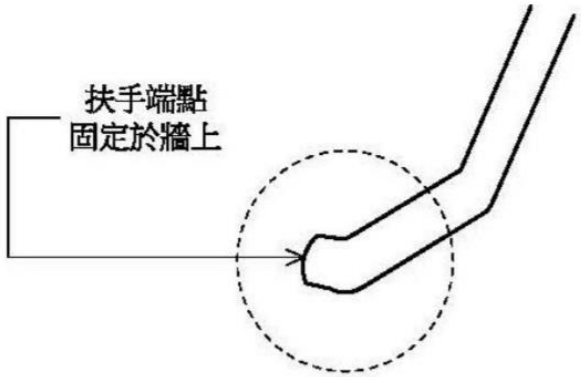

較佳

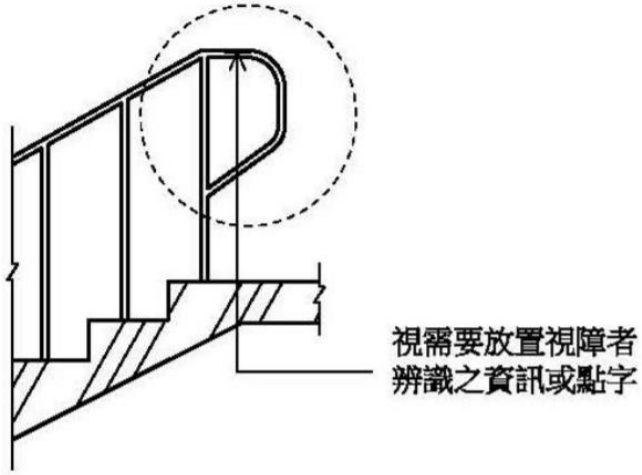

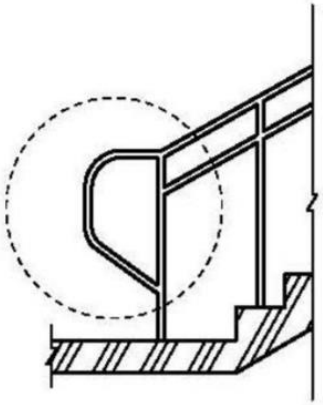

扶手端部須作防勾撞處理，樓梯須水平延伸30公分，坡道無須水平延伸

3.4 樓梯

重點

1.樓梯設計：平台不可有梯級、不得為露空式樓梯；連續性樓梯，往上之梯級需至少退一階或使扶手順平。

2.梯級：級高16公分以下、級深26公分以上

3.扶手：兩端平台高差20公分以上者須設扶手

扶手兩端應水平延伸30公分，並防勾撞

4.警示設施：樓梯前30公分處應設30-60公分之警示設施

5.淨高：樓梯底部淨高未達190公分以上，需設警示

3.4.1 樓梯形式

302.1 樓梯型式：不得設置梯級間無垂直板之露空式樓梯。

已刪除不得為旋轉梯及梯階末臨牆處應設防護緣之規定。

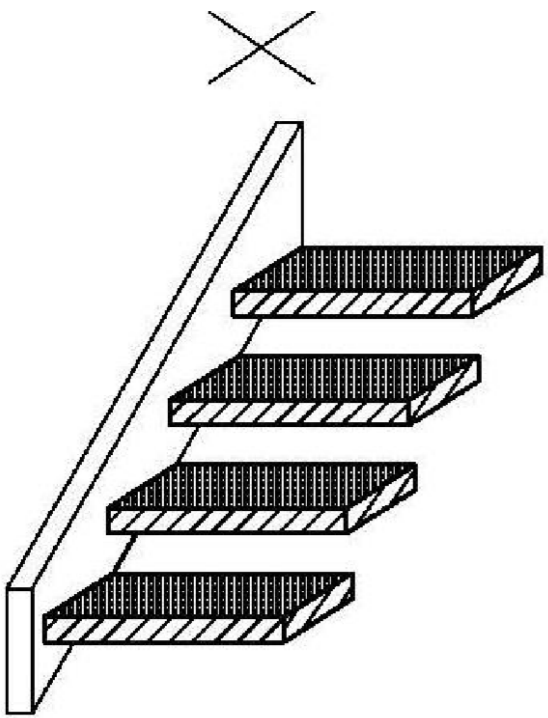

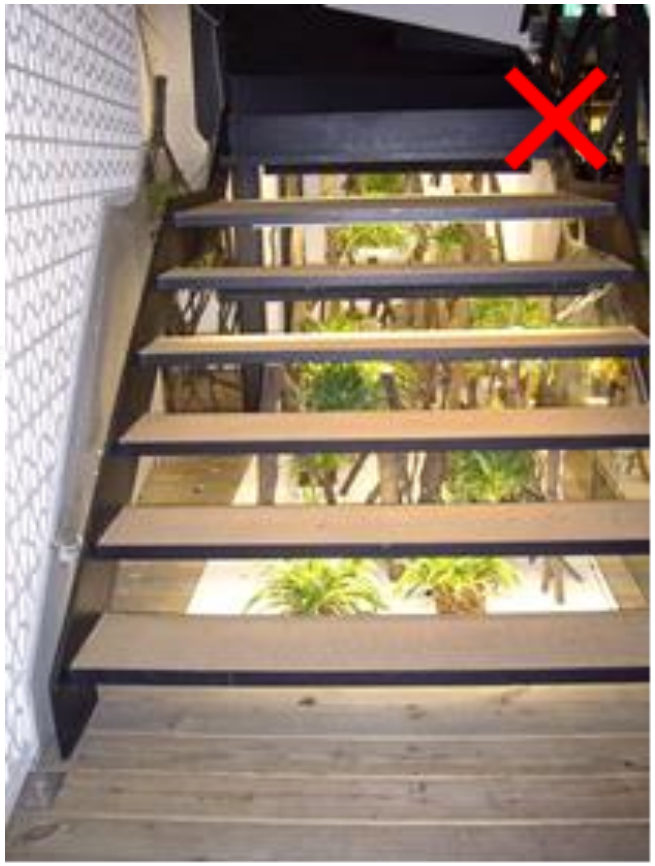

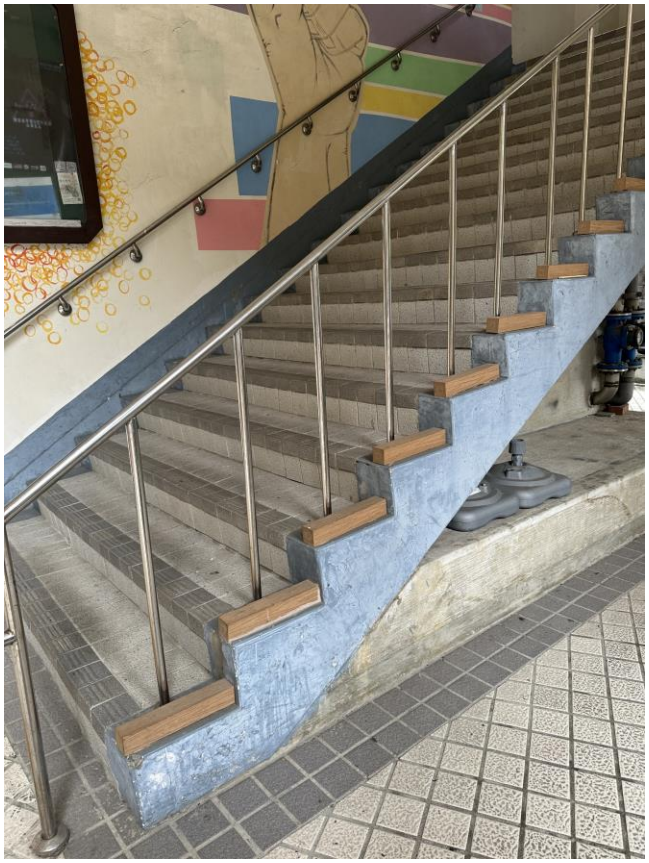

3.4.2 防護設施

樓梯底版距其直下方地板面淨高未達 190 公分部分應設防護設施(可使用格柵花台或任何可提醒視障者之設施)。

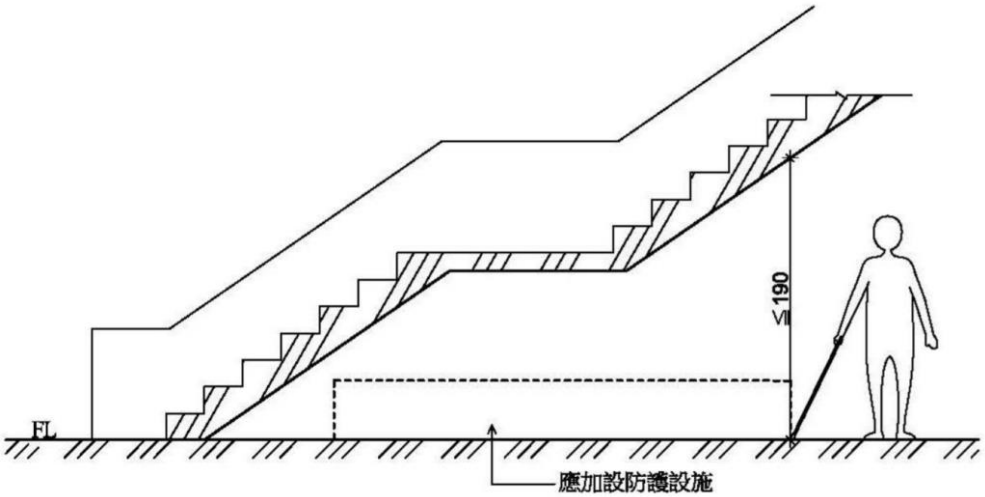

樓梯底版與樓地板距離未達190公分

以欄杆作防護設施

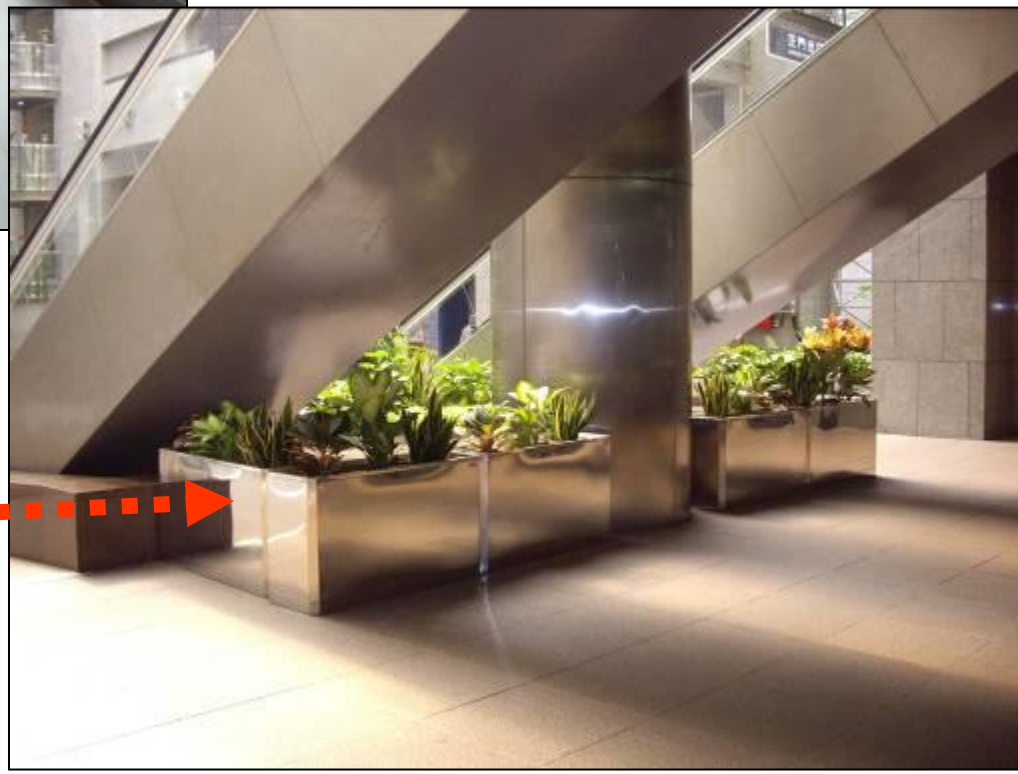

以花台作防護設施

3.4.3 樓梯設計

303.2　樓梯轉折設計：樓梯往上之梯級部分，起始之梯級應退至少一階（如圖303.2.1，303.2.2）。但扶手符合平順轉折，且平台寬、深度符合規定者，不在此限（如圖303.2.3）。樓梯梯級鼻端至樓梯間過梁之垂直淨高應不得小於190 公分。

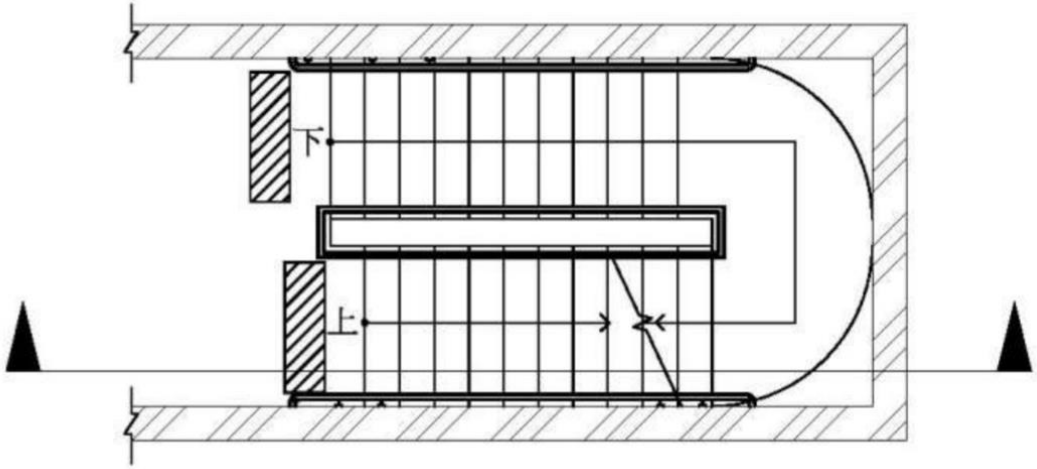

圖303.2.1

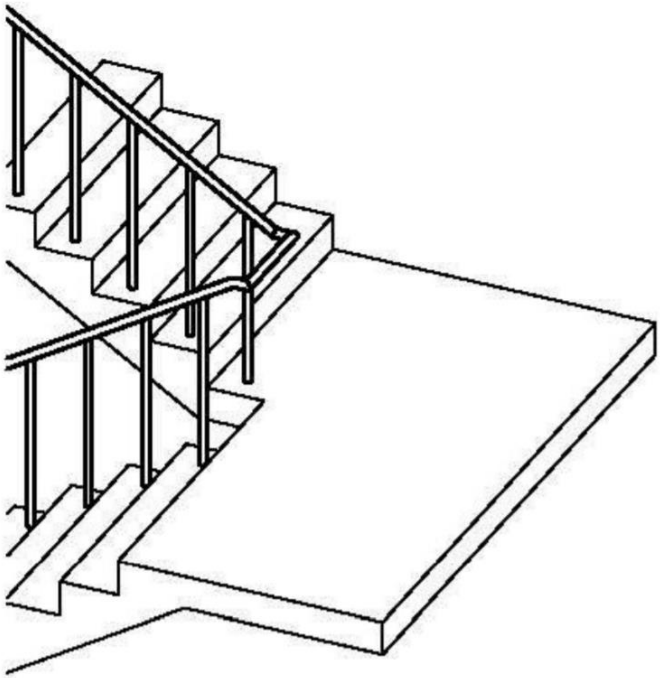

3.4.4 樓梯扶手無法順平

樓梯之起始階未退一階，
中間延續扶手無法順平

樓梯往上退一階

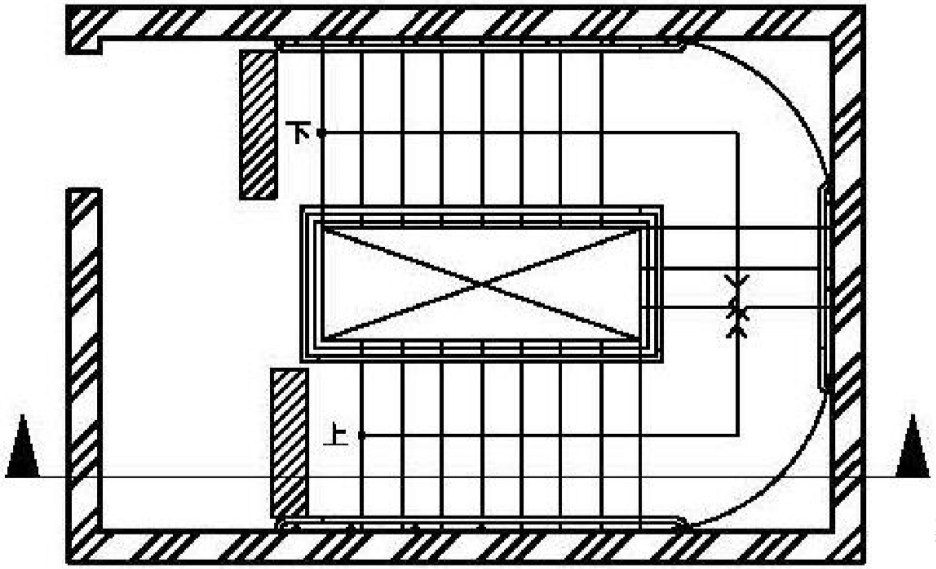

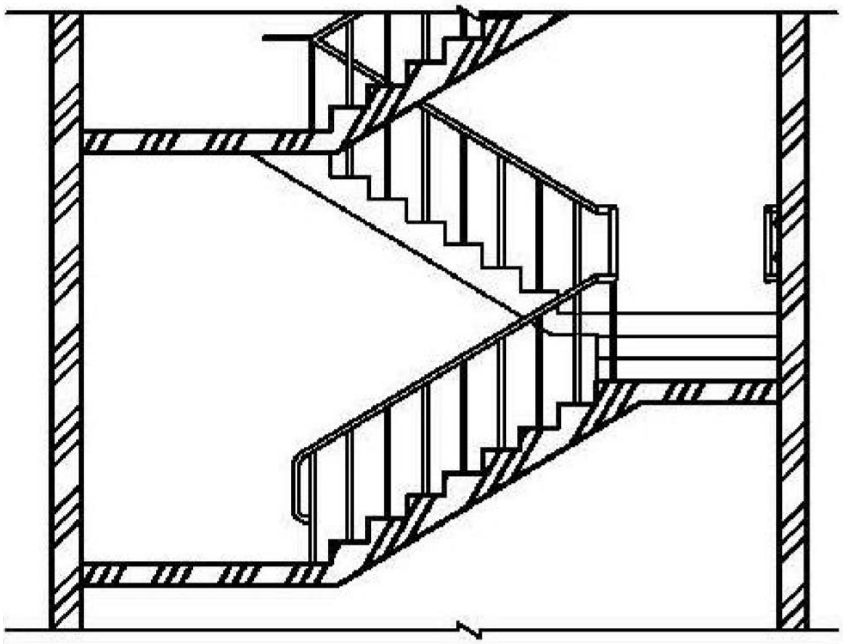

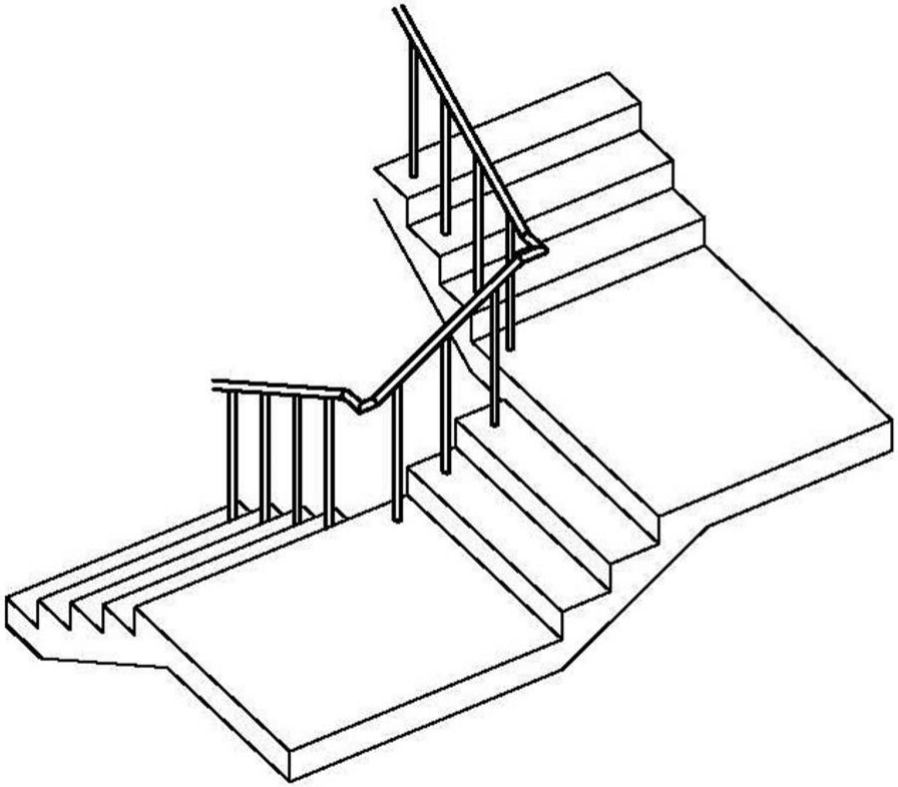

圖303.2.2

3.4.5 扶手順平

建築技術規則設計施工編第34條規定，略以「樓梯高度每3公尺以內應設置平台，其深度不得小於樓梯寬度。」

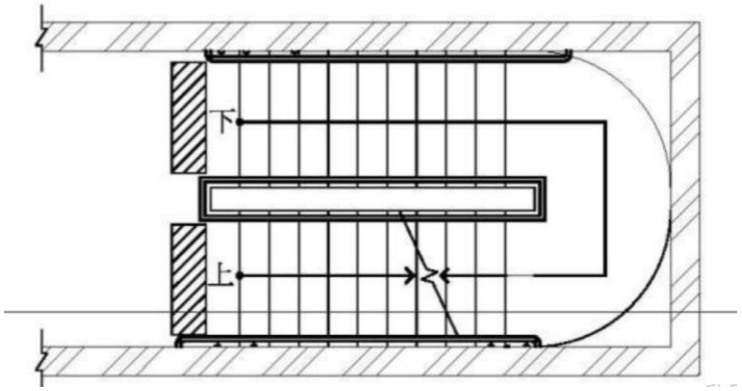

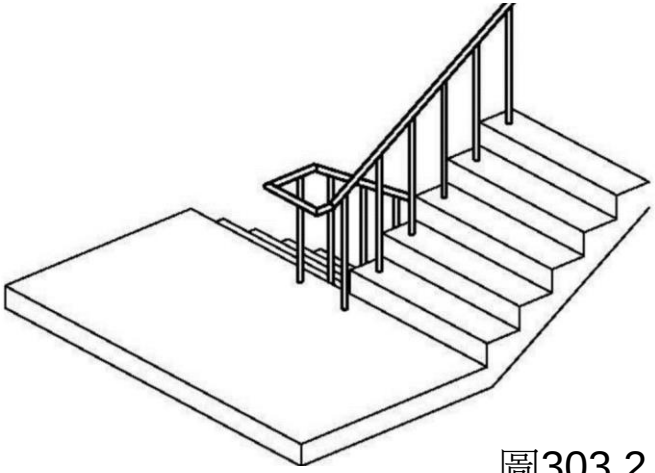

圖303.2.3

3.4.6 梯 級

級深及級高：樓梯上所有梯級之級高及級深需統一，級高需為16公分以下，級深不得小於26公分，且55公分≦2 R+T≦65公分。

2 層以上供住宅使用之公寓大廈，各樓層之樓地板面積240 平方公尺以下者，級高得為18公分以下，級深24公分以上。

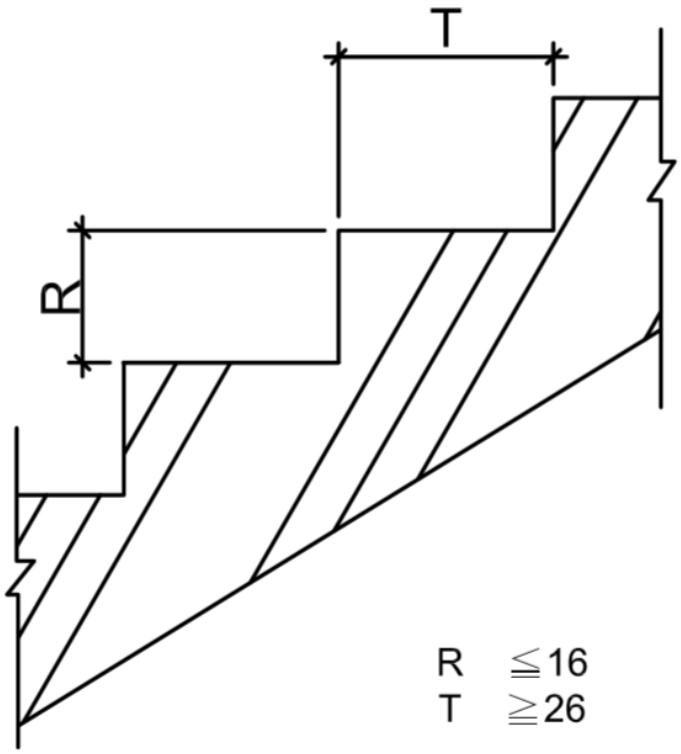

3.4.7 梯級踏面防滑條

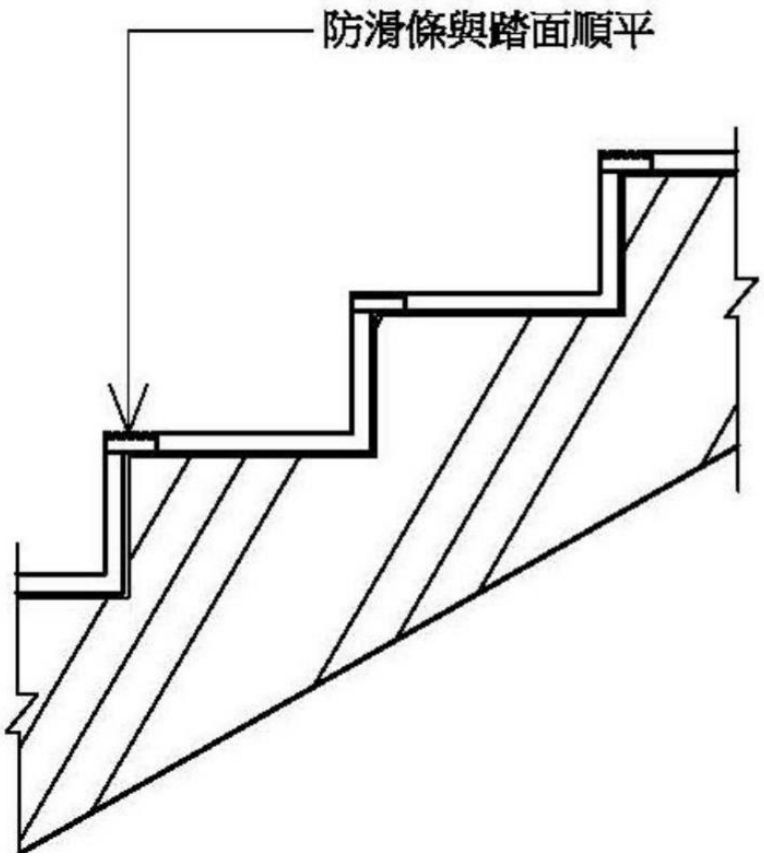

304.3　防滑條：梯級踏面邊緣應作防滑處理，其顏色應與踏面有明顯不同，且應順平（如圖304.3）。

3.4.7.1 踏面防滑條有清楚色差

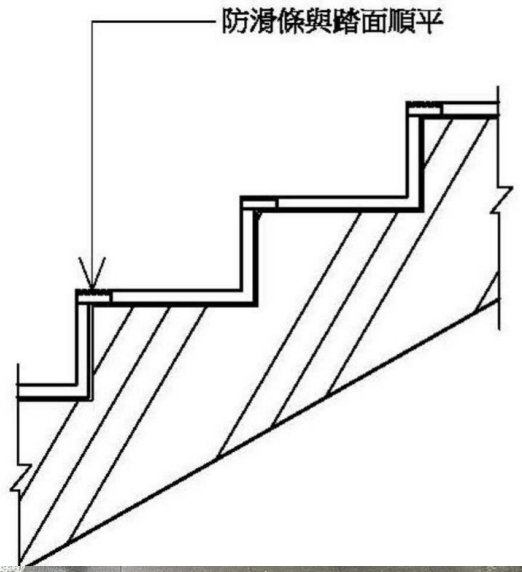

3.4.7.2 防滑條缺乏色差

3.4.8 扶手高度與端部處理

高差超過20公分之樓梯兩側應設置扶手，單道扶手高度為75-85公分，雙道扶手分別為65、85公分。扶手端點應水平延伸30公分並做防勾撞處理。

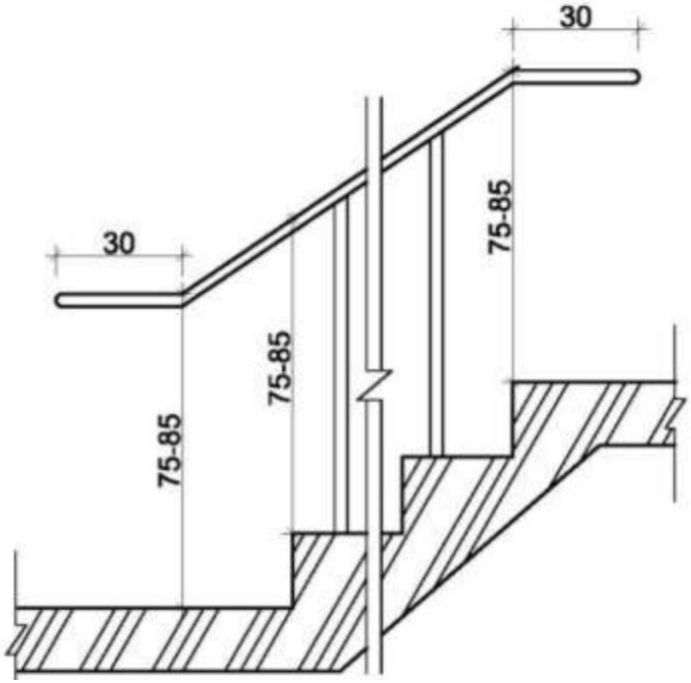

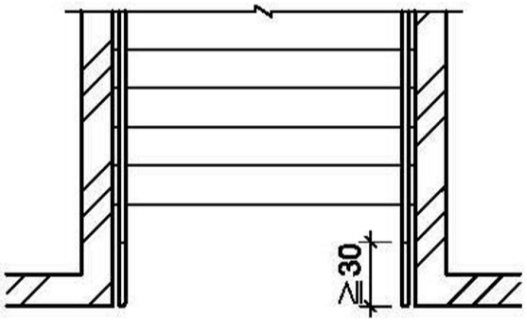

走廊

3.4.9 扶手端部處理

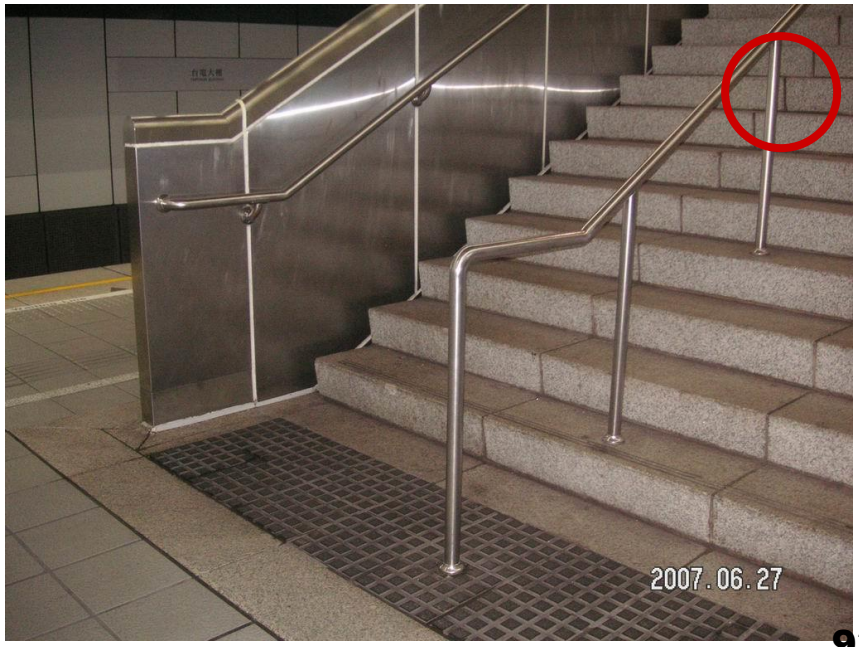

1.延伸應水平

2.扶手不可突出於走道上

3.4.10 扶手水平延伸改善

較佳做法

3.4.11 終端警示

距梯級終端30公分處，應設置深度 30公分至 60 公分，顏色且材質不同之警示設施。但中間平台不在此限。

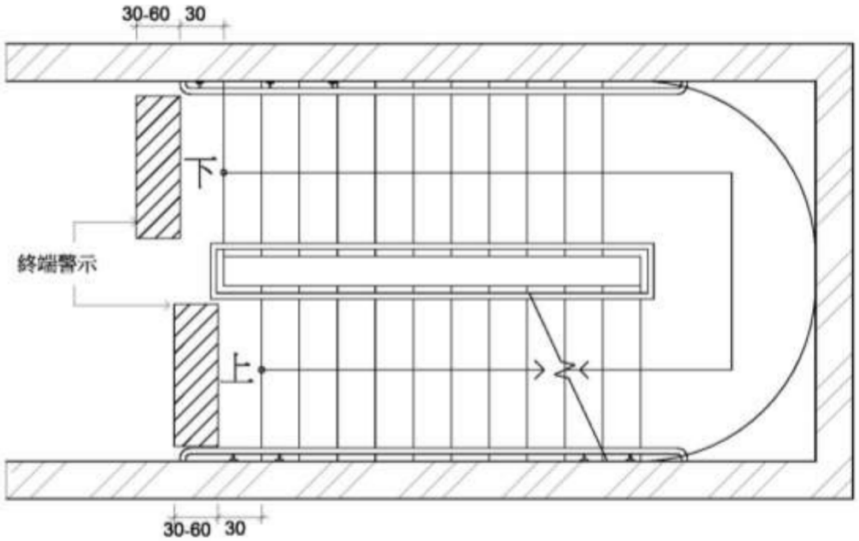

2006.11.21

3.5 昇降機

- 重點

1.引導設施：按鍵前30公分。

2.梯廳：昇降機前至少150公分迴轉空間。

3.梯廂：機廂尺寸、門寬，機門維持完全開啟狀態至少10 秒鐘。

4.扶手：機廂內至少兩側設置扶手，機門為單側開啟式者，扶手應做端部處理。

5.後視鏡：下緣距機廂地面85公分、寬度不小於出入口，且高度大於90公分。

6.操作盤：輪椅操作盤高度及位置。

7.點字：呼叫鈕、操作盤、各樓層昇降機門廁。

8.語音：設置語音裝置。

3.5.1 昇降機引導

昇降機設有點字之呼叫鈕前方30公分處之地板，應作30公分×60公分之不同材質處理。

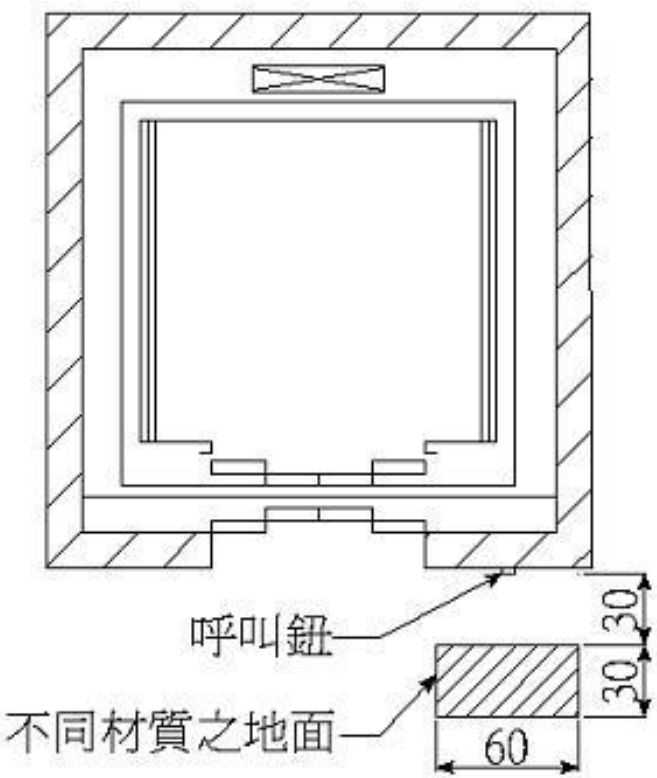

3.5.2 機廂尺寸

1.機廂尺寸：昇降機門的淨寬度不得小於90公分，機廂之深度不得小於135公分（不需扣除扶手佔用之空間）

2.集合住宅：門寬不得小於80公分，深度不得小於125公分（不需扣除扶手佔用之空間），且語音系統得增設開關。

405.2關門時間：昇降機開門時，昇降機門應維持完全開啟狀態至少10 秒鐘。

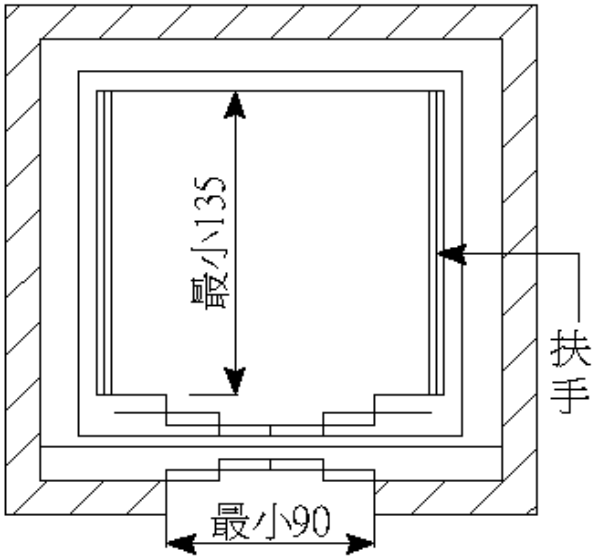

圖 307.4.1

3.5.3 機廂扶手

406.2.1設置規定：機廂內至少兩側牆面應設置符合本規範207節規定之扶手。但固定方式得不受本規範圖207.2.1之限制。

3.5.4 機廂扶手

406.2.2高度：扶手上緣距機廂地面應為75公分。

- 406.2.3端部處理：昇降機門為中央開啟式者，扶手端部免作防勾撞處理。昇降機門為單側開啟式者，未設門框側，扶手端部應作防勾撞處理；設有門框側，扶手端部免作防勾撞處理（如圖406.2.3）。

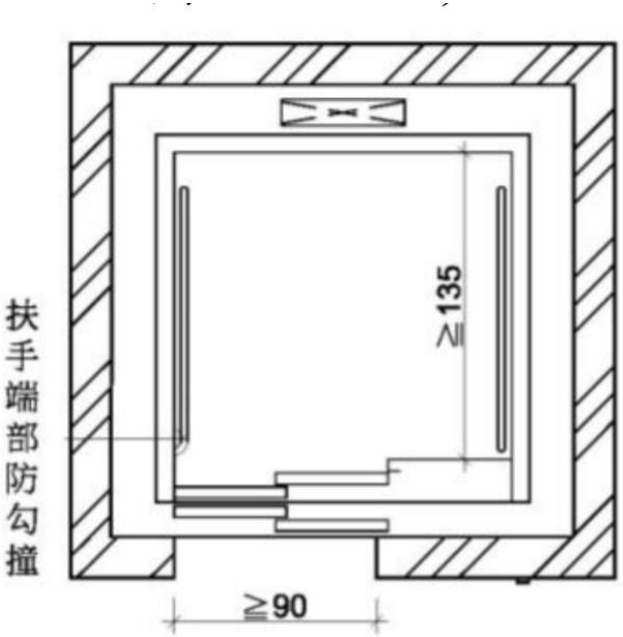

3.5.5 輪椅乘坐者操作盤

1.最上層標按鈕中心點距機廂地面不得大於120公分，（如設置位置不足，得放寬至130公分），且最下層按鈕之中心點距機廂地面為85公分至90公分。

2.操作盤距梯廂入口壁面之距離不得小於30公分、入口對側壁面之距離不得小於20公分。

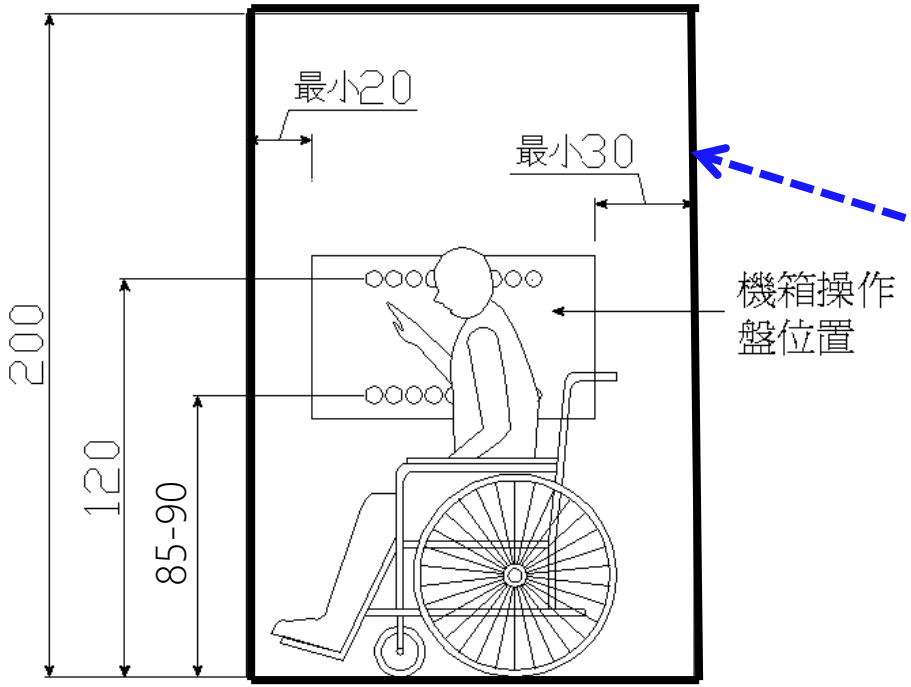

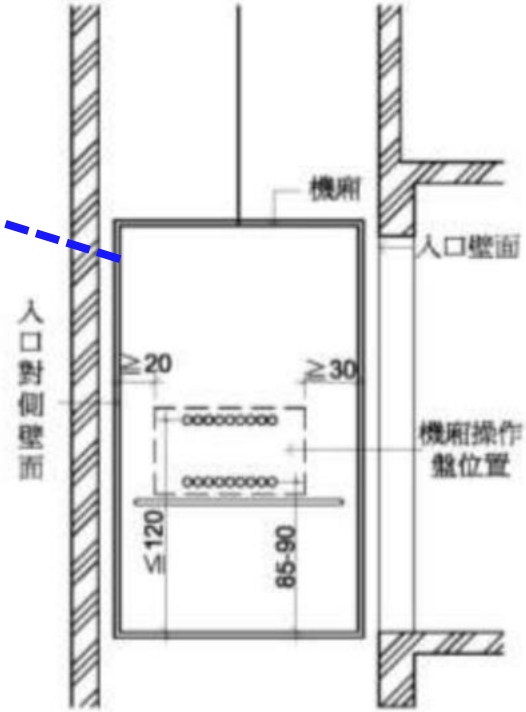

3.5.6 輪椅乘坐者操作盤

如有樓層感應控制，則輪椅乘坐者操作盤亦應設置

3.5.7 後視鏡

406.3　後視鏡：昇降機廂入口對側壁面應設置安全玻璃之後視鏡（如對側壁面為鏡面不銹鋼或類似材質者不在此限），後視鏡之下緣距機廂地面85公分，寬度不得小於出入口淨寬，高度不得小於90公分。但設置有困難者，得設置懸掛式之廣角鏡(寬30公分至35公分，高20公分以上)。

3.5.8 點字標誌

點字標誌應設於一般操作盤（直式操作盤）按鈕左側，（30層以上之建築物，若設置位置不足，可設在適當位置）。

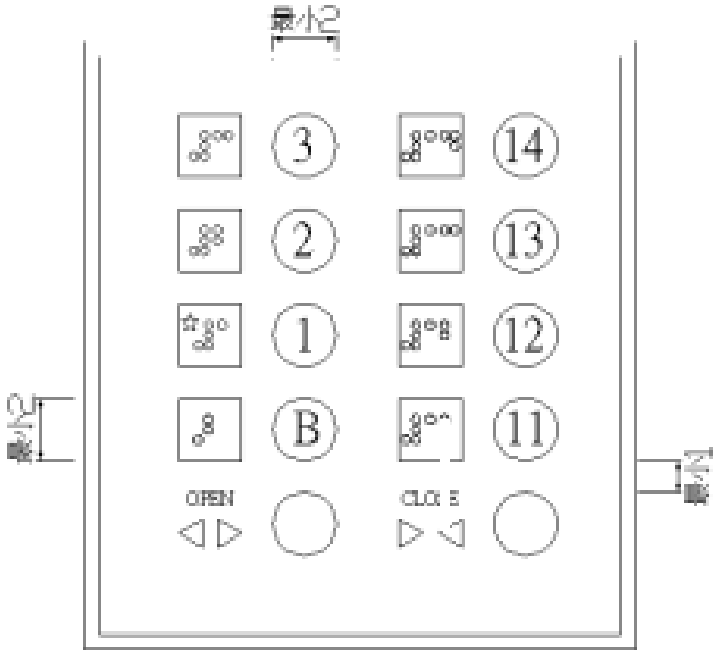

3.5.9 點字標示

406.6　點字標示：點字標示應設置於一般操作盤之上、下、開、關、樓層數、緊急鈴、緊急電話等按鈕左側。點字標示詳如下表（其中★表示避難層）。

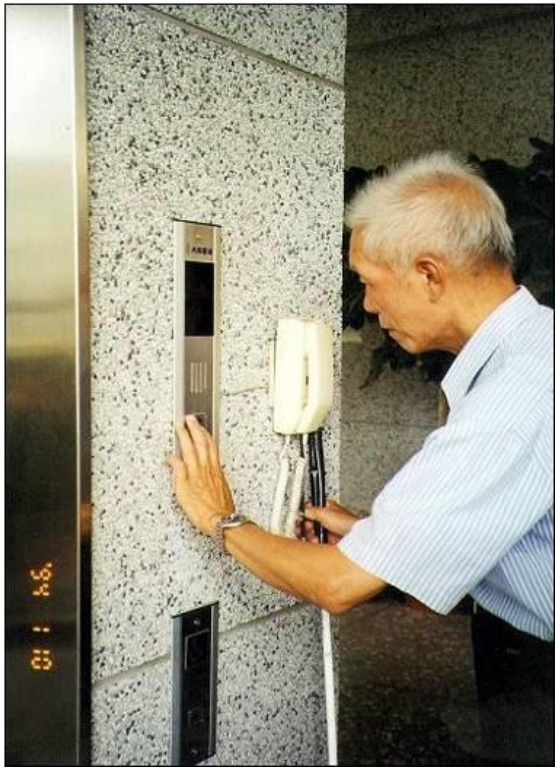

點字	昇降機符號	點字	昇降機符號	點字	昇降機符號
⠁⠁	B1	⠁⠂	5	⠂⠒⠄	上
⠁⠁⠁	B2	⠁⠃	6	⠠⠁⠄	下
⠁⠁⠉	B3	⠁⠇	7	⠇⠄	開
⠁⠁⠙	B4	⠁⠋	8	⠇⠙⠄	關
⠁	1	⠁⠂	9	⠉⠇⠂	🔔
⠁⠁	2	⠁⠂⠁	10	⠁⠂⠠⠁	(
⠁⠉	3	⠁⠂⠂	11	⠉⠂⠄	★
⠁⠙	4	⠁⠂⠁	12		

3.5.10 按鍵標示應清楚

- 按鍵之數字及開關應清楚
- 如有控制卡，輪椅操作盤亦應設置

3.5.11 入口觸覺裝置

昇降機入口的觸覺裝置：在昇降機各樓乘場入口兩側之門框或牆柱上應裝設觸覺裝置及顯示樓層的數字、點字符號。

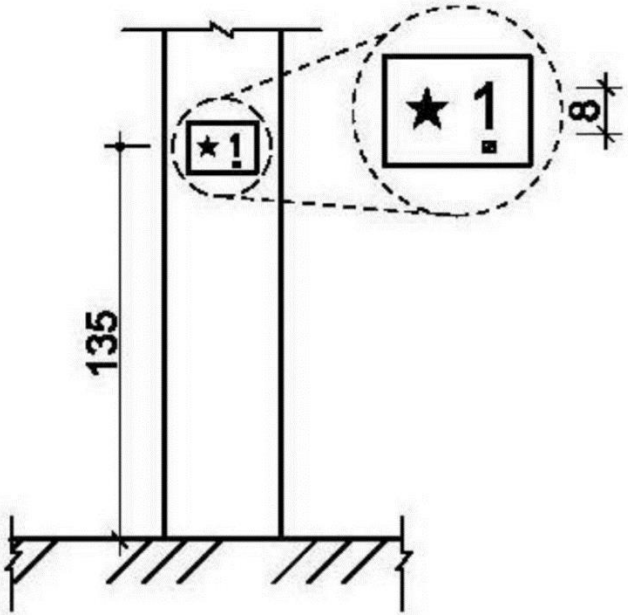

3.6 廁所盥洗室

- 重點

1. 引導：沿路及門或牆壁上應設置引導標誌
2. 入口：無障礙通路可到達、採橫向拉門，出入口淨寬不得小於80公分、電燈開關具操作性
3. 廁所尺寸：迴轉空間150公分以上、馬桶可動扶手側淨寬70公分以上
4. 扶手：馬桶兩側設扶手，一為L型固定扶手，另一為可動扶手
5. 馬桶：一般座式馬桶、沖水按鍵及衛生紙位置
6. 求助鈴：設兩處求助鈴，一處在馬桶側邊牆面，另一處距地面15-25公分

3.6.1 廁所通則

- 502.3 由無障礙通路進入無障礙廁所盥洗室不得有高差，止水得採用截水溝，水溝格柵或其他開口應至少有一方向開口小於1.3 公分。

- 502.4 電燈開關設置高度應於距地板面70公分至100公分範圍內，設置位置應距柱或牆角30 公分以上。

3.6.2 截水溝蓋形式

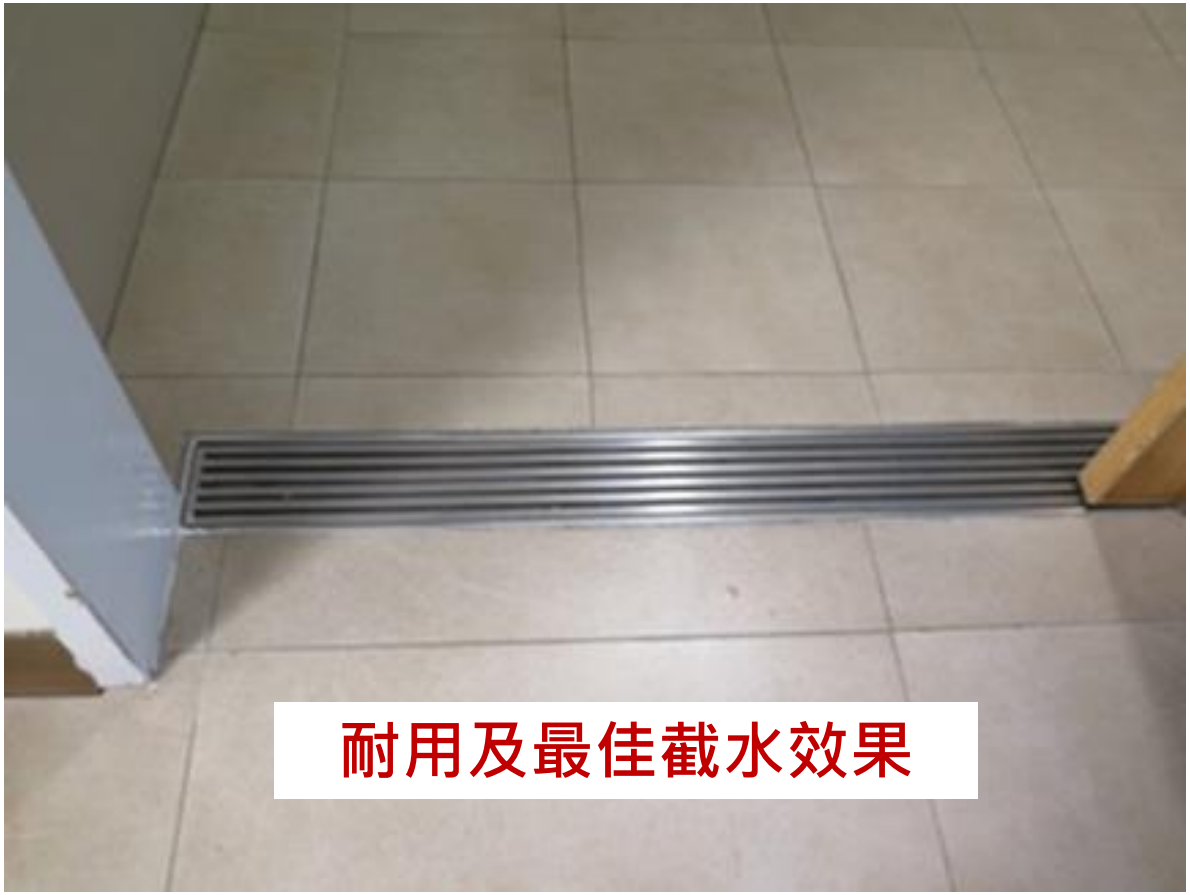

3.6.3 廁所

1.迴轉直徑150公分 2.標準馬桶 3.馬桶兩側設扶手（一固定一可動）4.馬桶與對側淨寬70公分以上 5.馬桶靠背 6.沖水按鍵位置7.兩處求助鈴

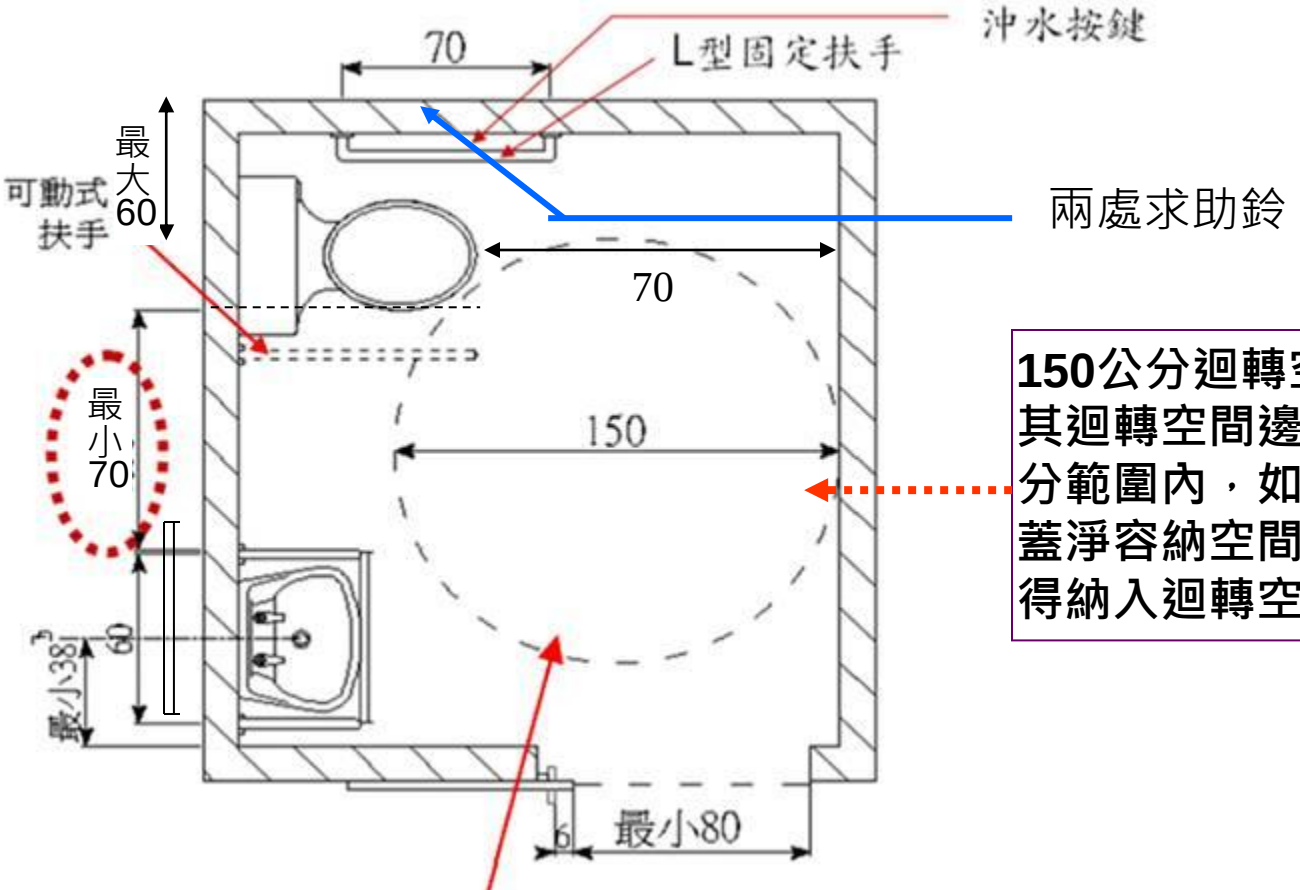

150公分迴轉空間中，其迴轉空間邊緣 20 公分範圍內，如符合膝蓋淨容納空間規定者，得納入迴轉空間計算。

3.6.4 門鎖

- 205.4.4　門鎖：應設置於距地板面70公分至100公分之範圍，並採用容易操作之型式，不得使用喇叭鎖、扭轉型式之門鎖。

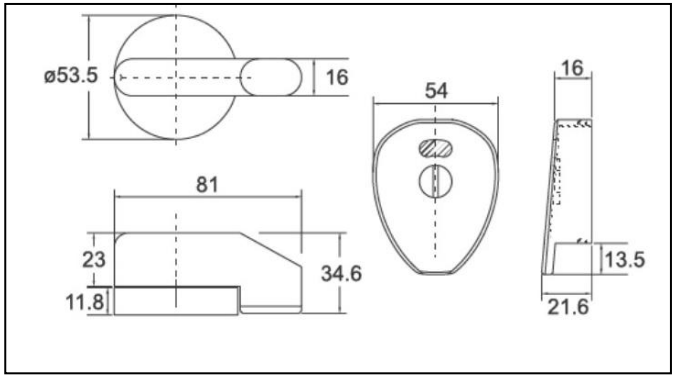

缺乏操作桿

3.6.5 淨空間

- 504.1　淨空間：無障礙廁所盥洗室應設置直徑150公分以上之迴轉空間，其迴轉空間邊緣20公分範圍內，如符合膝蓋淨容納空間規定者，得納入迴轉空間計算（如圖504.1）。

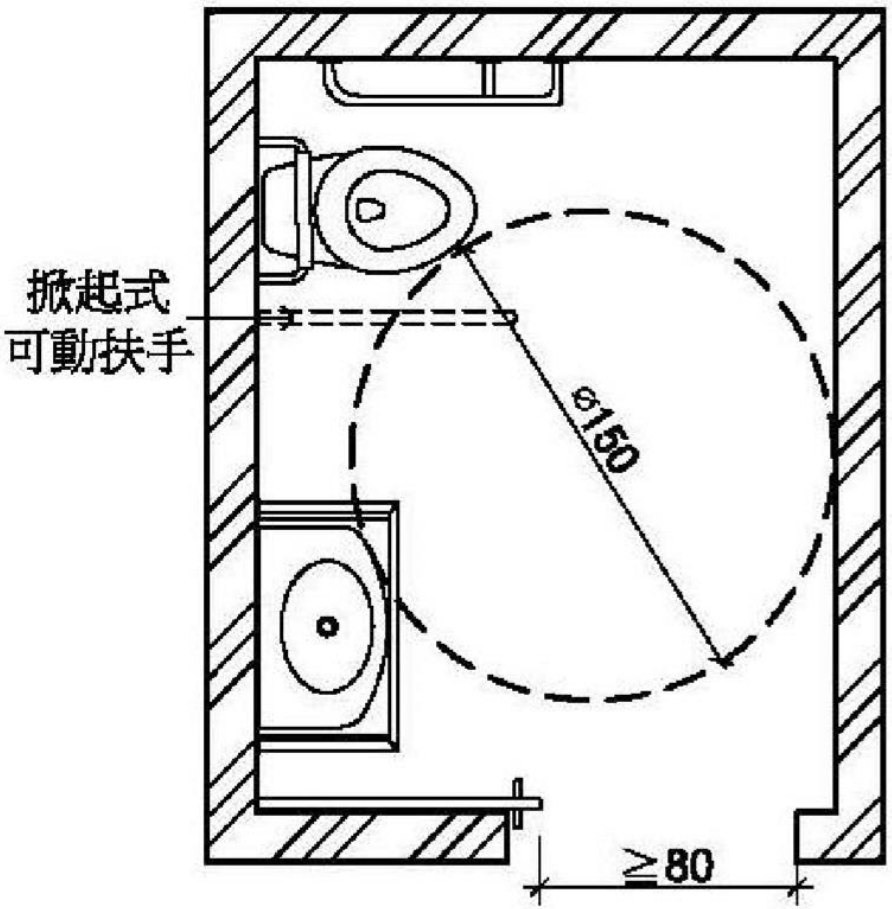

3.6.6 輪椅乘坐者移位方式

正向移位

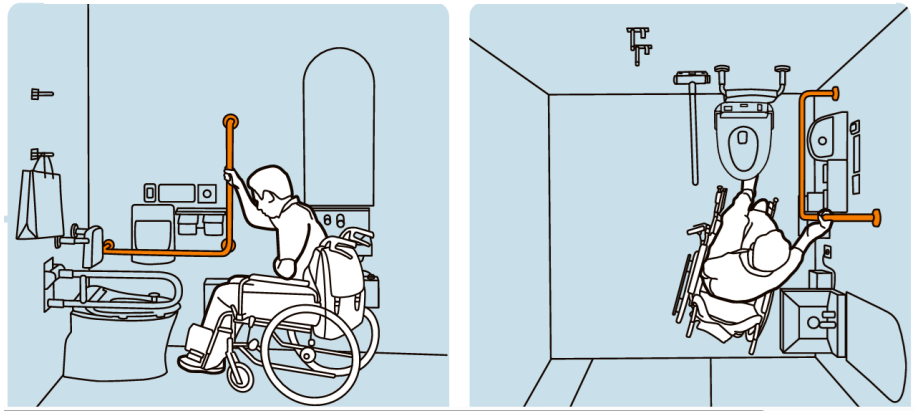

直角(90度)移位

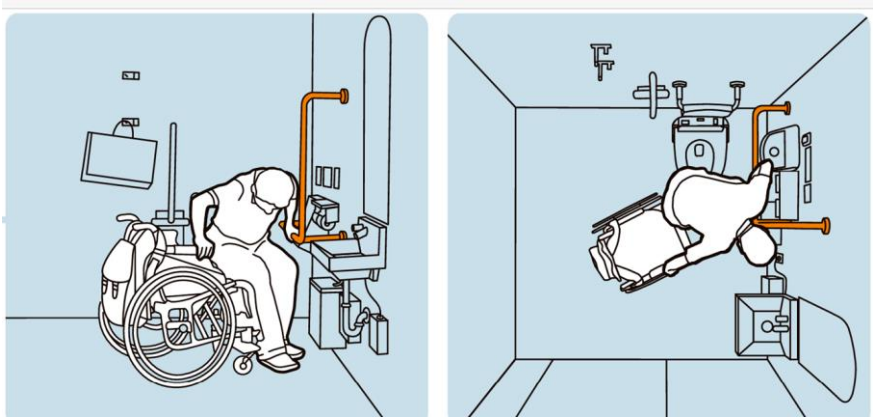

斜前方(45度)移位

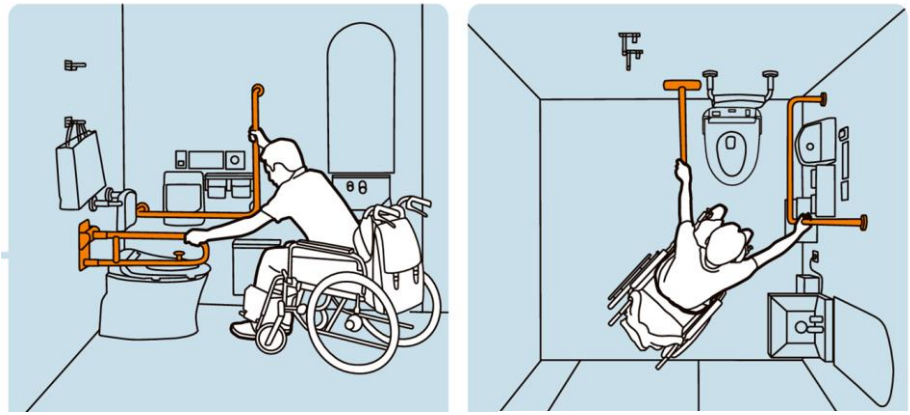

側向(水平)移位

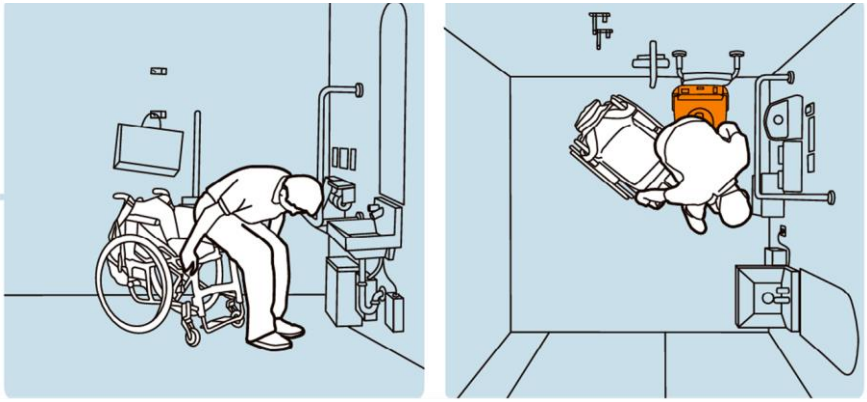

圖來源：TOTO2025年衛浴設備資料

3.6.7 馬桶兩側扶手

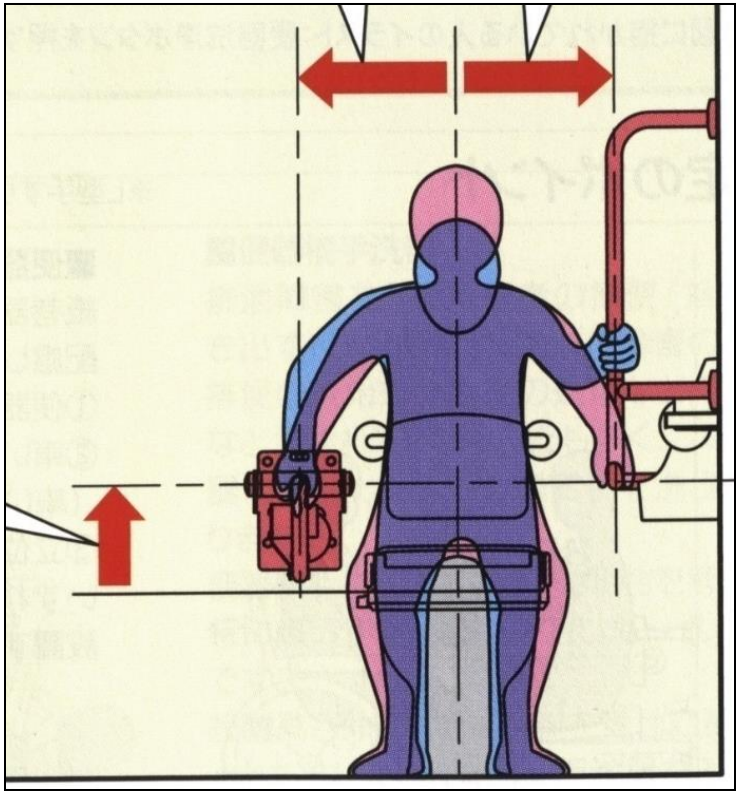

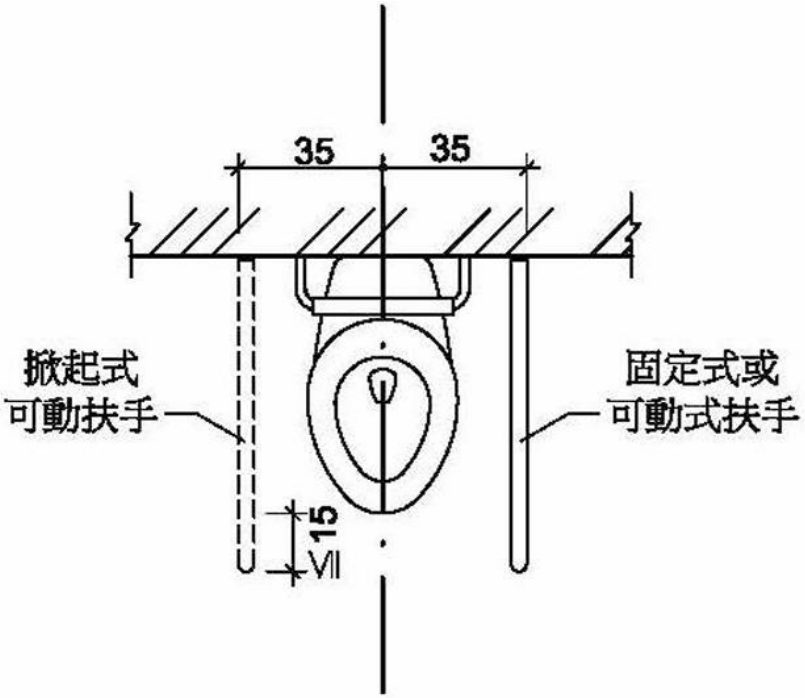

資料來源：參考TOTO「バリアフリ-ブック パブリックトイレ編」p.37

3.6.8 L型固定扶手

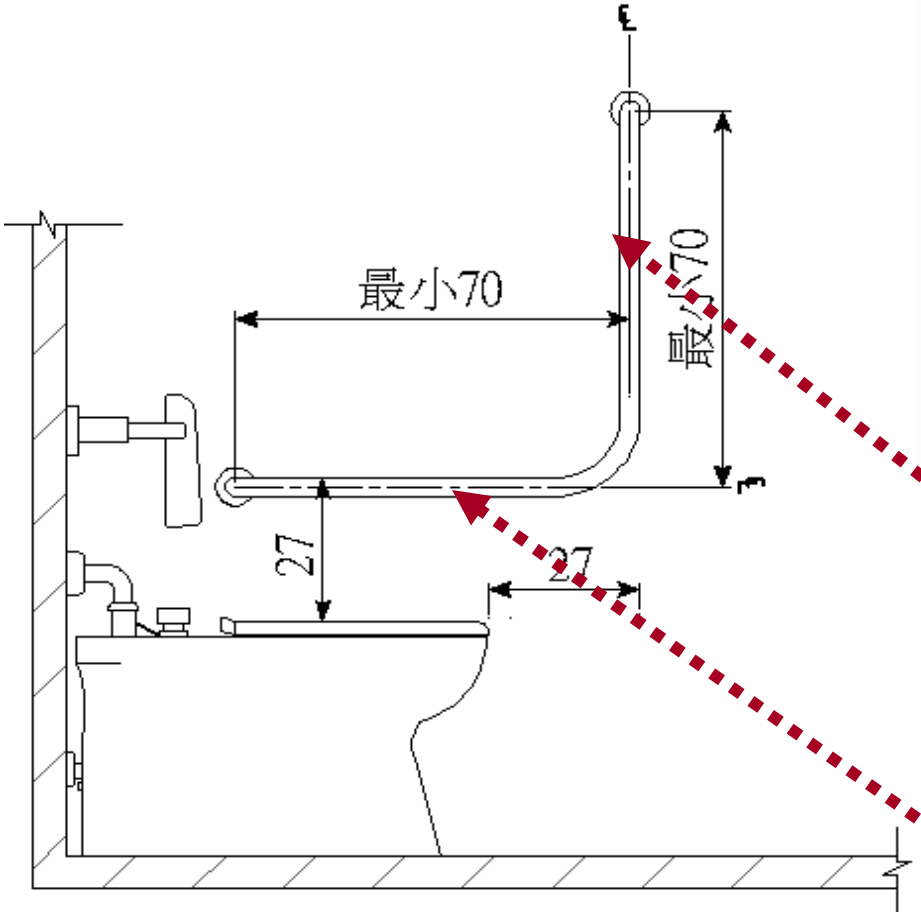

圖505.5

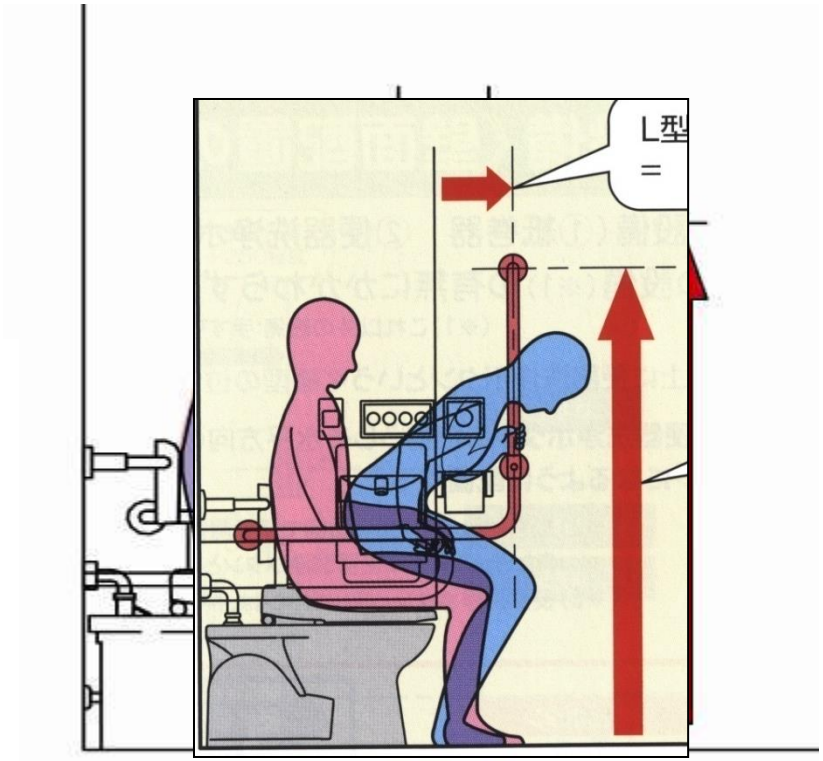

資料來源：參考TOTO「バリアフリ-ブック パブリックトイレ編」p.37

L型扶手之垂直扶手前緣距馬桶前緣27公分（扶手中心線距馬桶前緣25公分）

L型扶手之水平扶手上緣距馬桶座面27公分（扶手中心線距馬桶座面25公分）

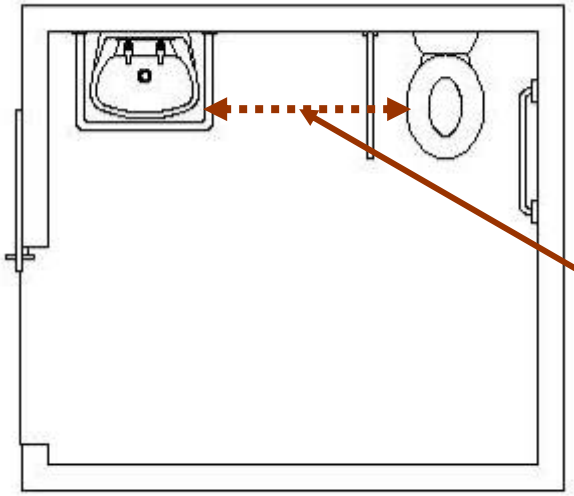

3.6.9 可動扶手

可動扶手旁需有70公分以上淨空間，以供輪椅乘坐者移位

輪椅使用與馬桶轉換動作分解

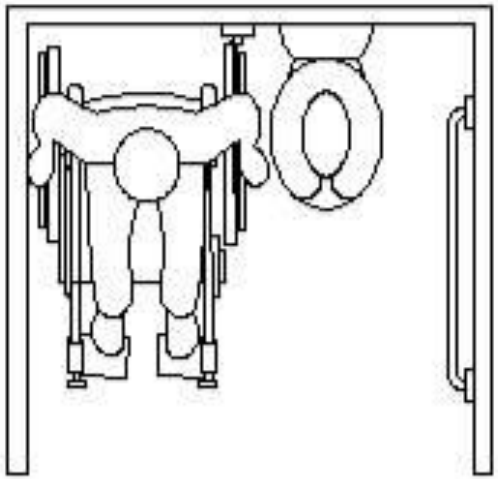

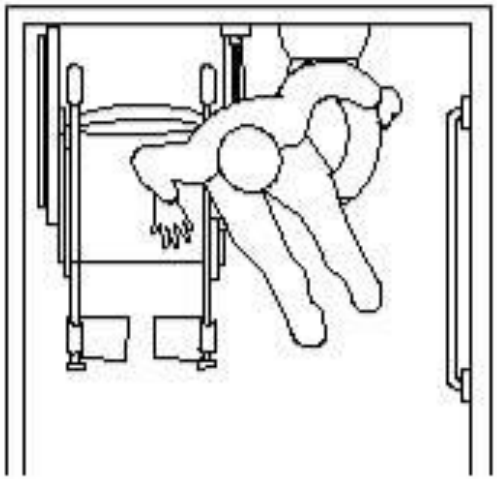

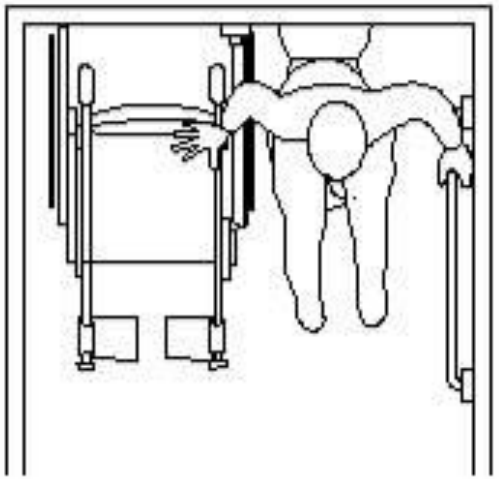

L型扶手中間固定點不得設於扶手垂直部分

3.6.10 L型扶手固定點得設置在轉角處

關於無障礙廁所側邊L型扶手得於垂直與水平之交接處設置固定點事宜1案

內政部營建署109.6.17營署建管字第1091123833號函

說明：

一、依據和成欣業股份有限公司109年5月11日和品字第1090511號函辦理。

二、按「馬桶側面牆壁裝置扶手時，應設置L型扶手，扶手外緣與馬桶中心線之距離為35公分（如圖505.5.1），扶手水平與垂直長度皆不得小於70公分，垂直扶手外緣與馬桶前緣之距離為27公分，水平扶手上緣與馬桶座墊距離為27公分（如圖505.5.2）。L型扶手中間固定點並不得設於扶手垂直部分。」為建築物無障礙設施設計規範第5章廁所盥洗室505馬桶及扶手505.5側邊L型扶手所明定。查本部108年1月4日台內營字第1070820550號令修正本規範該點修正對照表所載：「側邊L型扶手之固定端如設於扶手垂直部分，恐將造成行動不便者使用扶手時之不便，爰明定固定點不得設於扶手垂直部分，以利使用。**但若設於轉角處且不影響使用者，不在此限。**」已有明示於轉角處且不影響使用者，為法所允許。

求助鈴

使用可動扶手，未必就對

未必就對

可動扶手須注意其操作性

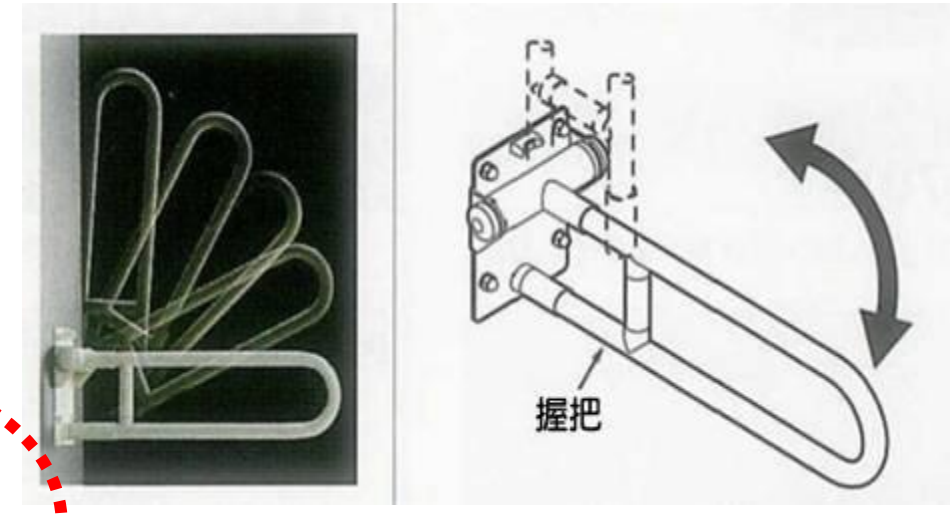

可動扶手（掀起式）

須考慮其操作性、穩固性與耐久性

馬桶一側為L型固定扶手，另一側為可動扶手，以利輪椅乘坐者移位

可動扶手具子母栓，使扶手更為穩定

1 → 2 → 3 → 4

3.6.11 國內可動扶手比較

較佳的可動扶手固定方式

3.6.12 一般座式馬桶

3.6.13 馬桶背靠

背靠過高

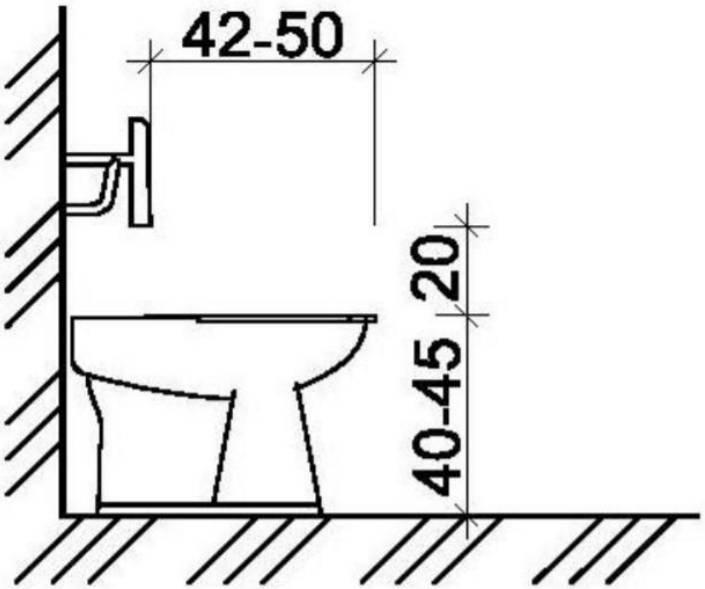

圖 505.3

505.3　高度：應使用一般型式之馬桶，座墊高度為40公分至45公分，馬桶不可有蓋，且應設置背靠，背靠距離馬桶前緣42公分至50公分，背靠下緣與馬桶座墊之淨距離為20公分(水箱作為背靠需考慮其平整及耐壓性，應距離馬桶前緣42公分至50公分)（如圖505.3）。

3.6.14 馬桶背靠

利用水箱作為背靠，得不另外設置背靠，如另外設置須注意是否會影響馬桶使用深度

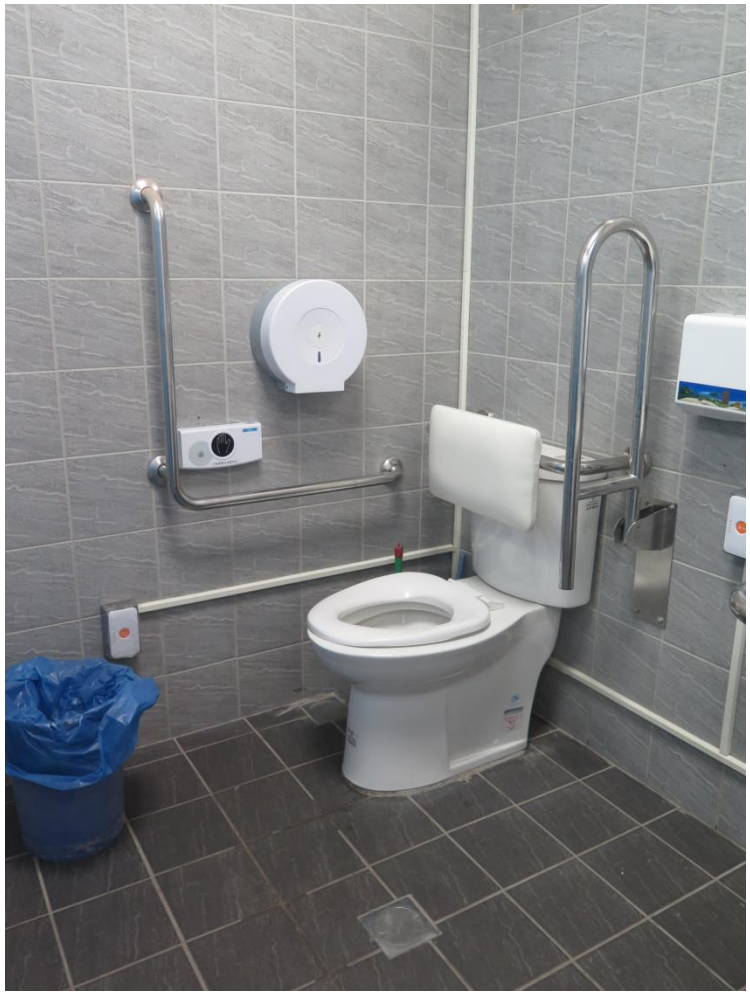

3.6.15 沖水控制

505.4　沖水控制：沖水控制可為手動或自動，手動沖水控制應設置於L型扶手之側牆上，中心點距馬桶前緣往前10公分及馬桶座墊上40公分處（如圖505.4）；馬桶旁無側面牆壁，手動沖水控制應符合手可觸及範圍之規定。

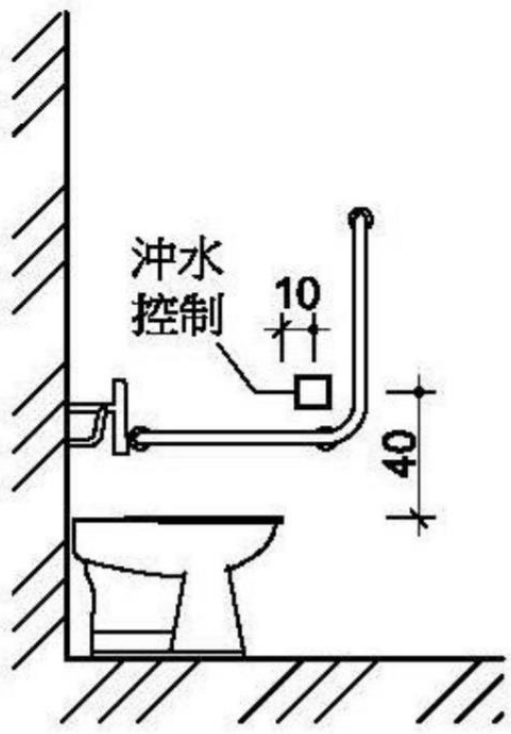

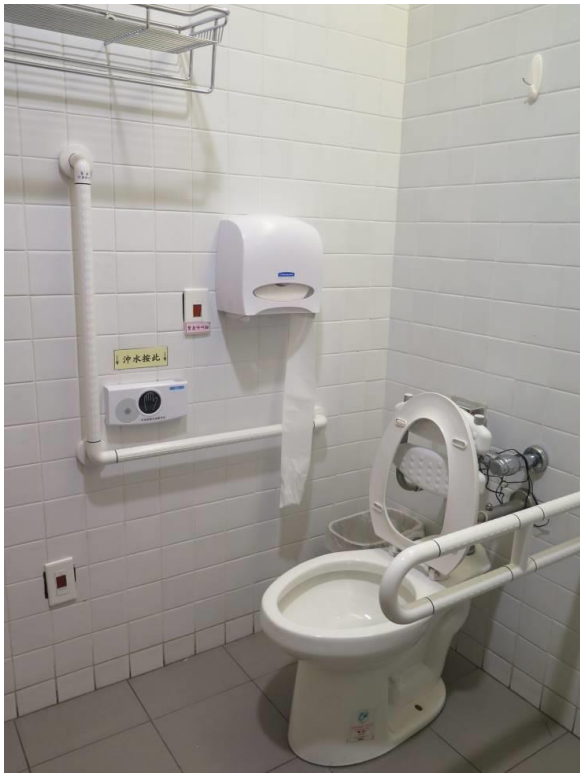

3.6.16 求助鈴

504.4.1　位置：無障礙廁所盥洗室內應設置2處求助鈴，1處按鍵中心點在距離馬桶前緣往後15公分、馬桶座墊上60公分，另設置1處可供跌倒後使用之求助鈴，按鍵中心距地板面高15公分至25公分範圍內，且應明確標示，易於操控 (如圖504.4.1)。

另一處距地板面15-25公分處

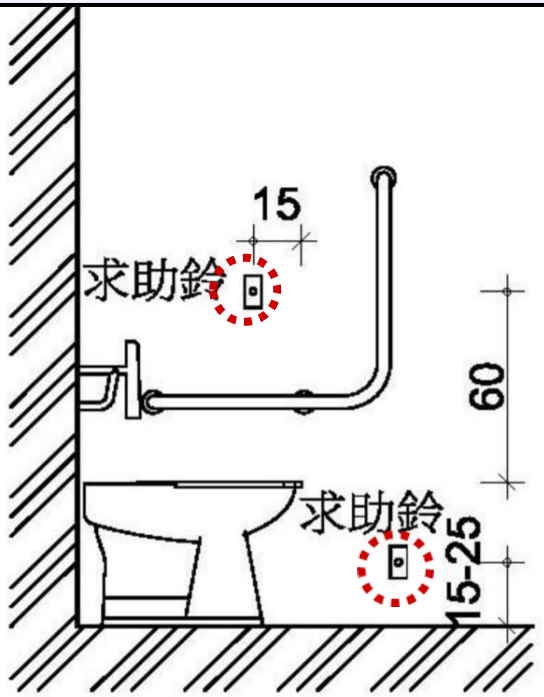

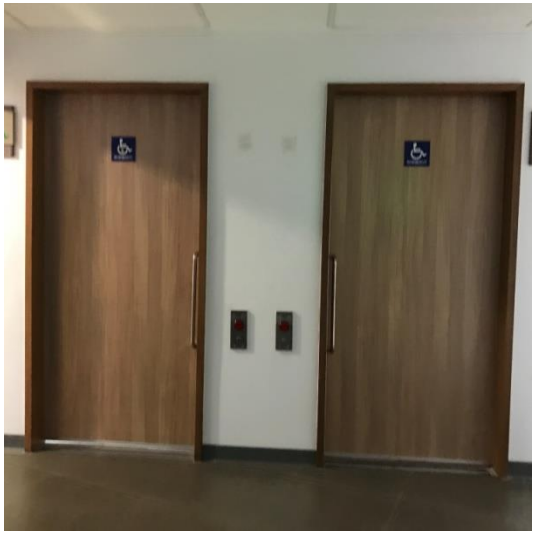

考慮週到的廁所

台北市身心障礙服務中心無障礙廁所

台北市長安西路5巷2號

改　錯

L型扶手
裝置方向

無靠背及按
鍵位置不對

扶手固定

馬桶型式

有問題？

還是有問題？

3.6.17 洗 面 盆

1. 洗面盆下須有容膝空間，且邊緣距離操作水龍頭不得大於40公分。
2. 可承受垂直載重。
3. 水龍頭等器具之可用性

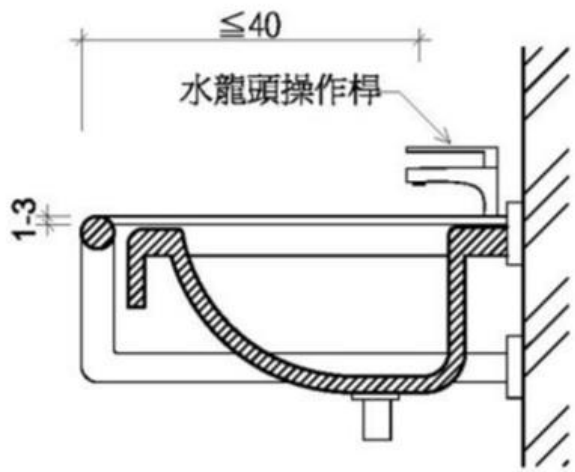

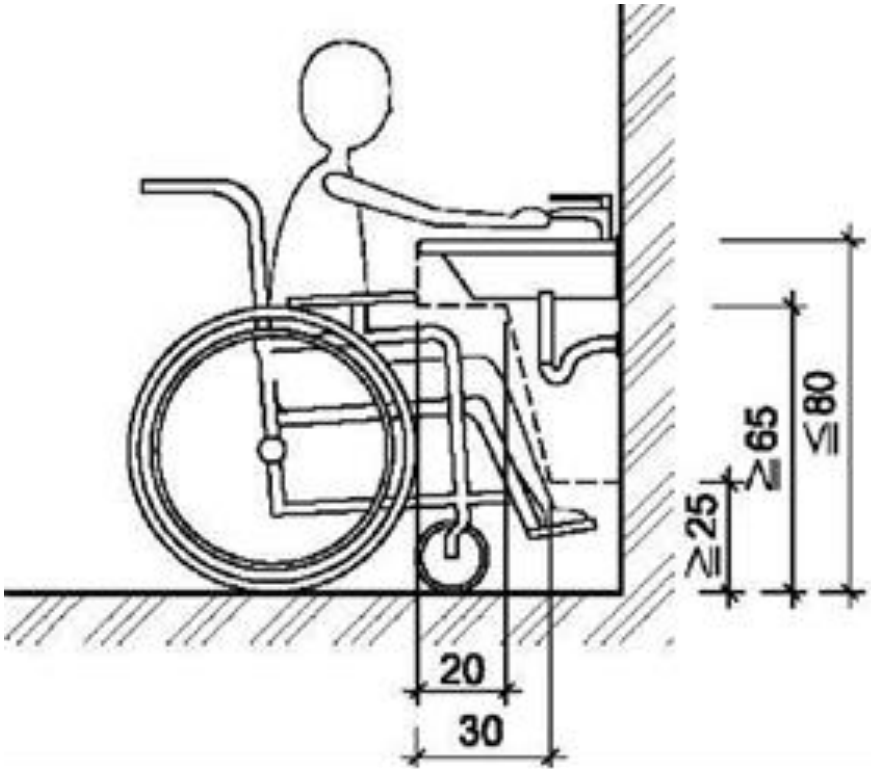

檯面不得高於80公分

洗面盆底下，距洗面盆邊緣20公分內，淨高不得小於65公分

3.6.18 洗面盆扶手

507.6 扶手：洗面盆應設置扶手，型式可為環狀扶手或固定扶手。設置環狀扶手者，扶手上緣應高於洗面盆邊緣1公分至3公分（如圖507.6.1）。設置固定扶手者，使用狀態時，扶手上緣高度應與洗面盆上緣齊平，突出洗面盆邊緣長度為25公分，兩側扶手之內緣距離為70公分至75公分（如圖507.6.2）。但設置檯面式洗面盆或設置壁掛式洗面盆已於下方加設安全支撐者，得免設置扶手（如圖507.6.3）。

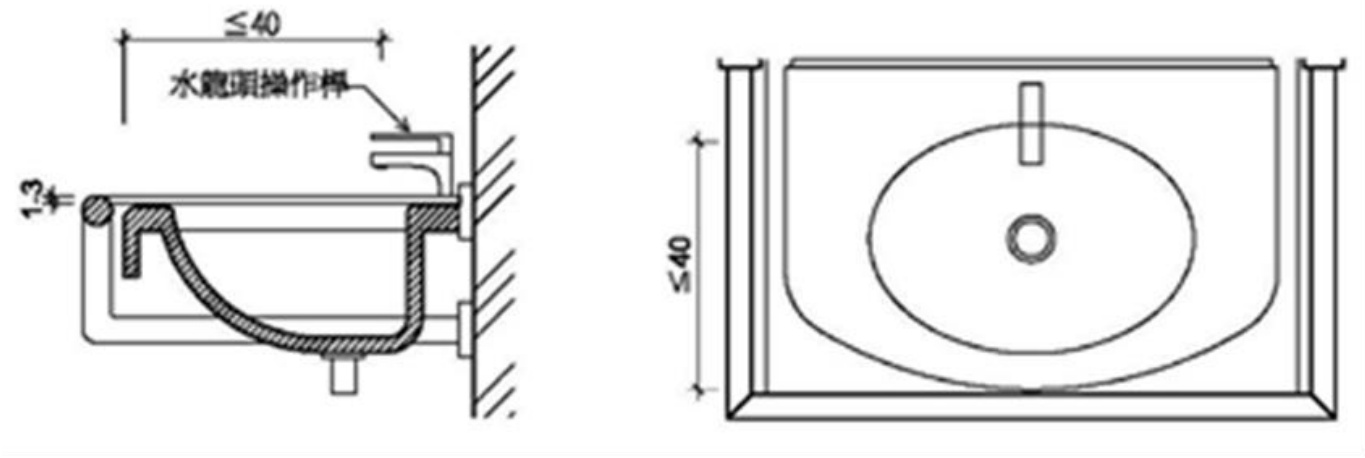

圖507.6.1

水平扶手過高，影響輪椅乘坐者洗手及操作水龍頭

扶手兩側擋住輪椅乘坐者接近洗手台

3.6.19 洗面盆扶手

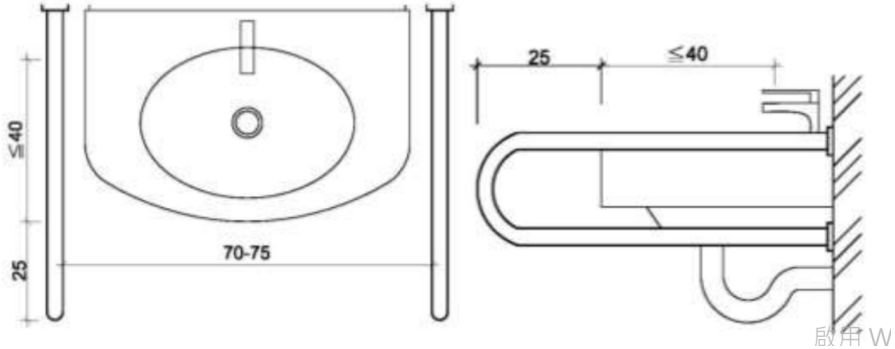

圖507.6.2

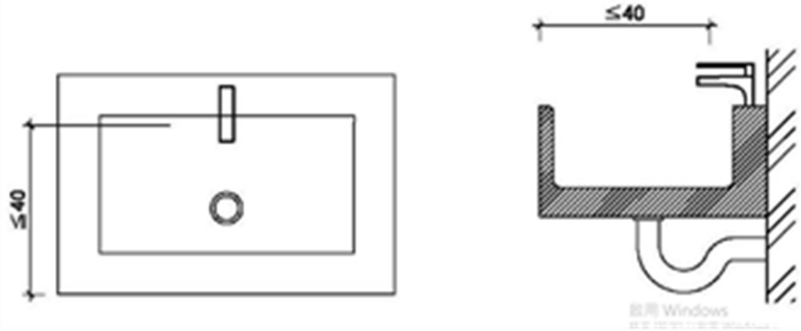

圖507.6.3

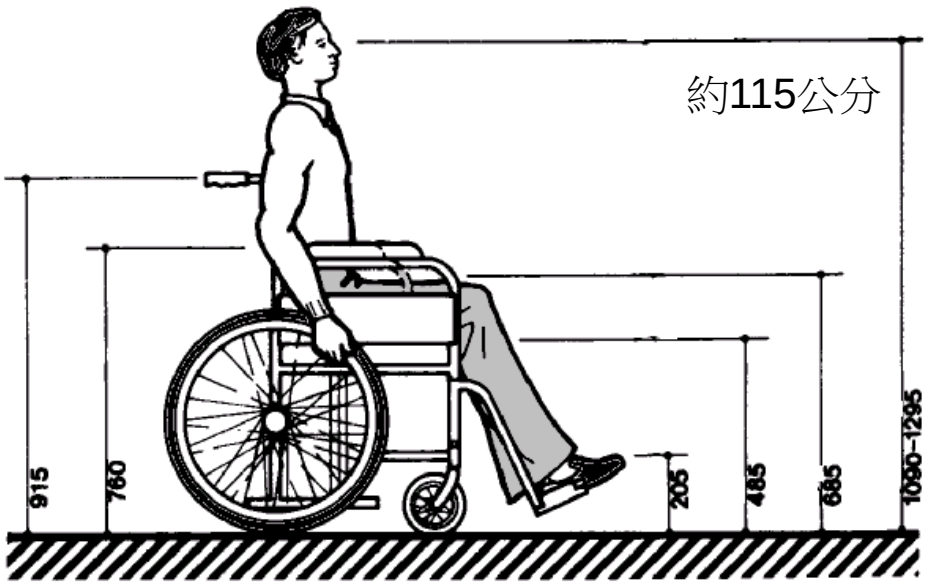

適合舊建物改善

3.6.20 鏡子高度

下緣距地面不得大於90公分

3.7 無障礙小便器

無障礙小便器設置於男生廁所

1.空間大小 2.隔板 3.扶手 4.小便器高度

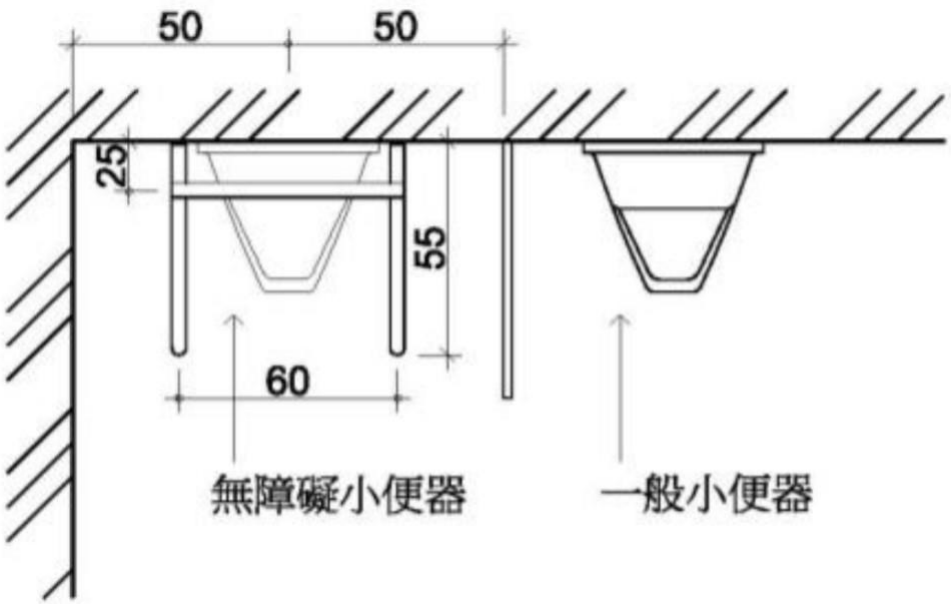

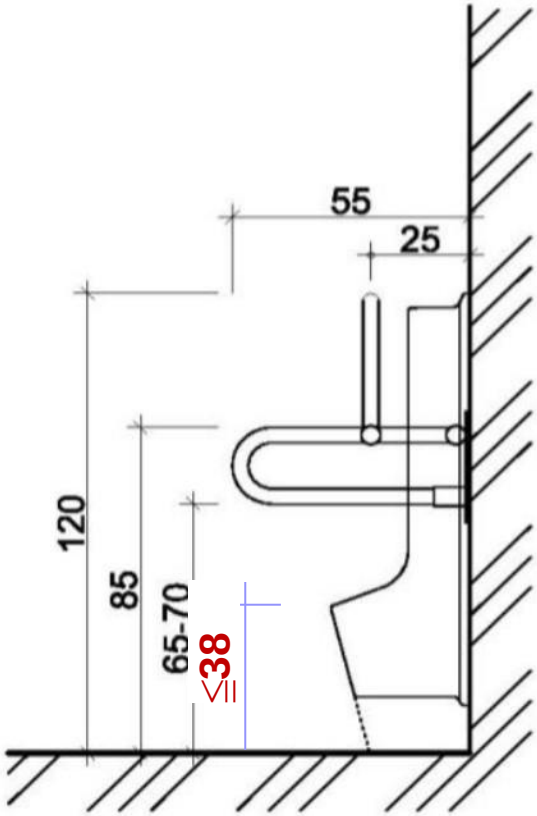

3.7.1 小便器高度

- **506.3　高度：無障礙小便器之突出端距地板面高度不得大於38公分（如圖506.3）。**

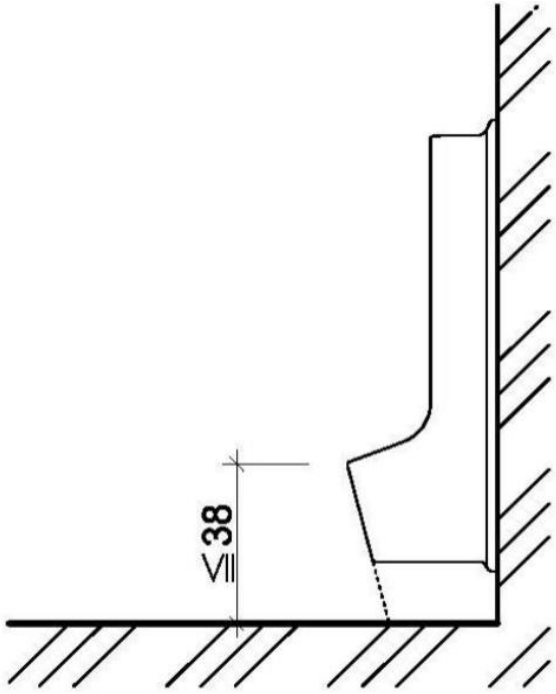

3.7.2 小便器淨空間及隔板

- **506.5　淨空間：無障礙小便器與其他小便器間應裝設隔板，且隔板間之淨空間不得小於小便器中心線左右各50公分（如圖506.5）。**

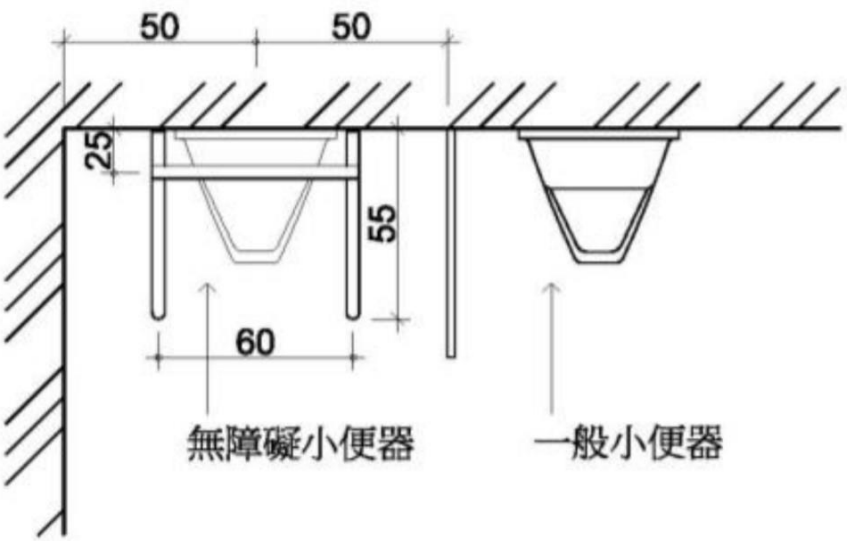

應設置隔板

3.7.3 無障礙小便器探討

使用者	需求	措施
高齡者、使用拐杖、助行器之行動不便者	供使用者暫時性倚靠，提升使用安全	扶手
使用輪椅之行動不便者	➢接近使用 ➢尿袋清理	➢淨空間 ➢突出端(接尿口)降低

➢應設置於一般廁所內

➢無障礙廁所內得設置無障礙小便器情形：

1.新建：一般廁所內已設，增加設置後不影響相關設備使用
2.既有：一般廁所內無法設置，以替代改善方式經當地主管建築機關審核認可後設置。

➢ **小便器設置:** 【非全部降低!!→無法分別因應使用者需求(本署近期將召會研商修正)】

●僅有 1 座小便器時：同時滿足突出端降低 + 扶手 + 淨空間
●設有 2 座小便器時:分別考慮
1.降低突出端不加扶手→使用輪椅者清理尿袋
2.不降低突出端加扶手→高齡者或使用拐杖助行器之行動不便者

資料來源: 國土署建管組陳雅芳科長

四. 整體性思考更友善的環境

4.1 通用設計 Universal Design

通用設計主張環境應全面考量所有使用者的需求，不但符合行動不便者使用需求，對所有人而言都是舒適好用的。

設計原則

1. 公平使用（Equitable Use）
2. 彈性使用（Flexibility in Use）
3. 簡單易懂（Simple and Intuitive）
4. 提供資訊（Perceptible Information）
5. 容許錯誤（Tolerance of Error）
6. 輕易操作（Low Physical Effort）
7. 可及與可用（Space for Approach and Use）

4.1.1 通用及無障礙環境設計之比較

依據馬斯之階層設計理論，以大門入口為例

- 入口高差處設階梯 → 不符無障礙需求
- 入口高差處增設坡道 → 無障礙設計 → 強制性法令
- 入口處平坦無高差 → 通用性設計 → 鼓勵性規範

一樓地板提高，造成建築物遙不可及

4.1.2 符合無障礙但是對大家都不方便

人行道→騎樓→建築物

都是平的

4.2 友善環境思考

坡道都做了，也完全符合設規範，但是還差那麼一點

既有建築物改善

側面設置坡道

4.3 進一步考慮

法令是最低標準，在可能狀況下宜做更進一步考慮。尤其是交通場站或是醫療院所等，使用人數多及對無障礙設施需求量較大之建築物。

機場、高鐵、台鐵車站等大型交通場站，無障礙廁所宜提供更周延之設備，如人工肛門清洗盆、淋浴設備、尿片更換床、更衣板等。

醫院、捷運尤其是轉乘車站應考慮設置適當數量的昇降機，避免造成等候時間過久

4.3.1 一般廁所建議設置扶手

蹲式廁所扶手採倒T型，底下水平扶手約40公分長，距地面40公分，中間與地面垂直之扶手長約60公分與水平扶手距離約10公分。

4.3.2 更完備的通用所

大型公共場所至少設置一處完整的通用廁所，包括汙物處理盆及照護床

4.3.3 設置錯誤的扶手

4.3.4 歡樂猜一猜

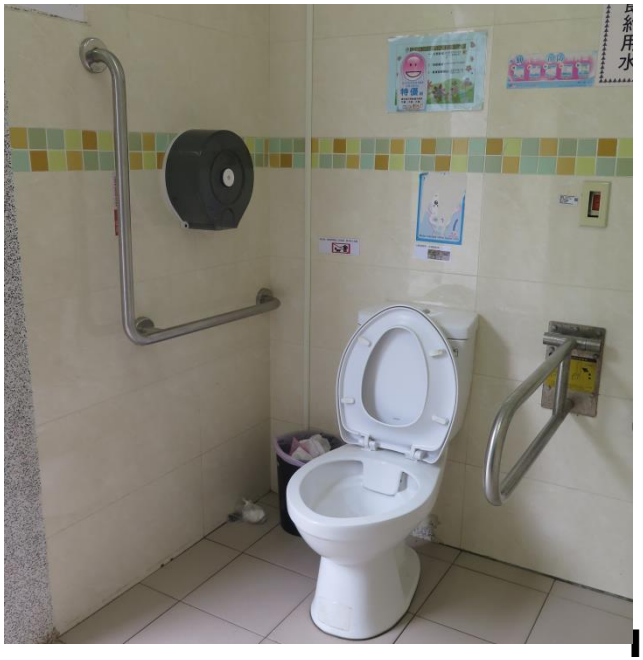

4.4 改善檢討

板橋林家花園坡度1/4過陡危險

於古蹟旁另設置廁所內設有無障礙廁所，但通路有障礙

4.5 文字或圖案大小及與底色之反差

國際色彩對比度標準表

	米色	白色	灰色	黑色	棕色	粉色	紫色	綠色	橘色	藍色	黃色	紅色
紅色	78	84	32	38	7	57	28	24	62	13	82	0
黃色	14	16	73	89	80	58	75	76	52	79	0	82
藍色	75	82	21	47	7	50	17	12	56	0	79	13
橘色	44	60	44	76	59	12	47	50	0	56	52	62
綠色	72	80	11	53	18	43	6	0	50	12	76	24
紫色	70	79	5	56	22	40	0	6	47	17	75	28
粉色	51	65	37	73	53	0	40	43	12	50	58	57
棕色	77	84	26	43	0	53	22	18	59	7	80	7
黑色	87	91	58	0	43	73	56	53	76	47	89	38
灰色	69	78	0	58	26	37	5	11	44	21	73	32
白色	28	0	78	91	84	65	79	80	60	82	16	84
米色	0	28	69	87	77	51	70	72	44	75	14	78

資料來源：臺北市文化局（翻譯自Paul Arthur及Romedi Passini所著的 Wayfinding: People, Signs, and Architecture）

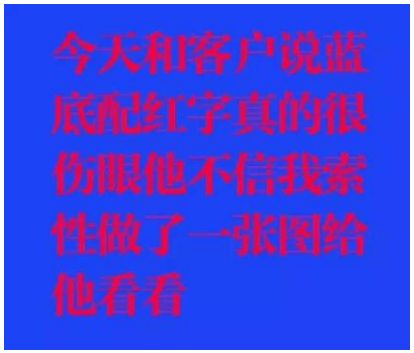

圖來源
https://www.sohu.com/a/162759290_100723#google_vignett

4.6 設計、施工到維護管理

我們還有進步空間

五、結 語

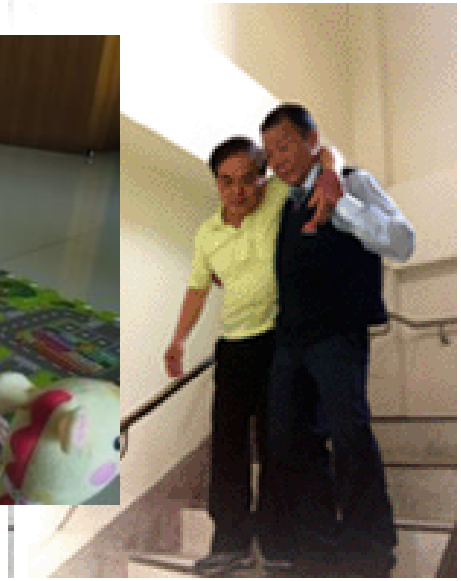

圖片來源 https://www.google.com.tw/

5.1 行動不便者包括長久性及暫時性受傷者

5.2 我國三階段年齡人口成長趨勢

依據統計，人的一生約有1/3的時間是在「行動不便」的情況，包括童年、老年、及生病和意外等。

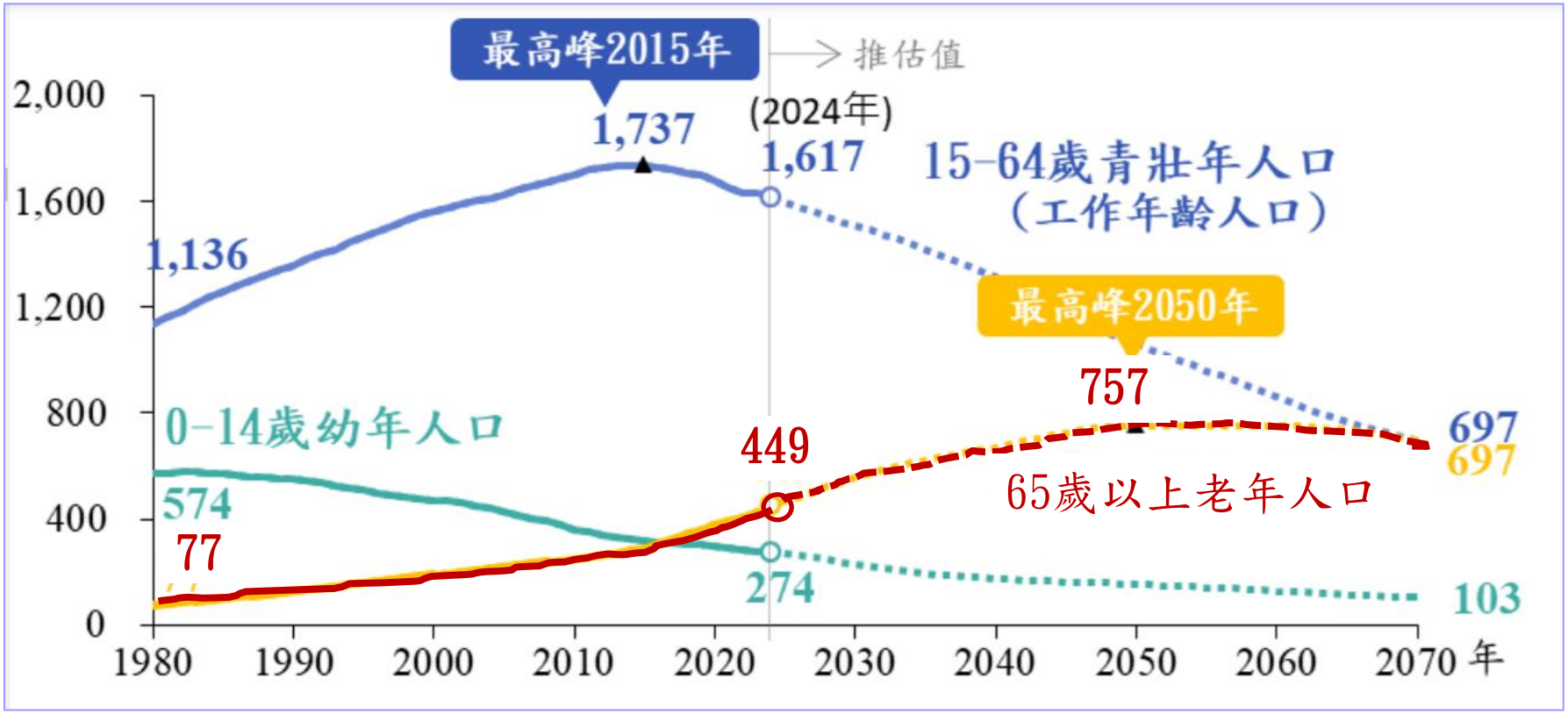

資料來源：國家發展委員會「中華民國人口推估（2024年至2070年）」，2024年10月

5.3 急遽惡化的扶養比

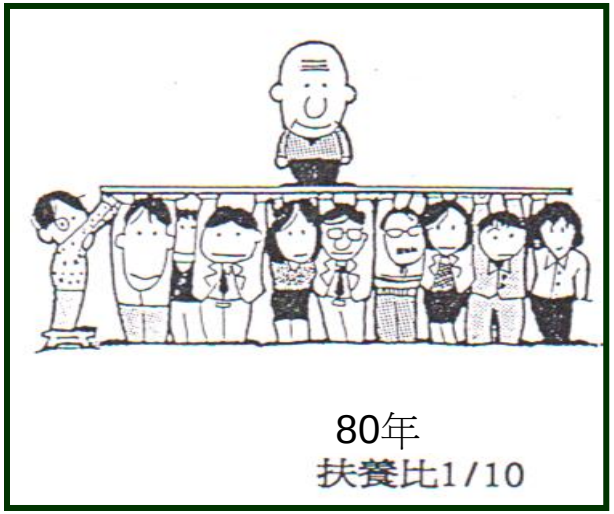

105年約5.6個青壯年扶養一個老人，150年將變成1.2個青壯年扶養一個老人

150年
扶養比1/1.2

圖片來源 ： 高齡者居家生活安全設計規範研究

虞堪景晚生級年五四 化老構結口人

境環和祥造打要必有府政 女育兒養心放人國勵鼓 少人的事做多人的飯吃年十二後往 口人年幼於大幅增人老

周慧如／專題報導

世代交替，誰最辛苦？

依行政院主計處的統計，在我國一百個勞動人口中，所需負擔的老人和小孩的比率，九十年降至四二．〇七%，廿年來減少一三．二八個百分點。意謂著國人目前對老、小的平均負擔，堪稱歷來最輕。但是專家提出警告表示，國人現階段的經濟負擔雖然減輕，有助生活改善，但由於老年人口的增幅大於幼年，往後廿年的人口結構將轉變為「工作的少，吃飯的多」，以「四年級、五年級生」的晚景最堪慮。

去年台灣經濟出現前所未有的大倒退，出生率也降至空前低點。人口結構圖由過去的底座大，尖端小的金字塔型，轉為上、下窄，中間寬的寶瓶狀。對台灣未來經濟成長能量的積蓄，造成威脅。

以全國各縣市的人口老化指數，亦即老年人口和幼年人口的比做觀察，澎湖縣以七八．四三%排名第一，次為嘉義縣的六七．八六%和金門的六七．五二%。人口老化指數最低的前三名則為台中市的二八．一四%、台北縣的三〇．九七%和桃園縣的三一．四九%。

由比較得知，凡老化指數高者，都是幼年人口少的地方。離島、中南部和東部的外移縣市，人口老化程度相對較高。移入人口多的縣市，多為服務業和製造業混合，如果還有農業生產，幼年人口則相對增多，例如台北縣、桃園縣和台中縣、市。

如果以全國各縣市平均每戶每年所得做比較，凡幼年人口多的地方，例如北縣、桃縣、新竹縣市和台中縣市都屬於年所得百萬元以上的「前段班」，而老人多的縣市多屬「後段班」，顯示養兒育女必需有一定的經濟能力。

不過，台北市雖是移入人口最多、家戶所得第一、幼兒福利也睥睨全國，但幼年人口比例僅為一九．二七%，是全國倒數第七，老化指數達五一．五八%，居全國第十二高。中經院研究員吳惠林說，夫婦生養子女的意願與所得、工作型態和時間分配有關，現實反映，所得愈高，少子化的趨勢愈明顯。

吳惠林以諾貝爾經濟學獎得主貝克（Gary Becker）的理論指出，養育子女涉及直接成本的考慮，例如金錢，也有間接成本的投入，例如時間。吳惠林說，如果成本大於效益，就不會有人想生孩子，與政府有沒有獎勵無關。

過去，經濟學家和社會學家對國內相關社會、經濟重大議題的看法未必相同，但是對於人口政策，吳惠林和長庚大學社教系教授陳寬政都肯定提高生育率雖然重要，但是政府與其在技術上專研如何獎勵生育，不如致力建構一個安定祥和的環境，鼓勵國人放心生養子女。

陳寬政說，在教科書裡，總是說「台灣是全球人口密度次高的國家，僅次於孟加拉」，這是錯誤的陳述，但卻傳達國人應抑制生育的訊息。他認為，政府應該做明確宣示，「政府不再壓抑生育，希望大家多生孩子」。

由世界銀行的資料顯示，台灣的人口密度並非全球第二，而是第十四名。陳寬政解釋，教科書的算法是排除人口一千萬以下的國家，例如新加坡、梵威、瑞士後，進行人口密度排名，台灣才算名列第二。他認為，這種算法，有欠允當，但多年來，卻對國人的生育觀念，留下深遠影響力。

陳寬政說，老年與幼年人口的替換率若要維持常態，每對夫妻生女兒的淨繁殖率應為一，但是台灣在廿多年前，淨繁殖率就已降至〇．七，目前是〇．五，如要獎勵回到一，以歐洲國家先例來看，時機已太遲。

目前的六年級女生都已進入育齡，陳寬政說，如果六年級生開始努力增產報國，雖有助修正人口失衡的現象，但是大量出現的嬰兒潮卻加重國家的負擔，對國家經濟主幹的四、五年級生，影響最大。陳寬政表示，四、五年級生身負對下的育幼和對上的養老責任，但是等到他們退休時，少子化之下人口斷層尚未彌補，奉養者不足的結果，將使他們的晚景特別值得憂慮。

5.4 高齡者需儘量自立生活

- 維持個人的尊嚴與生活的樂趣
- 降低國家社會負擔

5.5 全國失能率—依性別及年齡區分

台灣身障者比例未達64歲以下者在2.2%以下，65-74歲為7.3%、75-84歲為20.4%、85歲以上為48.6%

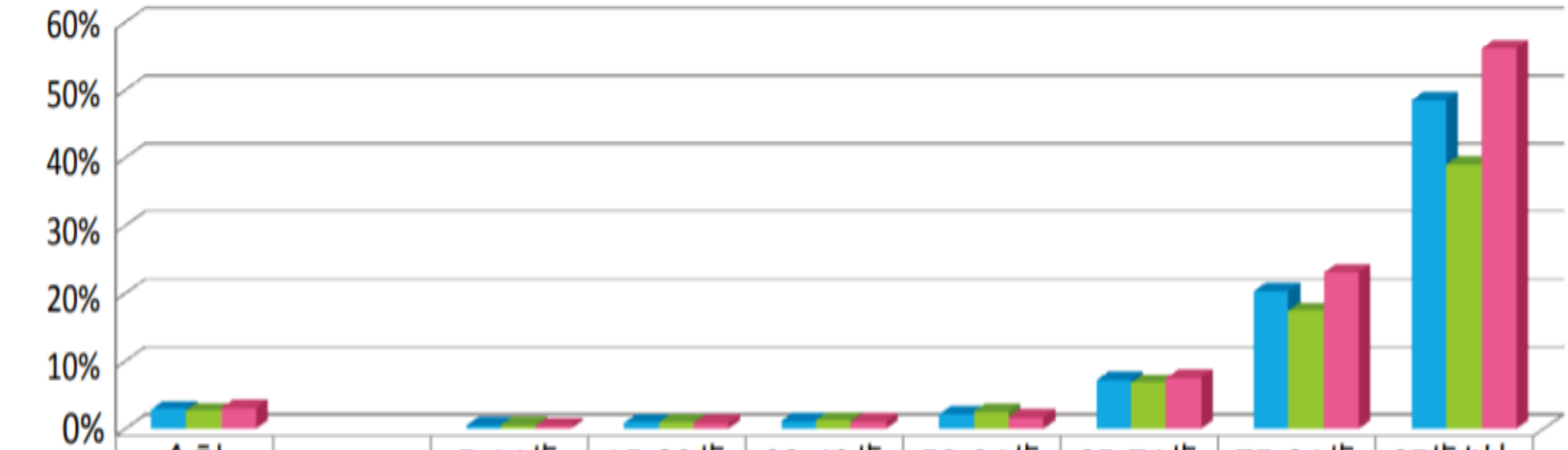

	合計		5-14歲	15-29歲	30-49歲	50-64歲	65-74歲	75-84歲	85歲以上
合計	2.98%		0.59%	0.97%	1.26%	2.22%	7.29%	20.44%	48.59%
男性	2.78%		0.65%	1.03%	1.38%	2.62%	6.90%	17.55%	39.12%
女性	3.17%		0.54%	0.92%	1.15%	1.83%	7.63%	23.19%	56.23%

資料來源：衛生福利部社會福利保險司，2010 年國民長期照護需要調查第一階段

5.6 環境影響失能者自我照顧能力

國內無障礙環境水準提升

5.7 結 語

無障礙環境不但利於行動不便者使用，也是高齡長者自立生活的重要基礎。「良好的生活環境不是一種偶然或意外的發生」，我們現在的努力與成效，將影響生活環境安全與便利程度，而完備的無障礙環境也必然是超高齡社會穩定的關鍵。

期望與在座各位共同努力，為社會也為我們自己建造一個更安全、更便利的無障礙環境。

簡報完畢 敬請指教

廖慧燕：0955536709　Mail：lhy740928@gmail.com

補充資料一　　1.1 浴室

1. 無障礙通路可到達
2. 地面平整、堅硬、防滑，入口不得有高差
3. 應設置引導標誌
4. 採橫向拉門，出入口淨寬不得小於80公分
5. 浴缸：長度不得大於135公分，外側距地板面高度40公分至45公分；前方淨空間長度不得小於浴缸長度，深度不得小於80公分；側向牆壁及出水側對向牆壁均應設置扶手、應設置兩處求助鈴
6. 淋浴間：150公分以上之迴轉空間；提供具扶手及背靠之沐浴椅，座面高度為40公分至45公分；水龍頭操作感及蓮蓬頭位置；裝設水平及垂直扶手；設置兩處求助鈴。

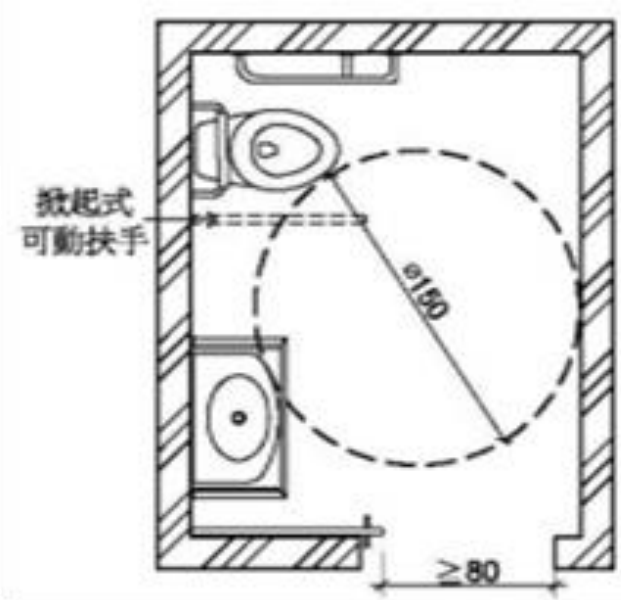

1.2 入口引導標誌及門

- **603.1　入口引導：無障礙浴室設置位置與一般浴室相鄰者，應於適當處設置浴室位置指示，如無障礙浴室未與一般浴室相鄰者，應於一般浴室處及沿路轉彎處設置方向指示。**
- **603.2　標誌：無障礙浴室前牆壁或門上應設置無障礙標誌，如主要通路走廊與浴室開門方向平行，則應另設置垂直於牆面之無障礙標誌。**
- **604　門：應採用橫向拉門，出入口淨寬不得小於80公分，且符合本規範205.4規定（如圖504.1）。**

1.3 浴缸

605.3　浴缸：浴缸內側長度不得大於135 公分(如圖605.2)；浴缸外側距地板面高度40公分至45公分(如圖605.3)；浴缸底面應設置止滑片。

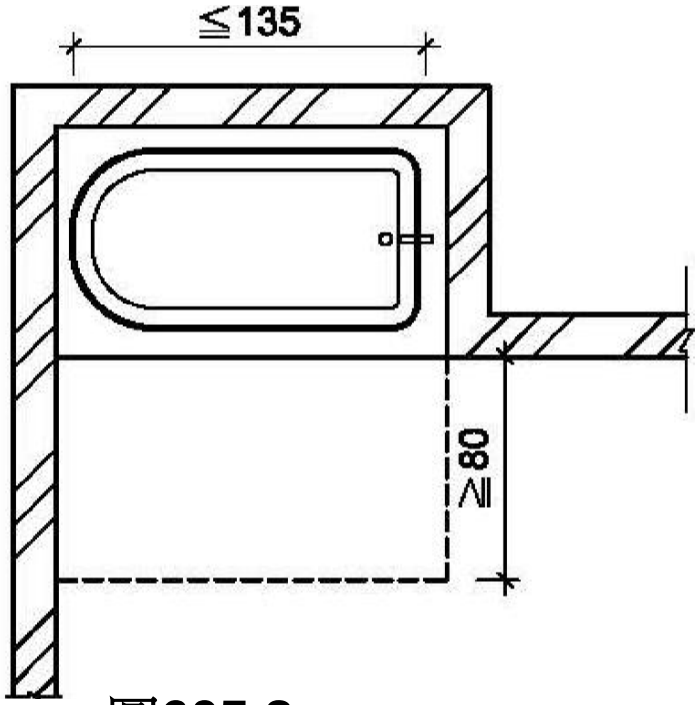

圖605.2

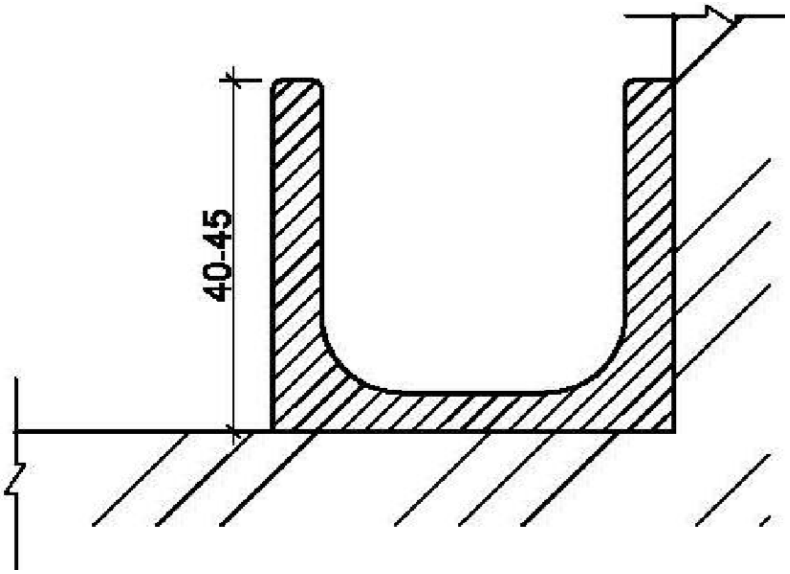

圖605.3

1.4 浴缸側向牆壁扶手

- **605.4.1　側向牆壁扶手：浴缸側向牆壁應設置水平扶手及垂直扶手。水平扶手上緣距浴缸上緣15公分至20公分，長度不得小於90公分。垂直扶手上緣距浴缸底面不得小於150公分，下緣距水平扶手上緣不得大於10公分，與浴缸靠背側外緣之距離為70公分（如圖605.4.1.1、圖605.4.1.2）。**

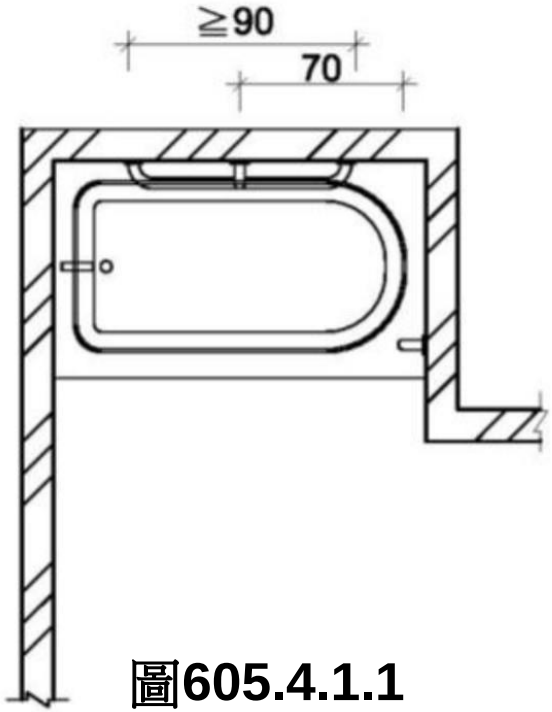

圖605.4.1.1

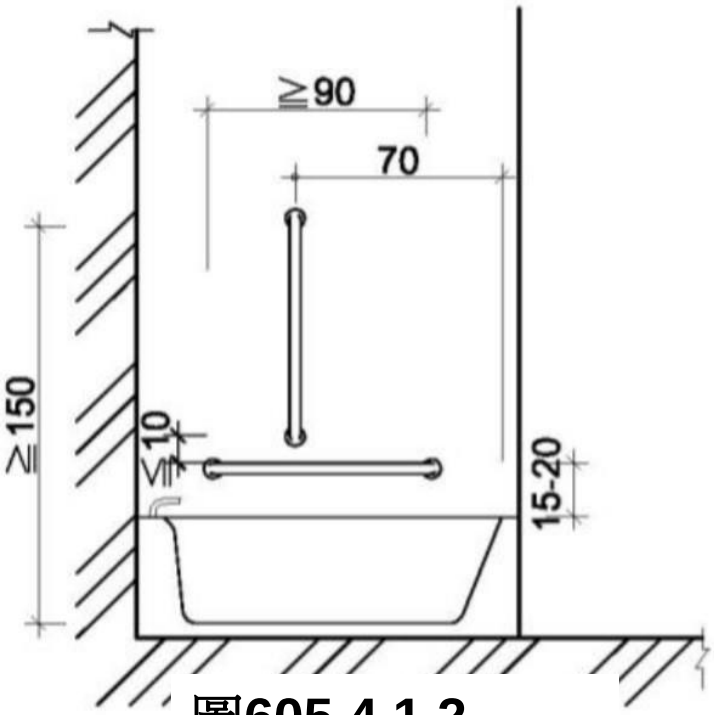

圖605.4.1.2

1.5 浴缸出水測對向扶手

- 出水側對向牆壁扶手：出水側對向牆壁應設置垂直扶手，扶手下端距浴缸上緣15公分至20公分，長度不得小於90公分，且距離浴缸外側邊緣不得大於10公分（如圖605.4.2.1、圖605.4.2.2、圖605.4.2.3）。出水側未有對向牆壁者，扶手應設置於出水側側邊）。

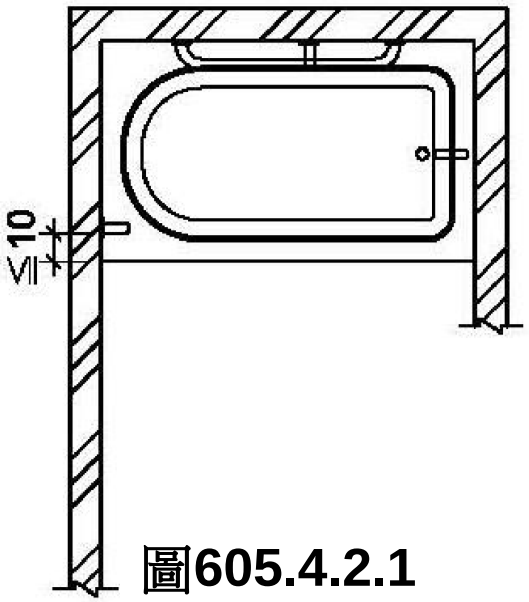

圖605.4.2.1

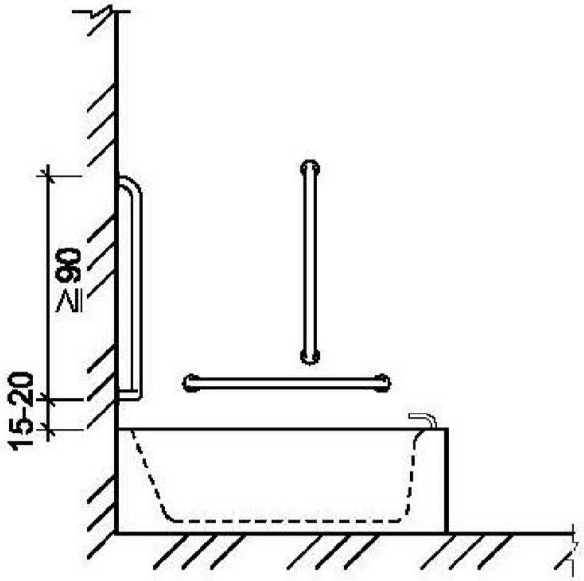

圖605.4.2.2

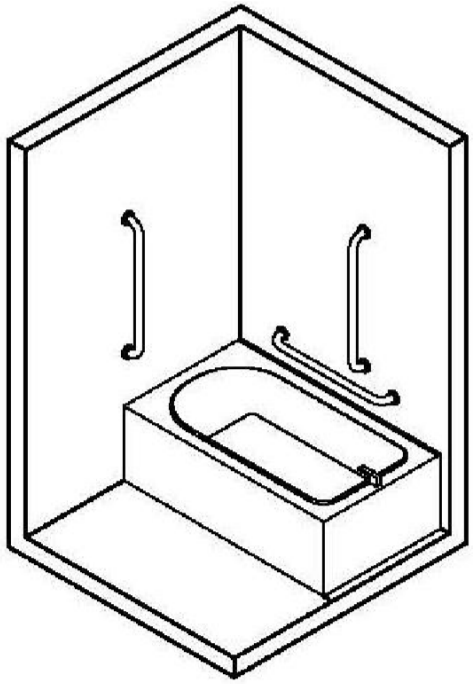

圖605.4.2.3

1.6 浴缸求助鈴

- 605.5.1　位置：無障礙浴室內設置於浴缸時應設置2處求助鈴。1處設置於浴缸以外之牆上，按鍵中心點距地板面90公分至120公分，並連接拉桿至距地板面15公分至25公分範圍內，可供跌倒時使用。另1處設置於浴缸側面牆壁，按鍵中心點距浴缸上緣15公分至30公分處，且應明確標示，易於操控（如圖605.5.1）。

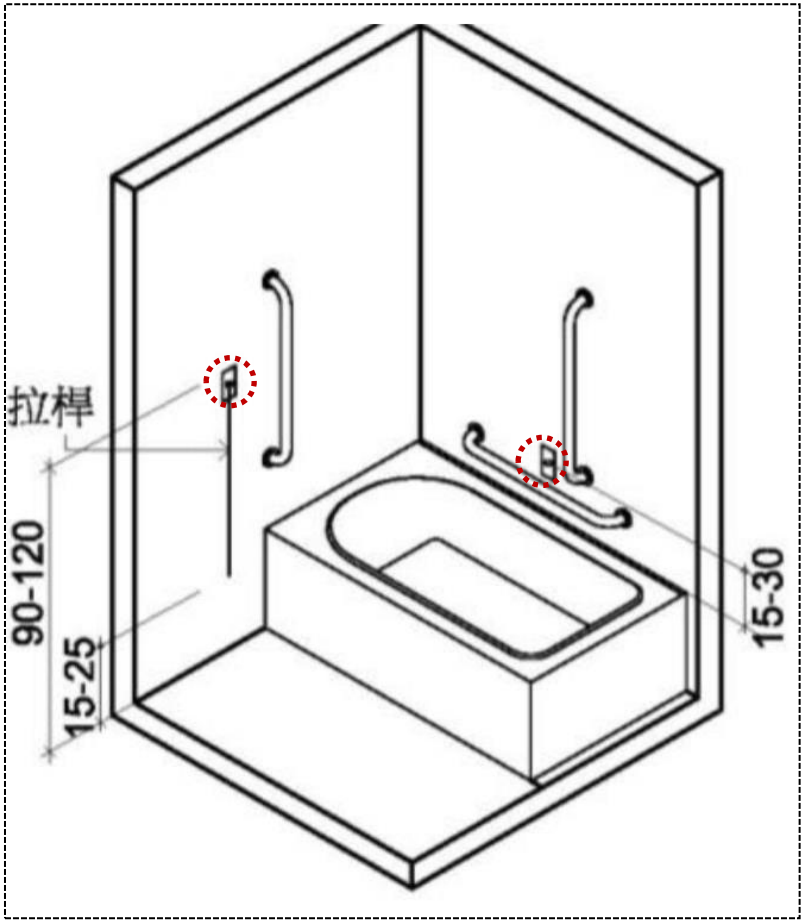

1.7 淋浴間

- **606.2　迴轉空間：淋浴間內應設置直徑150公分以上之迴轉空間。其迴轉空間邊緣20公分範圍內，如符合膝蓋淨容納空間規定者，得納入迴轉空間計算。**

606.3　座椅：淋浴間應提供具扶手及背靠之沐浴椅，座面高度為40公分至45公分，並應注意防滑。

1.8 水龍頭位置

- 606.4　水龍頭操作桿及蓮蓬頭位置：應設置於距地板面40公分至120公分範圍內，且應距柱、牆角30公分以上（如圖606.4）。

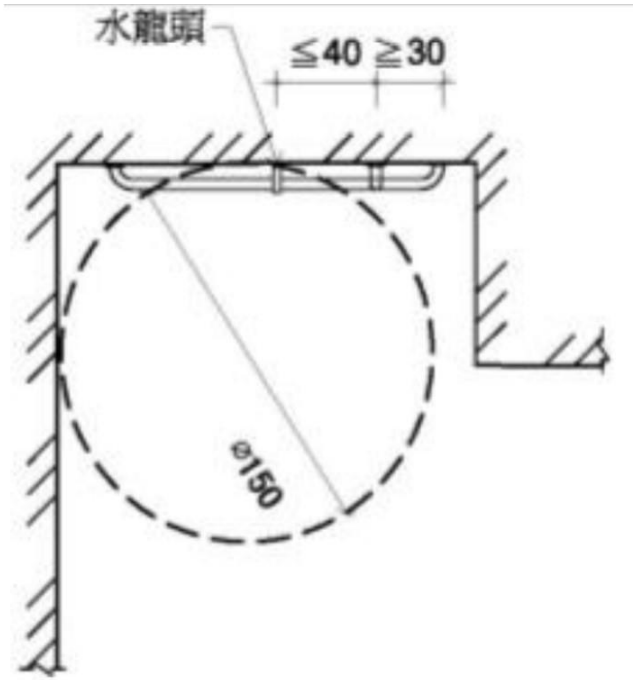

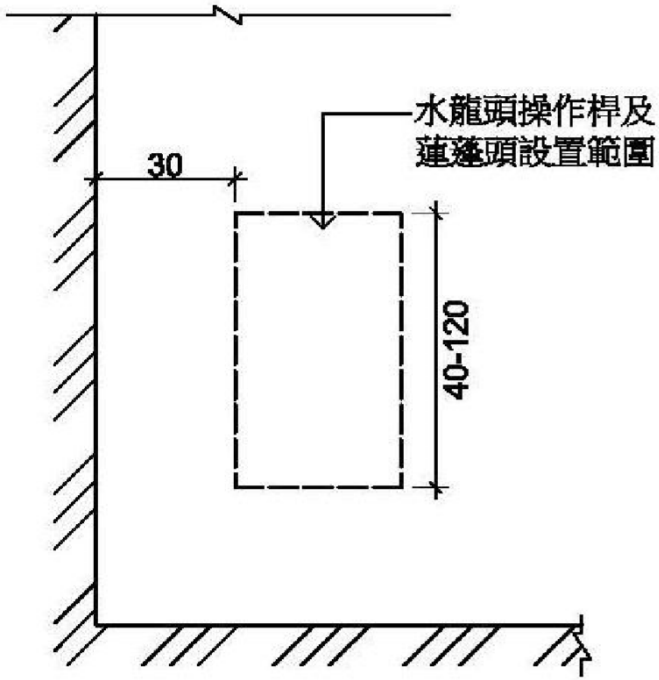

1.9 淋浴扶手

- 606.5　扶手：應裝設水平及垂直扶手。水平扶手上緣距地板面75公分至85公分，長度不得小於120公分；垂直扶手上緣距地板面不得大於150公分，下緣距水平扶手上緣不得大於10公分，垂直扶手與水龍頭之水平距離不得大於40公分，距離牆角為30公分以上(如圖606.5.1、圖606.5.2)。

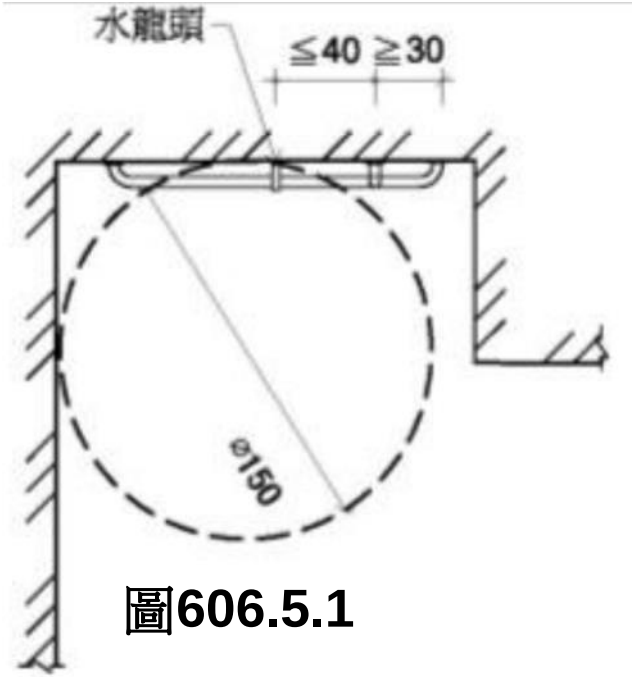

圖606.5.1

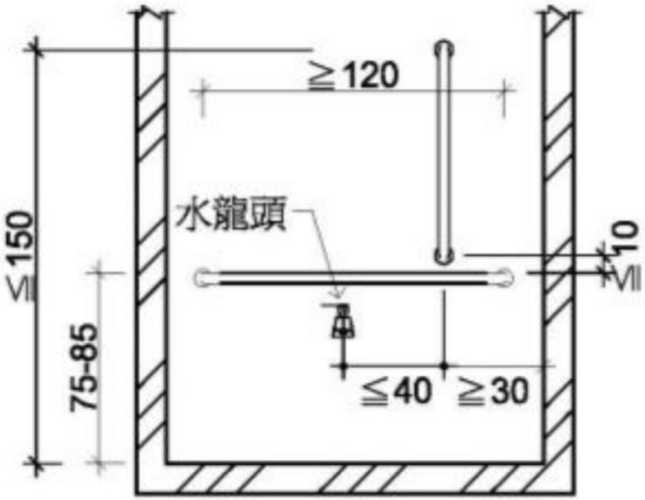

圖606.5.2

1.10 淋浴間求助鈴

- 606.6.1　求助鈴：浴室內設置淋浴間時應設置2處求救鈴。1處按鍵中心點設置於距地板面90公分至120 公分範圍內；另1處按鍵中心點設置於距地板面15公分至25公分範圍內，可供跌倒時使用，且應明確標示，易於操控(如圖606.6.1)。

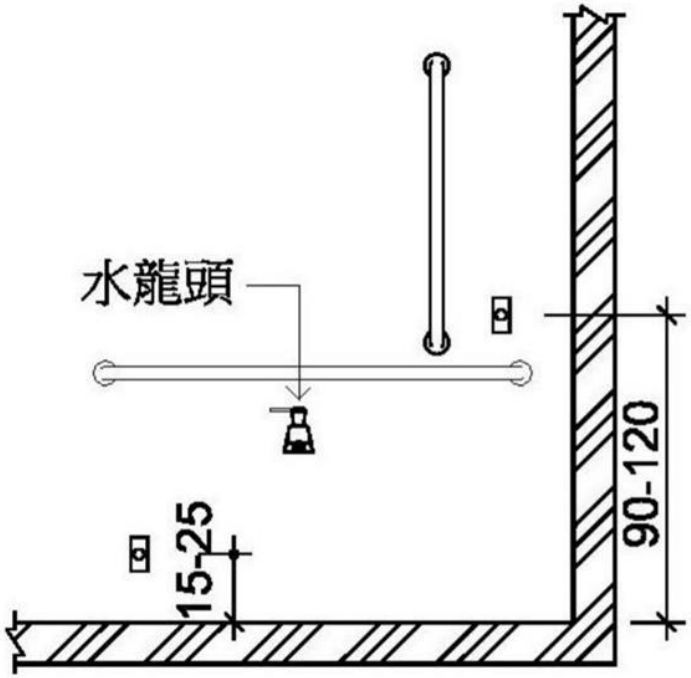

圖606.6.1

補充資料二

2.1 輪椅觀眾席位

1.無障礙通路可到達
2.空間尺寸
3.防止跌落
4.水平及仰視能見度
5.視線不被遮擋
6.標示及引導

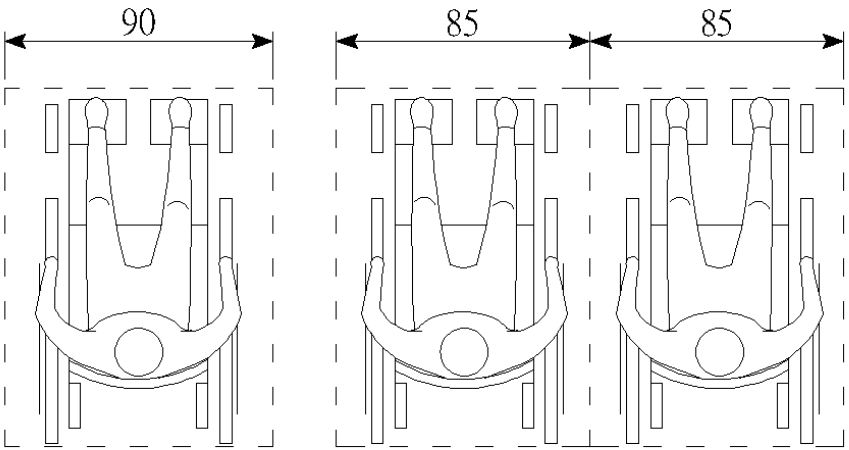

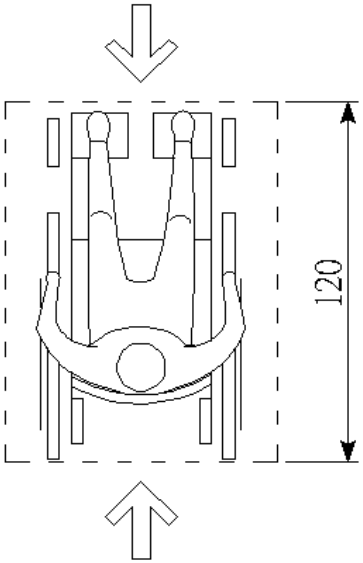

由前後方進入
圖703.2.1

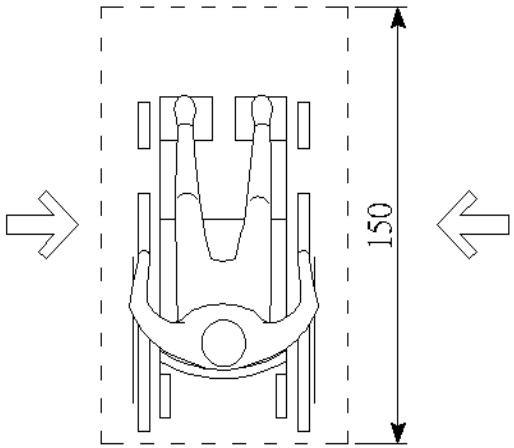

由左右側進入
圖703.2.2

2.2 位置

- 704.2位置：輪椅觀眾席位應設 於鄰近避難逃生通道、易到達且有寬度90公分以上之無障礙通路可通達，如 有2個以上之輪椅觀眾席 位並排時，應有寬度90公分以上之通路進入個別席位 (如圖704.2)。

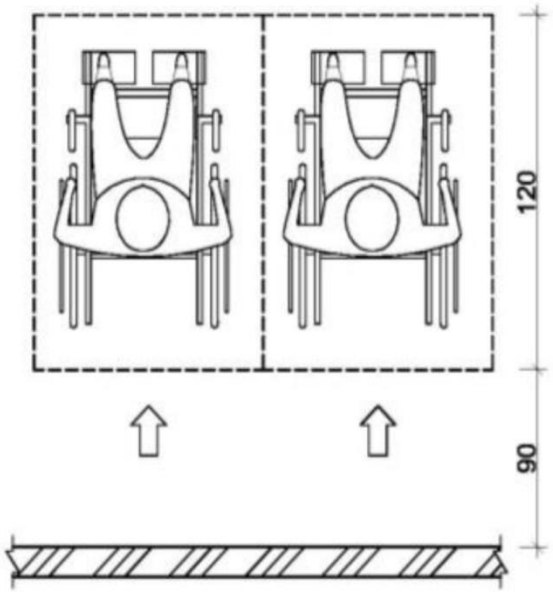

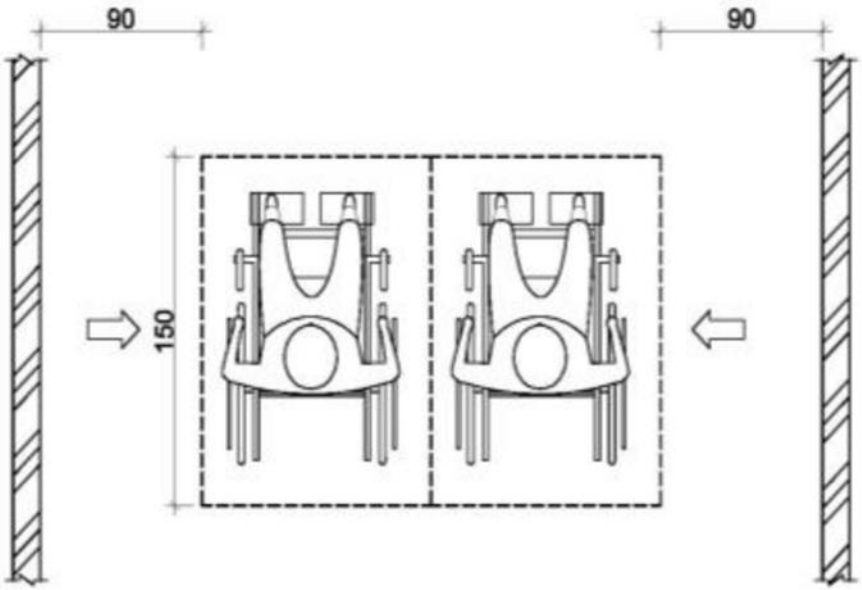

2.3 防護設施

- 704.5　防護設施：席位地面有高差且無適當阻隔者，應設置高度5公分以上之邊緣防護與高度75公分之防護設施（如圖704.5）。

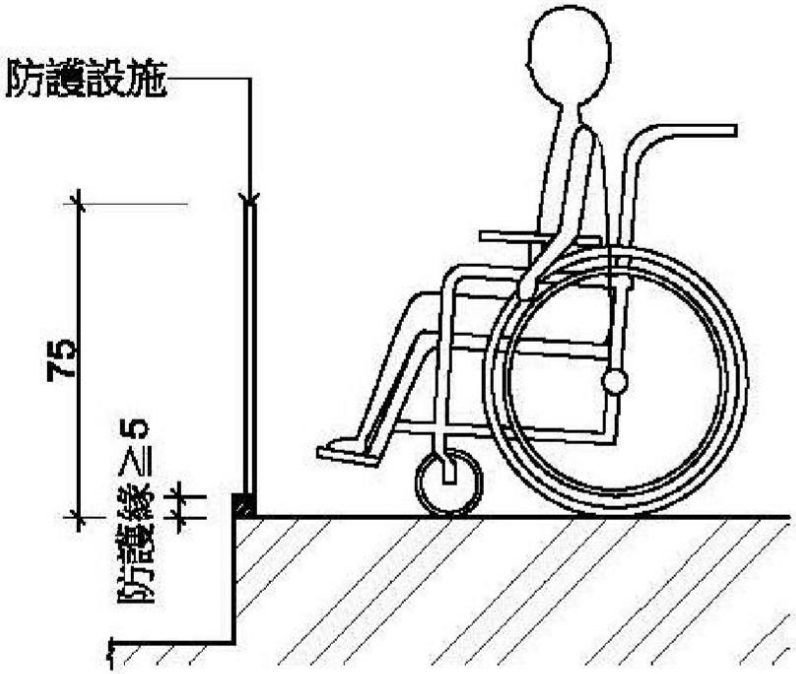

2.4 席位能見度

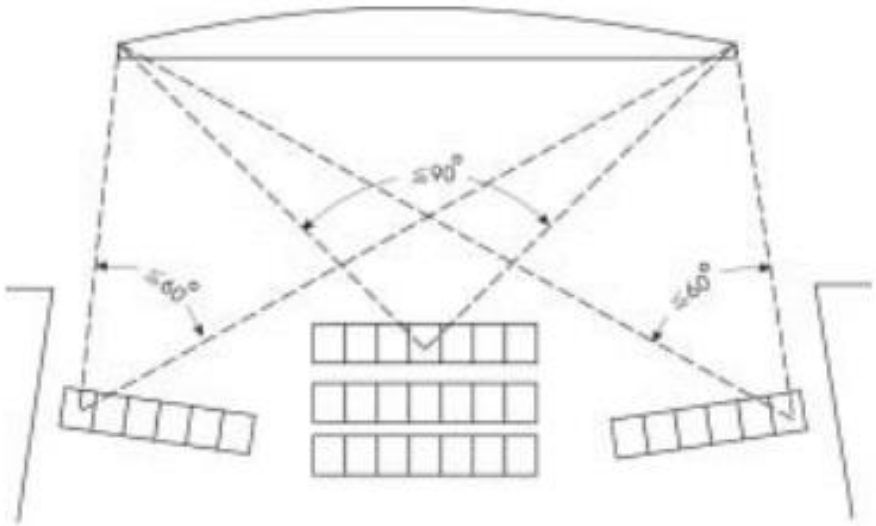

圖 702. 4. 1

固定銀幕水平能見度容許範圍

中間區塊座位與銀幕兩側之夾角≦90°

兩側區塊座位與銀幕兩側之夾角≦60°

固定銀幕仰視能見度容許範圍

座位之水平視線與銀幕中心視線之夾角≦30°

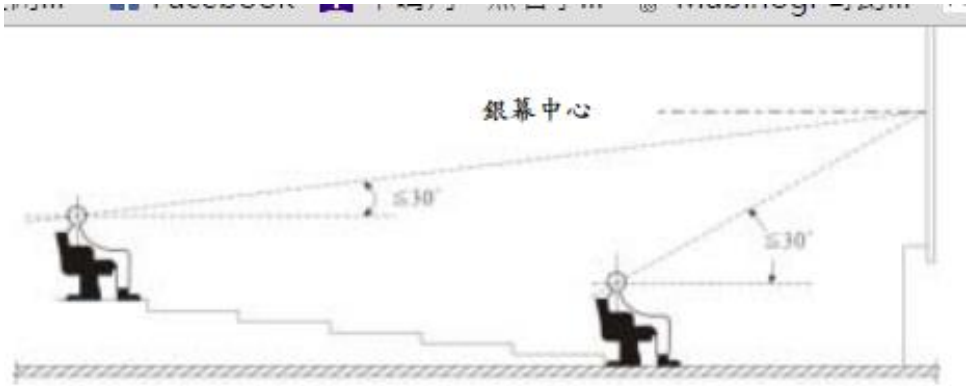

圖 702. 4. 2

2.5 觀眾席位分散

規模較大之集會場所或體育場館等，依規定須設一定比例之輪椅觀眾席位，若能將席位分散於不同區位以提供選擇則更佳。

補充資料三

3.1 停車空間

重點：

1.數量：依技術規則計算

2.位置：離無障礙入口最近便處。

3.尺寸：600×350公分。

4.地面：地面需平整、堅硬、防滑。

5.標誌：應以白色斜線標誌下車區，並設置立牌標誌

3.2 停車空間

1.位置：靠近建築物主要入口、無障礙入口。
2.通路：下車區應儘量與人行通道相連，且不得有高差

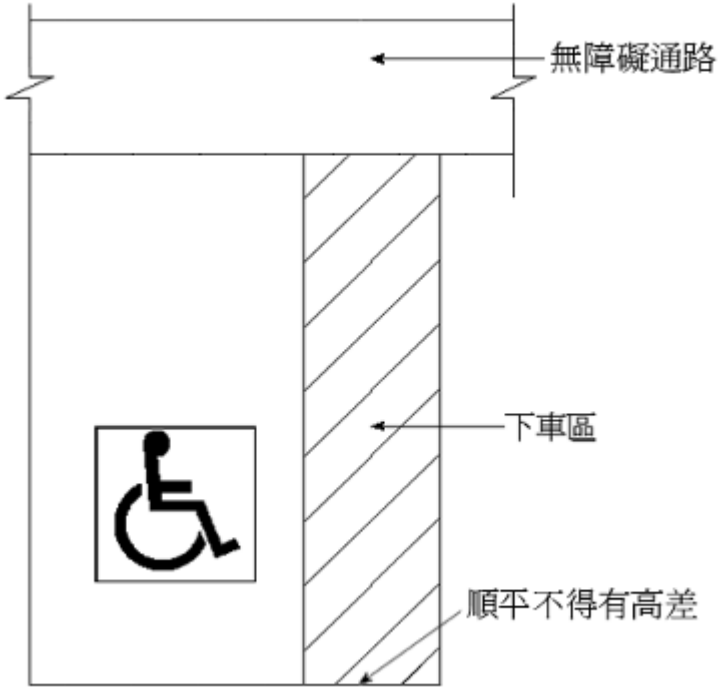

3.3 地面

地面應平整、防滑且易於通行

3.4 停車格線

803.4停車格線：停車格線之顏色應與地面具有辨識之反差效果，下車區應以斜線 及直線予以區別（如圖 803.3）；下車區斜線間淨 距離為 40 公分以下，標 線寬度為 10 公分（如圖 803.4）。

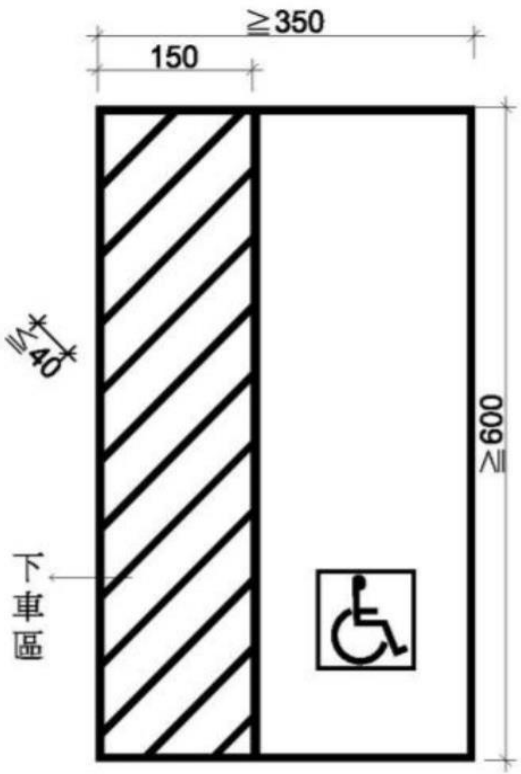

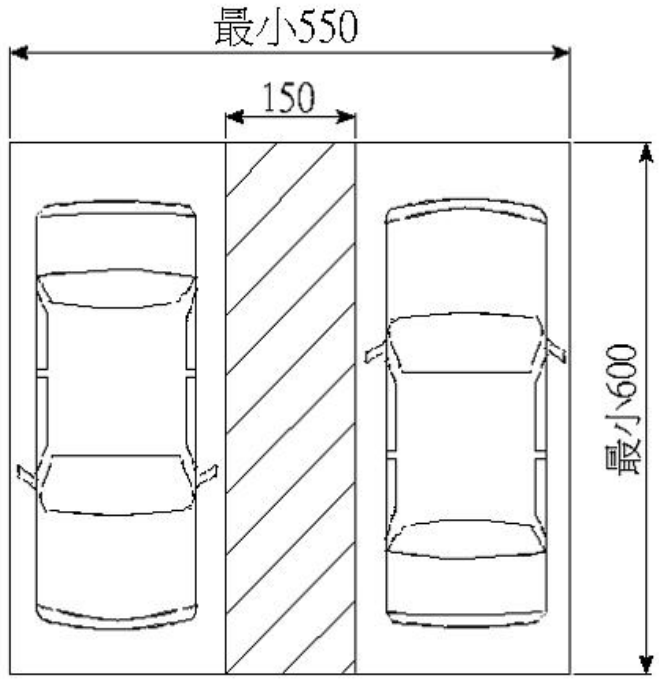

下車區斜線間淨距離為 40 公分以下，標線寬度為 10 公分

3.5 車位地面標示

停車位標示案例，顏色鮮明惟未標示下車區

3.6 立面標示

應於停車位旁設置具夜光效果之無障礙停車位標示，標誌尺寸應為長、寬各40公分以上，下緣距地面190公分至200公分

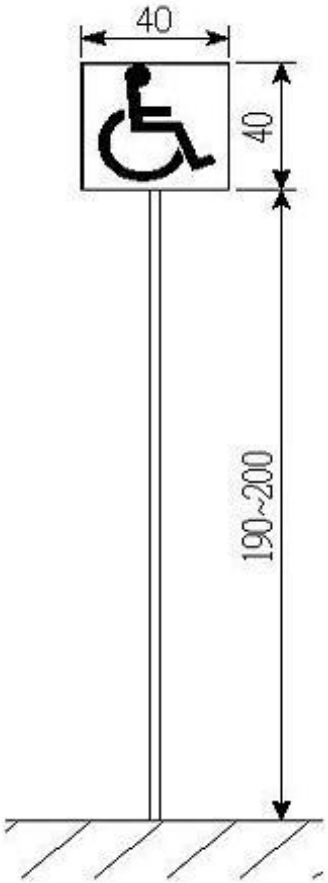

補充資料四　4.1 無障礙客房

重點

1. 數量：依技術規則規定設置。
2. 位置：出入口方便，易到達之處
3. 衛浴設備：應包括馬桶、洗面盆及浴缸或淋浴間等，迴轉直徑135公分以上，邊緣20公分如符合容膝空間可計入，浴缸或淋浴間求助鈴之設置應分別符合本規範第六章之規定，並得合併檢討。
4. 房間內通路：寬度不得小於 120 公分，床間淨寬度不得小於90 公分。
5. 電器插座及開關：設置高度應距地板面高 70-100 公分處，設置位置應距柱、牆角 30 公分以上。
6. 求救鈴：房間內應至少設置兩處，一處距地板面高 90-120 公分處；另一處距地板面 15-25 公分。

4.2 電器插座及開關

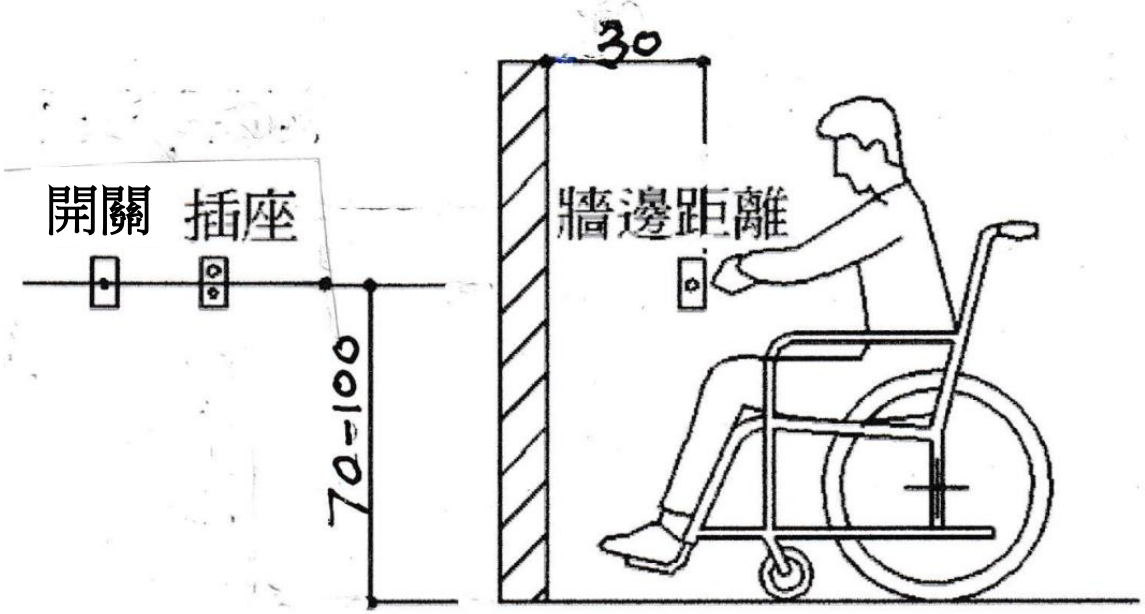

圖片來源 https://www.google.com.tw/

電器開關及插座設置高度應距地板面高 70-100 公分處，設置位置應距柱、牆角 30 公分以上。

4.3 無障礙客房參考圖

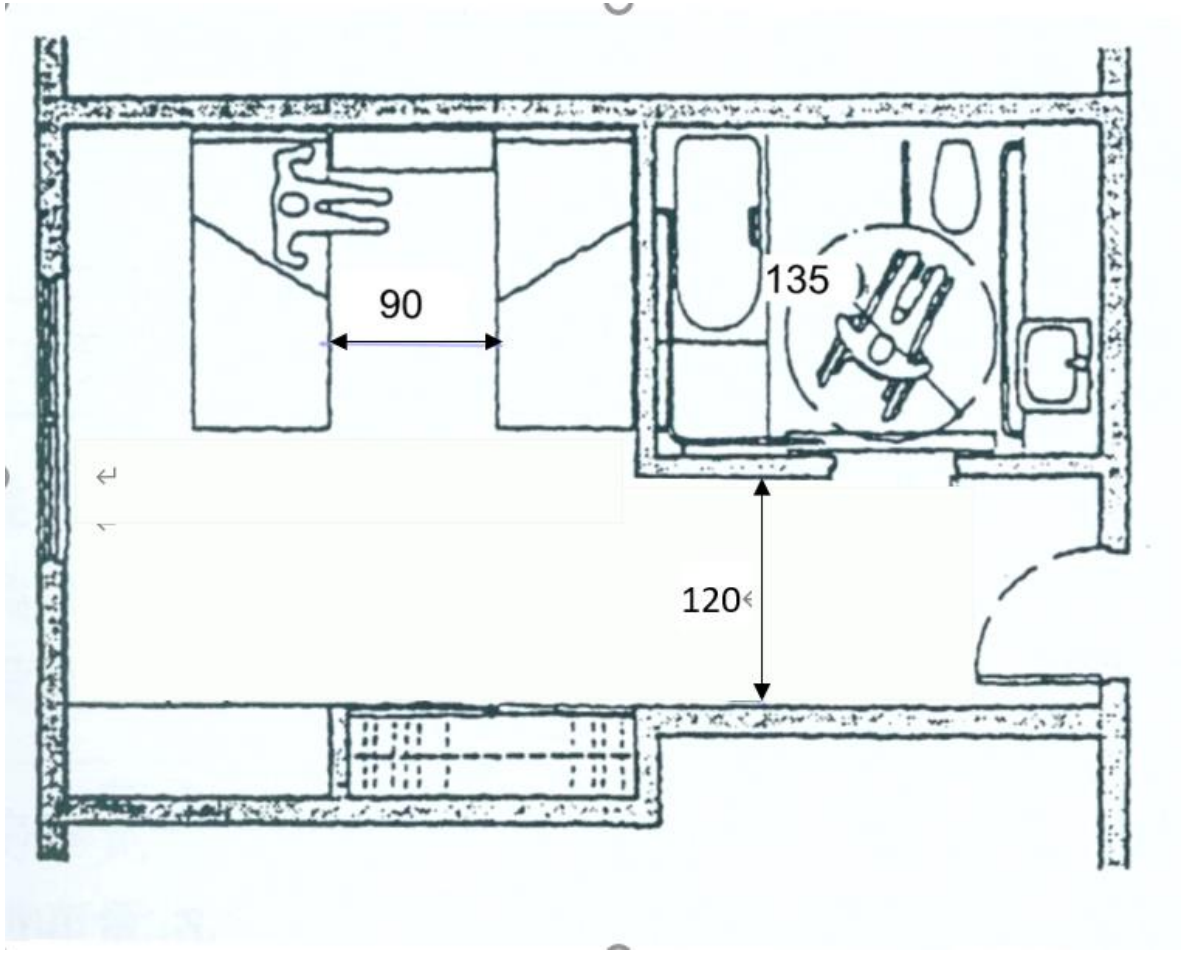

- 位置，出入及疏散方便。
- 房間通道不小於1.2公尺
  床間距離不小於0.9公尺
- 無障礙衛浴。
- 電器和家具之位置及高度需便於使用；床、馬桶、浴缸之高度為40-45公分
- 馬桶、浴缸或淋浴間應分別設置求助鈴，但得合併檢討。
- 客房設置兩處求助鈴。

4.4 無障礙客房浴廁參考圖

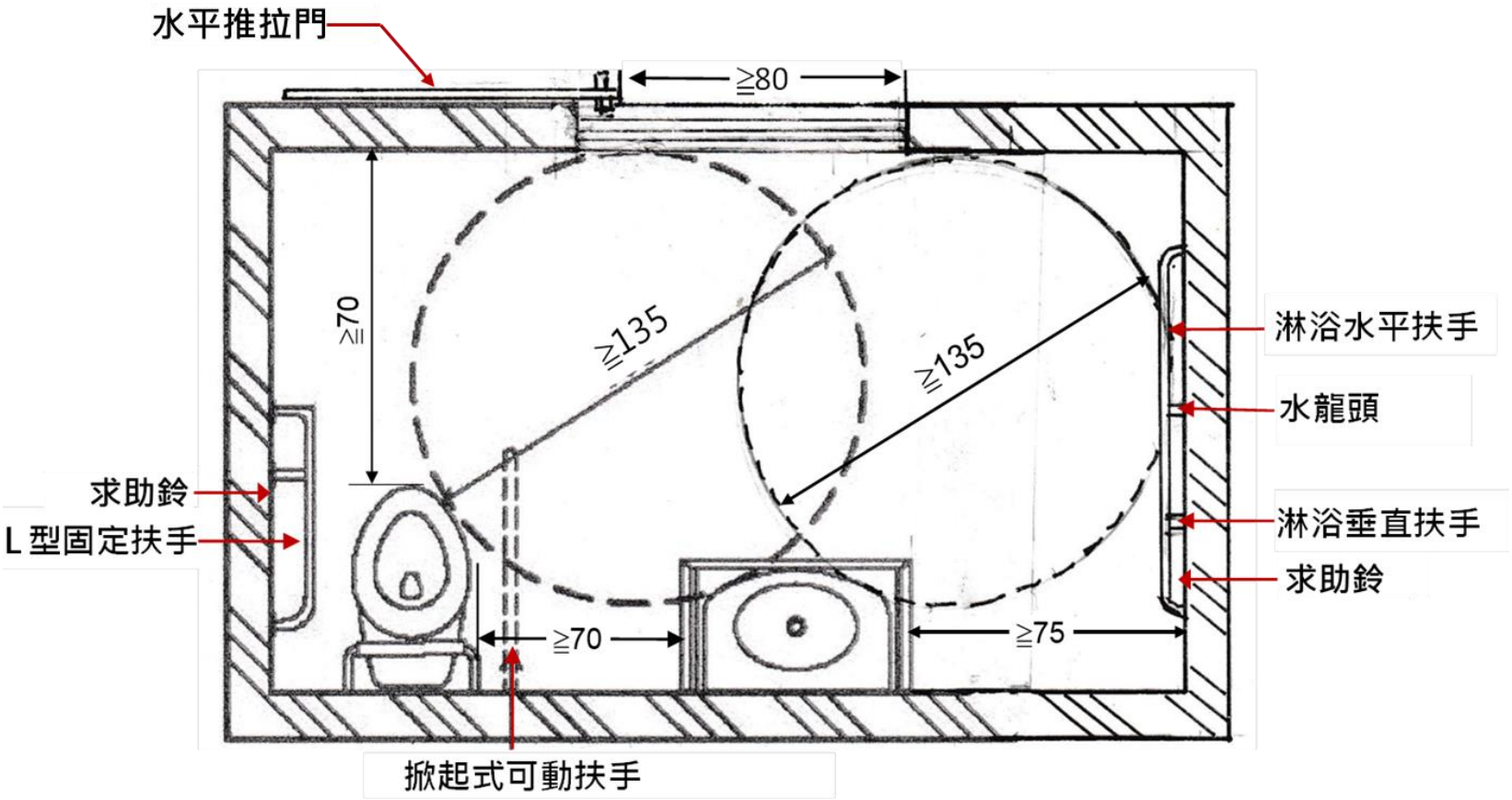

另需設置可供跌倒後使用之求助鈴，按鍵中心距地板面高15公分至25公分範圍內，且應明確標示，易於操控 。

補充資料五　　5.1 無障礙標誌

重點：

1.標誌：標誌圖樣如規範、建議採用藍色底，標誌採用白色。

2.位置：於須指示方向或表明該設施處。

5.2 無障礙標誌

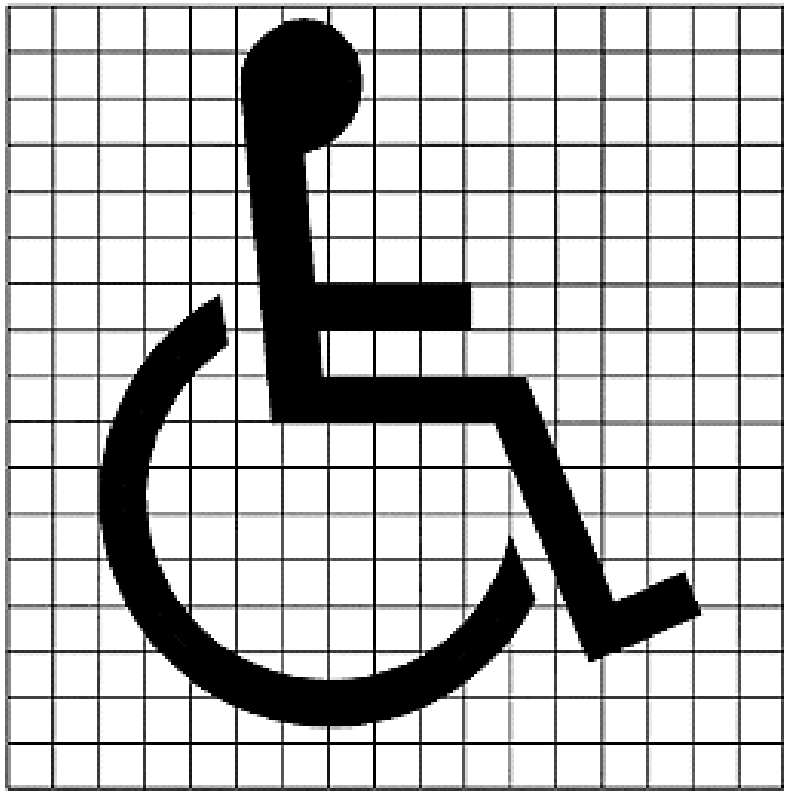

無障礙標誌圖形

5.3 設置之位置

- 指引方向：

  1.坡道末設於主要入口，須於主要入口及沿路轉彎處設置方向指示。

  2.車道入口設置無障礙停車位之位置指示。

  3.輪椅觀眾席位，入口及沿路轉彎處應設置方向指示。

- 設施標示：外觀無法顯示其為無障礙設施者，如無障礙廁所、昇降機、停車位前等應設置無障礙標誌。

5.4 標誌指示坡道方向

坡道上不須設置無障礙標誌，
坡道勿設置導盲磚

無障礙昇降機不易從外觀得知，須於外部標示

2006.11.21

改札外
2007.09.11

専用P
2007.09.10

2007.09.11

5.5 無障礙標誌參考圖示